POWER TRANSMISSION PARTS

DERHAN®

3M KAYIŞ DIŞ TİC. SAN. LTD. ŞTİ.

Hakkımızda

3M KAYIŞ DIŞ TİC. SAN. LTD. ŞTİ. 33 yılı aşan üretim sürecinde tecrübeli teknik personeli ile ülke çapında hizmet veren, değirmen makina imalatçıları ve birçok endüstriyel uygulamaları için güç ve hareket aktarma organları alanında gerek yurtiçi, gerekse yurtdışında kendini kanıtlamış birçok markanın en kaliteli ürünlerini uzman kadrosu ile müşterilerinin hizmetine sunmakta, benimsediği kalite anlayışı, müşteri memnuniyetine dayanan hizmet prensibi, sektöründeki tecrübesi ve mühendis kadrosunun teknik desteği sayesinde Türk sanayisinin gelişimine ve işleyişine katkıda bulunmaya, ülkemizin en kaliteli ve yüksek performanslı güç aktarma ürünlerinin satışını gerçekleştirmektedir.

"En iyi bildiğimiz işi yapıyor; erdemli ve dürüst ilkelerimiz ışığında geleceğe yürüyoruz…"

Bugün, hizmet sunmakta olduğumuz sayısı günden güne artan işletmelerin, farklı alanlarda ve farklı boyutlarda olsalar da, tamamının ortak hedefi maliyetlerini azaltırken verimliliklerini arttırarak daha rekabetçi olabilmektir. Müşterilerimizin bu hedeflerine ulaşabilmelerine katkıda bulunmak amacıyla, yaptığımız teknoloji ve lojistik yatırımları ile kesintisiz ürün tedariği sağlamanın yanında, ürün uzmanlığına ve bilgi mühendisliğine dayalı katma değerli hizmetler sunmaktayız.

3M KAYIŞ, sektöründe dünya markası olan **KYS** firmasıyla kardeş firma olup, birlikte 10.000 metrekare toplamda ve 6.000 metrekare kapalı alanda, ''Güç Aktarma Elemanları'' portföyünde müşterilerimize hizmet vererek lider kuruluş durumuna gelmiştir.

3M KAYIŞ,kayış üretiminde ve güç aktarma organlarında dünya markası olan **OPTİBELT** distribütörlüğü ile müşterilerine en kaliteli ve yüksek performanslı ürünlerinin satışlarını gerçekleştirmektedir.

Hizmet verdiği her sektörde kalite ve güveni en ön planda tutan **3M KAYIŞ** , müşterilerinin verdiği destek sayesinde hızla büyüyerek ürün portöyünü arttırarak,endüstriyel çözümler prensibi doğrultusunda kendini alanında kanıtlamış dünya markası olan **OPTİBELT-TECNAMIC** firması ile kaplin satışlarına başlamıştır.**OPTİBELT-TECNAMIC** firması, **TECNAMIC** markası adı altında güçlerini birleştirerek,özellikle de müşterilerimizin beklentilerine,uyum ve samimiyet ruhuyla,katma değerli ve yüksek kalitede ürün ve hizmet tasarlayıp üretmeyi taahhüt etmektedir.

Ürün portföyümüzün arttırılması ve geliştirmesini amaçlıyarak,müşterilerimize farklı ve hızlı çözümler sunmak amacıyla 2017 yılında,T**IMEPOWER** ve **HANDERBELT** markalarını bünyemize katmış bulunmaktayız.

TIMEPOWER markası adı altında KAPLİN üretiminin çeşitliliğinin arttırılması ve ekonomik yeni çözümler üretilmesi hedeflenmiş,her geçen gün kendini yenileyerek teknik kadromuz sayesinde müşteri memnuniyetine dayanan hizmet prensibi doğrultusunda çözüm odaklı çalışmaktayız.

HANDERBELT markası ile **KAYIŞ** sektöründe Türkiye pazarına hızlı bir şekilde adapte olmuş ve yeni ürünlerin tasarımıyla endüstriyel teknik çözümler üretmeyi başarmış, kısa bir süre içerisinde sanayi sektöründe yerini almıştır.

''Sadece Ürünleri Değil, Bilgi ve Tecrübeyi de Depoluyoruz''

KAPLİN sektörünün geniş yelpazesinde bütün çeşitlerimizi, www.kaplindunyasi.com internet adresimizi ziyaret edebilirsiniz.

MİSYONUMUZ

Dinamik ve teknik donanımlı ekibimizle,modern yönetim sistemlerini uygulayarak, değişen ve büyüyen iş ortaklarımızın ihtiyaçlarını profesyonel kadromuzla eksiksiz ve hızlı bir şekilde karşılamak ve sektörde lider bir firma olarak aktarma ürünleri üretim sektöründe yenilikleri takip edip müşterisine en iyi kaliteli hizmet sunan; müşteri memnuniyetini sürekli arttırıp kendilerine rekabet üstünlüğü sağlayan,güvenli ve sürekli hizmet ile performansı yüksek ürünleri zamanında teslim eden ve devamlı gelişme gösteren bir çözüm ortağında çevreye saygılı bir firma olmaktır.

VİZYONUMUZ

Yeni tasarımlar ve çağdaş yöntemler sayesinde, kaliteli ve yenilikçi hizmet anlayışımızı sürdürerek, birinci sınıf bir dünya şirketi olma çabasında uluslararası düzeyde hizmet veren bir marka haline gelmektir.

KYS®
POWER TRANSMISSION PARTS

optibelt

TECNAMIC
Dynamic Drive Technology

HANDERBELT®

TIME POWER®

TÜV NORD

CERTIFICATE

Management system as per
DIN EN ISO 9001 : 2008

In accordance with TÜV NORD CERT procedures, it is hereby certified that

OPTIBELT Produktions GmbH
Carl-Vollrath-Straße 4
07422 Bad Blankenburg
Germany

applies a management system in line with the above standard for the following scope

development and production of power transmission systems and rubber sheets

Valid from 2014-09-23
Valid until 2017-08-20
Initial certification 2001

Certificate Registration No. 44 100 061953-002
Audit Report No. 3514 0534

Essen, 2014-09-23

Certification Body
at TÜV NORD CERT GmbH

This certification was conducted in accordance with the TÜV NORD CERT auditing and certification procedures and is subject to regular surveillance audits. This certificate is valid in conjunction with the main certificate.

TÜV NORD CERT GmbH
Langemarckstraße 20
45141 Essen

www.tuv

DAkkS

Certificate

The environmental verifier organisation
ENVIZERT Umweltgutachter und öffentlich bestellte und
vereidigte Sachverständige GmbH, Borkener Straße 68, 48653 Coesfeld

certifies that the company

for the societies

Arntz GmbH, Arntz Beteiligungs GmbH & Co. KG,
Optibelt GmbH, Optibelt Elastomer Solutions GmbH,
Deutsche Keilriemen GmbH, Arntz Optibelt GmbH,
Optiservice GmbH, Optibelt Produktions GmbH,
Optibelt Material Handling GmbH

Corveyer Allee 15, 37671 Höxter
Carl-Vollrath-Straße 4, 07422 Bad Blankenburg
Im Emerten 11, 31737 Rinteln

has established and applies an
environmental management system
according to

DIN EN ISO 14001:2009

Scope:
development, production and sales of power transmission systems and technical rubber products

Number of certificate: 1502002

The certificate is valid until: November 13th 2017

Coesfeld, 09.04.2015

Dr. Markus Brylak
environmental expert
ENVIZERT Umweltgutachter und

Certificate

The environmental verifier organisation
ENVIZERT Umweltgutachter und öffentlich bestellte und
vereidigte Sachverständige GmbH, Borkener Straße 68, 48653 Coesfeld

certifies that the company

for the societies
Arntz Optibelt GmbH, Optibelt Material Handling Gr
Optibelt Produktions GmbH

at the sites
Corveyer Allee 15, 37671 Höxter
Im Emerten 11, 31727 Rinteln
Carl-Vollrath-Straße 4, 07422 Bad Blankenburg
Neuer Weg 4, 68519 Viernheim

has established and applies an
Energy management system
according to

DIN EN ISO 50001:2

Scope:
Production of power transmission systems and technical rubber products

Number of certificate:1528015

The certificate is valid until: December 22nd 2017

Coesfeld, Dec. 15th, 2015

TÜV NORD

CERTIFICATE

Management system as per
ISO/TS 16949:2009
(3rd edition, 2009-06-15)

Evidence of conformity with the above standard has been furnished and is certified for

Optibelt Produktions GmbH
Carl-Vollrath-Straße 4
07422 Bad Blankenburg
Germany
with the remote functions according to appendix

Scope

Design and production of power transmission systems

Issue date: 2014-08-08
Expiry date: 2017-08-07
Audit cycle: 12 months from 20

IATF Registration No. 0190417
Certificate Registration No.44 111 061953-002
Audit Report No. 3514 0536

Essen, 2014-08-08

IATF Rules for auditing and certification and

T.C.
TÜRK PATENT ENSTİTÜSÜ
MARKA TESCİL BELGESİ
Marka No : 2016 09416 - Ticaret

KYS
POWER TRANSMISSION PARTS

Marka Sahibi : KYS KÜRKÇÜOĞLU DÖKÜM RULMAN YATAKLARI VE OTOMOTİV SANAYİ TİCARET LİMİTED ŞİRKETİ TÜRKİYE CUMHURİYETİ Büyük Kayacık Mahalleesi K.O.S.B. Kuddusi Caddesi No:13 SELÇUKLU KONYA

Emtiası : 07 . 12 İlişktedir.

Markaların Korunması Hakkında 556 Sayılı Kanun Hükmü Kararnameye göre 04/02/2016 tarihinden itibaren ON YIL müdde 25/08/2016 tarihinde tescil edilmiştir.

Prof. Dr. Habip ASAN
Enstitü Başkanı

TÜRK PATENT Enstitüsü

Sertifika

KYS
POWER TRANSMISSION PARTS

K.Y.S. KÜRKÇÜOĞLU DÖKÜM RULMAN YATAKL OTOMOTİV SANAYİ TİCARET LİMİTED ŞİRKE
BÜYÜK KAYACIK MAH. KUDDUSİ CAD. NO:13
SELÇUKLU – KONYA / TÜRKİYE

OHSAS 18001:2007
İŞ SAĞLIĞI VE GÜVENLİĞİ YÖNETİM SİSTEMİ

GÜÇ AKTARMA ELEMANLARI (KASNAK, KAPLIN, YATAĞI VB.) TASARIMI, DÖKÜMÜ, TALAŞLI İMALAT

Sertifika Numarası : OC-15-1368
Belgelendirme Tarihi : 11/04/2013
Sertifika Tazyn Tarihi : 10/04/2018
Geçerlilik Tarihi : 10/04/2018
Kapsam Dışı Maddeler : –

Genel Müdür

CERTIFICATE TIC

for the management system according to ISO 9001:2008

The proof of the conforming application with the regulation was furnished and in accordance with certification procedure it is certified for the company

KYS KÜRKÇÜOĞLU DÖKÜM RULMAN YATAKLARI VE OTOMOTİV SAN. TİC. LTD. ŞTİ.
FEVZİ ÇAKMAK MAH. HÜDAİ CAD. 10605 NO:3/10
KARATAY – KONYA / TURKEY

Scope

Production, marketing and sales of power and motion transfer organs

Valid until: 2017-03-17
Valid from: 2014-03-18
Initial certification: 2011

Certificate Registration No.: TIC 15 100 117413
Audit Report No.: 3330 ZHVC D0

This certification was conducted in accordance with the TIC auditing and certification procedures and is subject to regular surveillance audits.

Jena, 2014-03-18

TÜV Thüringen e.V.
Certification body for systems and personnel

TÜV THÜRINGEN
IAF
DAkkS

TIC

T.C.
TÜRK PATENT ENSTİTÜSÜ
FAYDALI MODEL BELGESİ

No: TR 2015 11425 Y

Bu Belge 551 Sayılı Patent Haklarının Korunması Hakk Kanun Hükmünde Kararname'nin 162 nci maddesi uyar 14.09.2015 tarihinden itibaren 10 yıl süre ile verilmişti

Prof. Dr. Habip AS
Enstitü Başkanı

TÜRK STANDARDLARINA UYGUNLUK BELGESİ
TÜRKISH STANDARDS INSTITUTION
CERTIFICATE OF CONFORMITY TO TURKISH STANDARDS

TSE

Markanın Tanımı / Description of the Mark

TSE

BELGE NUMARASI / REFERENCE NUMBER OF LICENCE
BELGENİN İLK VERİLİŞ TARİHİ / DATE OF FIRST ISSUE OF LICENCE
BELGENİN SON GEÇERLİLİK TARİHİ / LICENCE VALID UNTIL
BELGE SAHİBİ KURULUŞUN ADI / NAME OF THE LICENCE HOLDER
BELGE SAHİBİ KURULUŞUN ADRESİ / ADRESS OF THE LICENCE HOLDER
ÜRETİM YERİ ADI / NAME OF THE MANUFACTURING PLACE
ÜRETİM YERİ ADRESİ / ADRESS OF THE MANUFACTURING PLACE
İPTAL EDİLEN BELGE NUMARASI (Varsa) / REVOCATION OF SUPERSEDED LICENCE (if any)
TESCİLLİ TİCARİ MARKASI / REGISTERED TRADE MARK
İLİŞİLİ TÜRK STANDARDI / RELATED TURKISH STANDARD
BELGE KAPSAMI / SCOPE OF LICENCE
DAR KAYNAŞI KASNAKLARI / TIC, SPZ, SPA, SPB, SPC
TARAKLI V KAYIŞI KASNAKLARI / SP, PJ, PK, PL, PM

TÜRK STANDARDLARI ENSTİTÜSÜ

KALİTE YÖNETİM SİSTEMİ BELGESİ
QUALITY MANAGEMENT SYSTEM CERTIFICATE

IAF
TÜRKAK

TÜRK STANDARDLARI ENSTİTÜSÜ
bu belge ile

KYS KÜRKÇÜOĞLU DÖKÜM RULMAN YATAKLARI VE OTOMOTİV SAN. VE TİC. LTD. ŞTİ.
BÜYÜK KAYACIK MAH. K.O.S.B. KUDDUSİ CAD.
NO:13 SELÇUKLU -
KONYA / TÜRKİYE

kurduğunun TS EN ISO 9001:2008 şartlarına uygun bir KALİTE YÖNETİM SİSTEMİNE sahip olduğunu onaylar

Belge kapsamı EK'te verilmiştir

K - Q
TSE-ISO-EN
9000

TÜRK STANDARDLARI ENSTİTÜSÜ
TURKISH STANDARDS INSTITUTION

Registered / Registrado 14/12/2017

No 016994493

EUIPO
EUROPEAN UNION INTELLECTUAL PROPERTY OFFICE

EUROPEAN UNION INTELLECTUAL PROPERTY OFFICE
CERTIFICATE OF REGISTRATION

This Certificate of Registration is hereby issued for the European Union trade mark identified below. The corresponding entries have been recorded in the Register of European Union trade marks.

KYS

ELECTUAL DE LA

İÇİNDEKİLER / INDEX

DEĞİRMEN MALZEMELERİ
Flour Mill Parts 7

KAYIŞLAR
Belts 49

KASNAKLAR
Pulleys 73

KAPLİNLER
Couplings 167

RULMAN & RULMAN YATAKLARI
Bearing & Bearing Housings 251

ENDÜSTRİYEL YEDEK PARÇALAR
Industrial Spare Parts 269

optibelt OMEGA 375 5M
OMEGA HP
optibelt
Made in Germany
OMEGA HL
880 8M

DEĞİRMEN MALZEMELERİ
FLOUR MILL EQUIPMENTS

5045 TS-148 KYS
8M 130 N
706

Vals Grubu

Poly-V Kırma Takımı

Poly-V Liso Takımı

Triger Kırma Takımı

Triger Liso Takımı

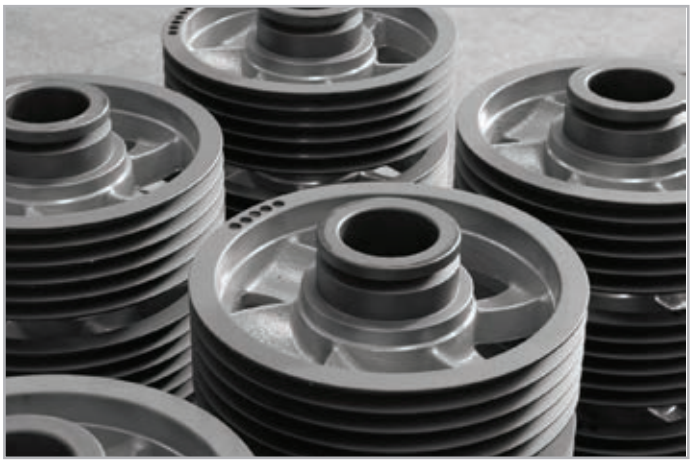

Çift Katlı SPB 355 / 5

Çift Katlı SPB 335 / 5

Çift Katlı SPB 335 / 5

Tek Katlı SPB 335 / 5

Tek Katlı SPB 355 / 5

Vals Yatakları

Vals Yatakları

22 DPL 1764

26 DPL 1764

26 DPL 1941

26 DPL 1981

8M 12 PK 1760

8M 28 PK 1760

8M 36 PK 1760

8M 28 PK 1552

8M 30 PK 1552

Danelik Kayışları 325 5M

Danelik Kayışları 425 5M

Danelik Kayışları 450 5M

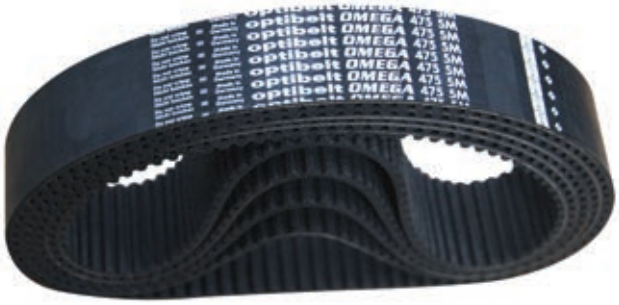

Danelik Kayışları 475 5M

Danelik Kayışları 376 8M

Danelik Kayışları 512 8M

Triger Kasnak

Danelik Triger Kasnak

Danelik Triger Kasnak

Danelik Triger Kasnak

Danelik Triger Kasnak

Danelik Triger Kasnak

Kırma Liso Dişlileri

Liso Dişlileri

KYS® POWER TRANSMISSION PARTS | optibelt | HANDERBELT®

Vals Topu Sökme Pompası
Roller Ball Disassembling Pump

Vals Camı
Roller Glass

Vals Bıçağı 100-125
Roller Blade 100-125

Vals Fırçaları
Roller Brushes

Ayarlı Vals Fırçası
Adjustable Roller Brush

Vals Pulu
Roller Rove

Hızlı Yapıştırıcı
Rapid Adhesive

Vals Takozu
Roller Wedge

Elek Grubu / *Griddle Group*

Elek Kasnağı
Sieve Pulley

Elek Kasası
Sieve Frame

Elek Çubuğu
Sieve Rod

Elek Şeridi
Sieve Strip

Elek Krikosu
Sieve Lever Jack

Naylon Elek Bezi

Elek Alt ve Üst Torbası
Sieve Bottom and Top Bags

Damla Tapaten
Drop Tapaten

Duble Damla Tapaten
Double Drop Tapaten

Fırçalı Tapaten
Tapaten with Brush

Duble Fırçalı Tapaten
Double Tapaten with Brush

Yıldız Tapaten (Damla)
Star Tapaten (Drop)

Yıldız Tapaten (Fırçalı)
Star Tapaten (Brushed)

Dip Sıyırıcı
Bottom Scraper

Bez Tapaten
Cloth Tapaten

Sünger Yapışkanlı Fitil
Sponge Self-Adhesive Cord

Elevatör Kayışları
Elevator Belts

GENİŞLİK	KAT ADETİ								
	2	3	4	5	6	7	8	9	10
40	-	X	X	X					
50	-	X	X	X					
60	-	X	X	X					
70	-	X	X	X					
80	-	X	X	X					
90	-	X	X	X					
100	-	-	X	X	X				
110	-	-	X	X	X				
125	-	-	X	X	X				
140	-	-	X	X	X	-	X		
160	-	-	X	X	X	-	X		
180	-	-	X	X	X	X	X		
200	-	-	X	X	X	X	X		
220	-	-	-	X	X	X	X		
250-280	-	-	-	X	X	X	X		
310	-	-	-	-	X	X	X		
250	-	-	-	X	X	X	X		
400-450	-	X	X	-	X	-	X	X	X
500-600	-	X	X	-	X	X	X	X	X

Elevatör Kasnağı
Elevator Pulley

ELEVATÖR KASNAK ÖLÇÜLERİ		
TİP	ØA(mm)	B(mm)
220	Ø220	150
250	Ø250	150
290	Ø290	190
300	Ø300	140
300	Ø300	160
320	Ø320	190
400	Ø400	145
400	Ø400	220
450	Ø450	260
470	Ø470	300
500	Ø500	260
500	Ø500	300
600	Ø600	300

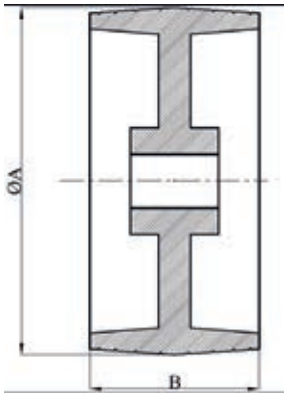

Elevatör Kovaları (Plastik)
Elevator Buckets (Plastic)

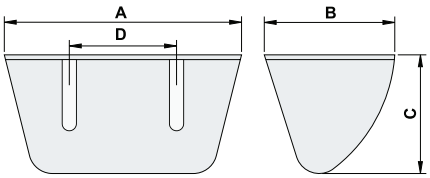

KOVA	A (mm)	B (mm)	C (mm)	D (mm)	KALINLIK (mm)	HACİM)Kg(	HACİM)Lt(
80	80	80	65	36	4	0.157	0.175
90	90	90	75	45	4	0.225	0.250
100	107	100	75	46	4.5	0.330	0.375
120	125	115	85	57	4.5	0.510	0.585
140	145	135	95	85	5.5	0.750	0.820
160	165	145	105	101	5.5	1.040	1.090
180	185	145	110	110	5.5	1.250	1.280
200	205	160	120	130	6.0	1.550	1.730
220	220	160	140	130	6.0	1.910	2.130
240	245	170	150	140	6.0	2.280	2.540
260	260	170	155	155	7.0	2.475	2.755
280	280	180	155	185	7.0	2.800	3.120
300	290	195	165	190	7.5	3.810	4.240
320	315	200	175	205	7.5	4.860	5.420
340	345	215	190	210	8.0	6.060	6.730

Elevatör Kovaları (Sac)
Elevator Buckets (Iron Sheets)

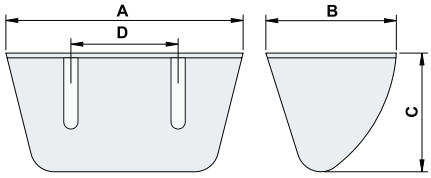

KOVA	A (mm)	B (mm)"	C (mm)"	D (mm)	KALINLIK (mm)	HACİM)Kg(	HACİM)Lt(
90	98	95	71	46	1	0.250	0.310
100	110	103	77	57	1	0.325	0.370
120	126	114	87	67	1	0.510	0.585
140	148	133	96	85	1	0.750	0.820
160	170	143	103	101	1.5	1.035	1.140
180	188	148	110	110	1.5	1.240	1.270
200	209	160	126	130	1.5	1.550	1.730
225	235	166	133	140	1.5	2.315	2.345
250	260	168	137	154	1.5	2.590	2.755
280	280	180	115	190	1.5	2.770	2.950
300	310	180	136	205	1.5	3.680	3.890
340	345	230	200	210	1.5	5.950	6.125

Sac Kayış Raptiyeleri
Cast Belt Pins

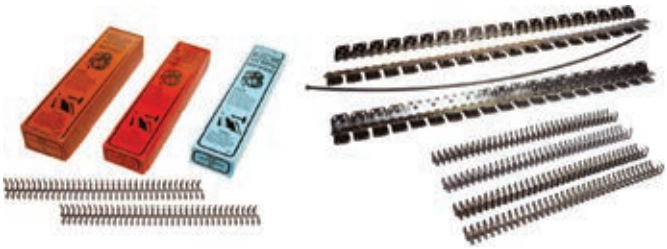

Kayış Zımbası
Belt Staplers

Kayış Macunu
Belt Paste

Elevatör Koko Civataları
Elevator Flat-head Bolts

Havalı Tel Tabanca
Pneumatic Wire Gun

Mekanik Tabanca
Mechanical Gun

İrmik Sasör Fırçası İtenekleri
Semolina Purifier Brush Pistons

Filtre Torbası ve Kelepçe
Filter Bag and Bracelets

EN (mm)	ÇAP Ø (mm)
20	12
22	14
24	15
26	17
30	19
32	20
35	22
38	24
40	25
45	28
48	30

Filtre Torbası
Filter Bag

Ayarlı Kelepçe
Adjustable Bracelets

Şerit Kelepçe
Strip Clamp

Filtre Teli
Filter Wire

Alüminyum Filtre Kapağı
Aluminum Filter Cap

Filtre Diyaframı Saclı
Filter Diaphragm from Iron Sheets

Lastik Diyafram Silikonlu
RubberDiaphragm with Silicon

Filtre Tahliye Sibobu
Filter Overflow Valve

Filtre Beyni
Computerized Filter

Filtre Pulu
Filter Rove

Filtre Yayı
Filter Spring

7281 Takoz
7281 Wedge

7237 Takoz
7237 Wedge

7236 Takoz
7236 Wedge

M16 Sasör Takozu
M16 Purifier Wedge

Motor Takozu
Motor Wedge

Tararlı Takoz
Sweeping Wedge

Yuvarlak Takoz
Round Wedge

Kauçuk Körük
Rubber Blower

Kauçuk Dirsek
Rubber Bracket

Lastik Maşonlar
Rubber Collars

ÇAP Ø (mm)	
48	110
53	115
57	120
60	125
63	130
68	135
70	140
76	145
83	150
90	155
95	160
100	180
102	210
108	

Lastik Kapaklar
Rubber Caps

Taş Ayırıcı Lastiği
Drystoner Rubber

Un Klapesi
Flour Flaps

Kare Lastik
Square Rubber

Tokmak Lastiği
Rubber Mallet Cover

Sızdırmazlık Lastiği
Rubber Sealing

Koralet Lastiği
Coralette Sealing

Lastik Toplar
Rubber Balls

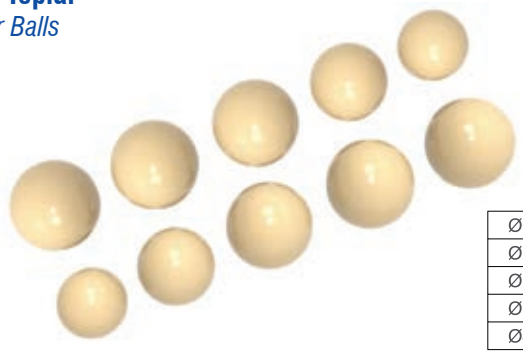

Ø25
Ø30
Ø35
Ø38
Ø40

Kumlama Lastiği
Sand Blasting Sealing

Pnömatik Camlar
Pneumatic Glasses

ÇAP (Ø mm)	BOY (mm)
57	300
60	300
63	300
70	300
76	300
83	300
89	300
102	300
108	300
114	300
120	300
127	300
130	80
120	150
130	150
145	150
165	150
140	300
150	300
160	300

Kelebek ve Topuz Somunlar
Winged and Knob Nuts

Helezon
Spiral

ÇAP Ø (mm)	HATVE)mm(	İÇ ÇAP)mm(
80x	80x	27
100x	100x	27
100x	100x	34
125x	125x	27
125x	125x	34
130x	130x	27
130x	130x	34
145x	145x	34
145x	145x	42
145x	145x	49
150x	150x	34
165x	165x	42
180x	180x	42
200x	200x	49
200x	200x	60
220x	220x	49
250x	250x	60
270x	270x	60
300x	300x	76
350x	350x	90

Dikiş Makine İpi
Sewing Machine Yarn

Krep Kağıt
Crepe Paper

Sabit Yatak
Hanger Bearing

Gijonlu Asma Yatak
Hanger Bearing with Connector

Asma Yatak Burcu
Hanger Bearing Trunnion

Asma Yatak
Hanger Bearing

Konveyör Yükleme Bandı
Conveyor Loading Belt

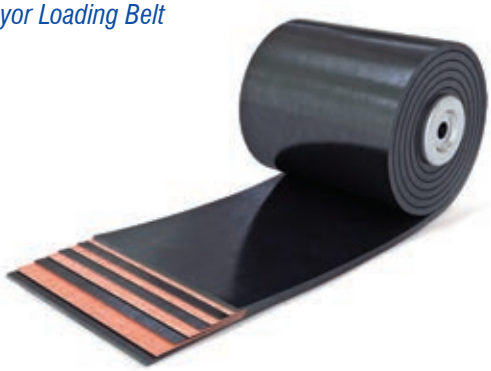

Alüminyum Klepe
Aluminum Clamp

Döküm Dirsek
Casting Elbow

Siklon Hava Ayar Klepesi
Cyclone Shut Off Damper

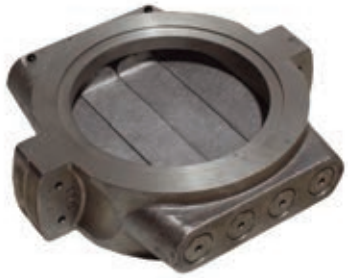

Ø 85
Ø 100
Ø 120
Ø 130
Ø 140
Ø 150
Ø 180

Kepek Fırçası Üst Giriş Feneri
Bran Brush Upper Entrance Light

Ø 120
Ø 130
Ø 150

Boru Fırçası
Tube Brush

Ø 100
Ø 120
Ø 150

Konveyör Bant Raptiyeleri
Conveyor Belt pins

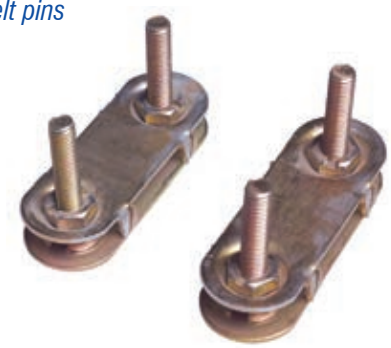

Motor
Motor

Redüktör Motor
Reducing Motor

Rotoflow Bezi
Rotoflow Cloth

Ø 30
Ø 40
Ø 50
Ø 60
Ø 100
Ø 130
Ø 160
Ø 200

Akış Borusu (Krom ve Galvaniz)
Flow Pipe (Chrome and Galvanized)

Kontrol Borusu (Krom)
Control Tube (Chrome)

Menteşeli Kontrol Borusu (Krom)
Hinged Control Tube (Chrome)

Çatal (Krom)
Fork (Chrome)

Çatal Klape (Krom)
Fork Flap (Chrome)

Flanşlı Elek Kontrol Borusu (Krom)
Flanged Sieve Control Tube (Chrome)

Elek Çakması
Sieve Driving

Zaviye
Corner

Redüksiyon
Reduction

Krolet
Crolette

Soba - Pipo Enjektör
Stove-Pipe Injector

Un Klepesi
Flour Clamp

Yuvarlak Delikli Saclar
Round Perforated Sheet Metals

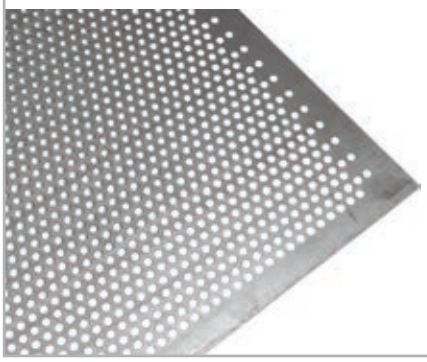

Oval Saclar
Oval Sheet Metal

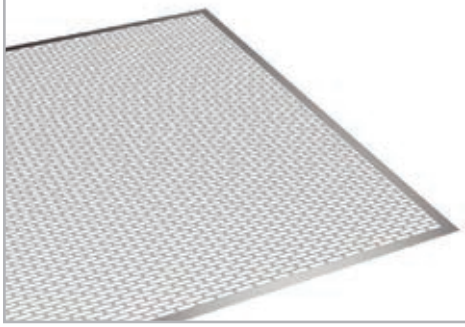

Terso Saclar
Terso Sheet Metals

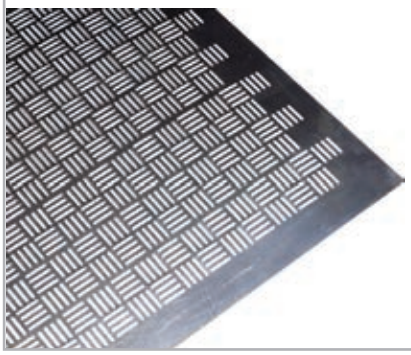

Triyör Sacı
Trieur Sheet Metal

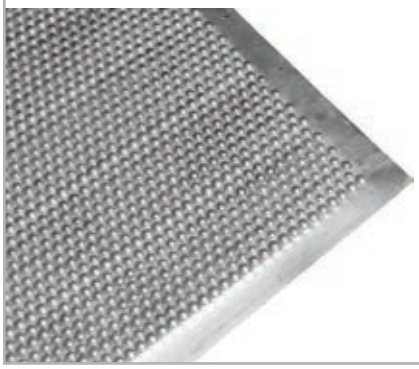

Sabit Dikiş Makinesi (Newlong DS-9C)*Flow Pipe*
Built-in-Sewing Machine (Newlong DS-9C)

Portatatif Dikiş Makinesi (Newlong NP - 7A)
Portable Sewing Machine (Newlong NP - 7A)

Dikiş Makine Askısı
Sewing Machine Rack

Dikiş Makinesi İğnesi (Fischbein)
Sewing Machine Needle (Fischbein)

Füze Tipi Mıknatıs
Rocket Type Magnet

Alüminyum Mıknatıs
Aluminum Magnet

Seperatör Mıknatıs
Separator Box

Vibro Motor
Vibro Motor

Baskül
Scale

Debimetre Tav Cihazı
Flow-meter Dampening Device

Paçal Makinesi
Blending Machine

Hava Kilidi
Airlock

İrmik Kırıcı
Semolina Breaker

Hız Kontrollü Vitamin Cihazı
Speed Controlled Vitamin Device

Vals Pistonu

İrmik Sasör Fırçası
Semolina Purifier Brush

Galvanizli Panjur Sacı
Galvanized Shutter Sheet Metal

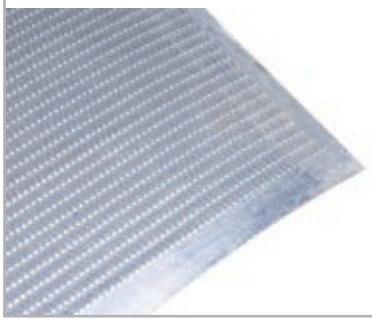

Kepek Fırça Sacları
Bran Brush Sheet Metals

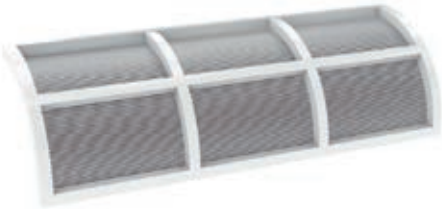

Ø 0.50
Ø 0.60
Ø 0.70
Ø 0.80
Ø 1.00
Ø 1.20

Kabuk Soyucu Sacı
Scourer Sheet Metals

Kabuk Soyucu Teli
Scourer Wire

Taş Ayırıcı Teli
Destoner Wire

Telora Teli
Telora Wire

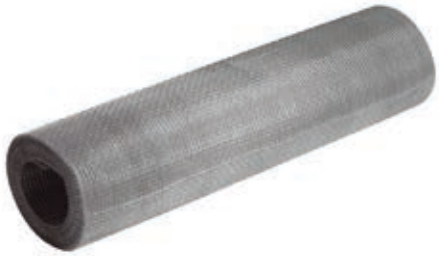

Paslanmaz Elek Teli
Stainless Sieve Wire

Kubur Tokası
Bunker Bag Belt

5 / 8 " 10 B

ZİNCİR DİŞLİLERİ (DIN 8187 ISO / R 606)
SPROCKETS (DIN 8187 ISO / R 606)

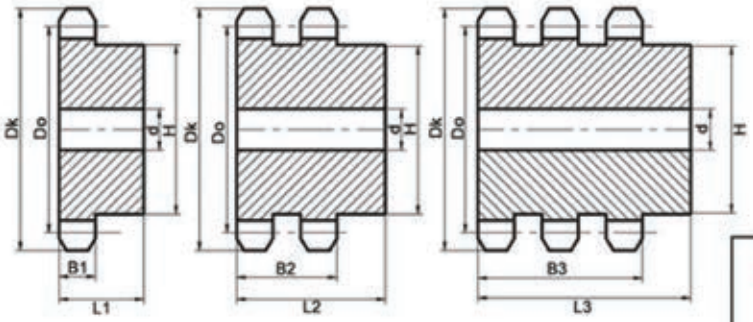

Perno Çapı Roller Ø	Hatve Pitch	
10,16 mm	15,88 mm	B1: 9,1 mm
		B2: 25,6 mm
		B3: 42,1 mm

Z	Dk	Do	H	d	L1	L2	L3
7	43	36.59	20	10	30	46	62
8	48	41.48	25	10	30	46	62
9	53	46.42	30	10	30	46	62
10	58	51.37	35	16	30	46	62
11	63	56.3	40	16	30	46	62
12	68	61.3	45	16	30	46	62
13	73	66.3	50	16	30	46	62
14	78	71.3	55	16	30	46	62
15	83	76.4	60	16	30	46	62
16	88	81.4	65	16	30	46	62
17	93	86.4	70	16	30	46	62
18	98	91.4	75	16	30	46	62
19	104	96.5	80	16	30	46	62
20	108	101.5	85	16	30	46	62
21	114	106.5	90	16	30	46	62
22	119	111.6	95	16	30	46	62
23	124	116.6	100	16	30	46	62
24	129	121.6	105	16	30	46	62
25	134	126.7	110	16	30	46	62
26	139	131.7	115	16	30	46	62
27	144	136.7	80 *	16	37	53	69
28	149	141.8	80 *	16	37	53	69
29	154	146.8	80 *	16	37	53	69
30	159	151.9	80 *	16	37	53	69
31	164	156.9	85 *	16	38	54	70
32	169	162.0	85 *	16	38	54	70
33	174	167.0	85 *	16	38	54	70
34	179	172.1	85 *	16	38	54	70
35	184	177.1	85 *	16	38	54	70
36	189	182.1	85 *	16	38	54	70
37	194	187.2	85 *	16	38	54	70
38	199	192.2	90 *	16	39	55	71
39	204	197.3	90 *	16	39	55	71
40	209	202.3	90 *	16	39	55	71

Z	Dk	Do	H	d	L1	L2	L3
41	214	207.4	90 *	16	39	55	71
42	219	212.4	90 *	16	39	55	71
43	224	217.5	90 *	16	39	55	71
44	229	222.5	90 *	16	39	55	71
45	234	227.6	95 *	16	39	55	71
46	239	232.6	95 *	20	39	55	71
47	245	237.7	95 *	20	39	55	71
48	250	242.7	95 *	20	39	55	71
49	255	247.8	95 *	20	39	55	71
50	260	252.8	95 *	20	39	55	71
51	265	257.88	95 *	20	39	55	71
52	270	262.93	100 *	20	40	56	72
53	275	267.97	100 *	20	40	56	72
54	280	273.02	100 *	20	40	56	72
55	285	278.08	100 *	20	40	56	72
56	290	283.13	100 *	20	40	56	72
57	295	288.18	100 *	20	40	56	72
58	300	293.23	100 *	20	40	56	72
59	305	298.28	100 *	20	40	56	72
60	310	303.3	110 *	20	42	58	74
61	315	308.38	110 *	20	42	58	74
65	335	328.6	110 *	20	42	58	74
70	361	353.8	110 *	20	42	58	74
75	386	379.1	110 *	20	42	58	74
76	391	384.2	110 *	20	42	58	74
80	411	404.4	120 *	20	42	58	74
85	436	429.6	120 *	20	42	58	74
90	462	454.9	120 *	25	42	58	74
95	487	480.1	120 *	25	42	58	74
100	512	505.4	130 *	25	44	60	76
105	538	530.7	130 *	25	44	60	76
110	563	555.9	130 *	25	44	60	76
114	583	576.1	140 *	25	45	61	77
120	613	606.5	140 *	25	45	61	77

8 mm 05 B

ZİNCİR DİŞLİLERİ (DIN 8187 ISO / R 606)
SPROCKETS (DIN 8187 ISO / R 606)

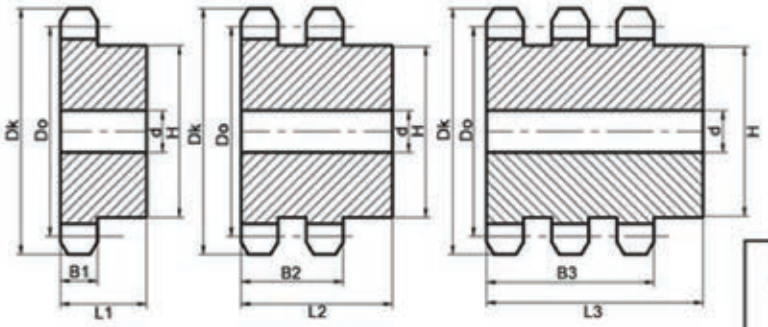

Perno Çapı Roller Ø	Hatve Pitch	B1: 2,8 mm
5 mm	8 mm	B2: 8,3 mm

Z	Dk	Do	H	d	L1	L2	L3
7	21	18.44	10	6	15	20	---
8	23.5	20.90	12	6	15	20	---
9	26	23.39	14	6	15	20	---
10	29.5	25.89	16	6	15	20	---
11	31	28.40	18	6	15	20	---
12	33.5	30.91	21	8	15	20	---
13	36	33.43	23	8	15	20	---
14	38.5	35.95	25	8	15	20	---
15	41	38.48	28	8	15	20	---
16	43.5	41.01	30	8	15	20	---
17	46	43.54	33	8	15	20	---
18	48.5	46.07	35	8	15	20	---
19	51	48.60	38	8	15	20	---
20	53.5	51.14	40	8	15	20	---
21	56	53.68	43	10	16	22	---
22	58.5	56.21	45	10	16	22	---
23	61.5	58.75	48	10	16	22	---
24	64	61.29	50	10	16	22	---
25	66.5	63.83	53	10	16	22	---
26	69	66.37	55	10	16	22	---
27	71.5	68.91	58	10	16	22	---
28	74	71.45	60	10	16	22	---
29	76.5	73.99	63	10	16	22	---
30	79	76.53	65	10	16	22	---
31	81.5	79.08	68	10	16	22	---
32	84	81.62	70	10	16	22	---
33	86.5	84.16	73	10	16	22	---
34	89	86.70	75	10	16	22	---
35	91.5	89.25	78	10	16	22	---
36	94.5	91.79	80	12	20	26	---
37	97	94.33	83	12	20	26	---
38	99.5	96.88	85	12	20	26	---
39	102	99.42	88	12	20	26	---
40	104.5	101.96	90	12	20	26	---

Z	Dk	Do	H	d	L1	L2	L3
41	107	104.51	93	12	20	26	---
42	109.5	107.05	96	12	20	26	---
43	112	109.60	98	12	20	26	---
44	114.5	112.14	101	12	20	26	---
45	117	114.68	103	12	20	26	---
46	120	117.23	106	16	20	26	---
47	122.5	119.77	109	16	20	26	---
48	125	122.32	112	16	20	26	---
49	127.5	124.86	115	16	20	26	---
50	130	127.41	118	16	20	26	---
51	132.5	129.93	121	16	20	26	---
52	135	132.48	124	16	20	26	---
53	137.5	135.03	127	16	20	26	---
54	140	137.57	130	16	20	26	---
55	142.5	140.13	75 *	16	33	36.5	---
56	145	142.67	75 *	16	33	36.5	---
57	147.5	145.22	75 *	16	33	36.5	---
58	150	147.77	75 *	16	33	36.5	---
59	153	150.32	75 *	16	33	36.5	---
60	155.5	152.86	75 *	16	33	36.5	---
61	158	155.41	75 *	16	33	36.5	---
65	168	165.59	75 *	16	33	36.5	---
70	181	178.31	80 *	16	33	36.5	---
75	193.5	191.04	80 *	16	33	36.5	---
76	196	193.59	80 *	16	33	36.5	---
80	206.5	203.77	85 *	20	35	38.5	---
85	219	216.50	90 *	20	35	38.5	---
90	231.5	229.23	90 *	20	35	38.5	---
95	244.5	241.96	90 *	20	35	38.5	---
100	257	254.69	90 *	20	35	38.5	---
105	270	267.42	90 *	20	35	38.5	---
110	282.5	280.15	90 *	20	35	38.5	---
114	293	290.34	90 *	20	35	38.5	---
120	308	305.61	90 *	20	35	38.5	---

3 / 8 " 06 B

ZİNCİR DİŞLİLERİ (DIN 8187 ISO / R 606)
SPROCKETS (DIN 8187 ISO / R 606)

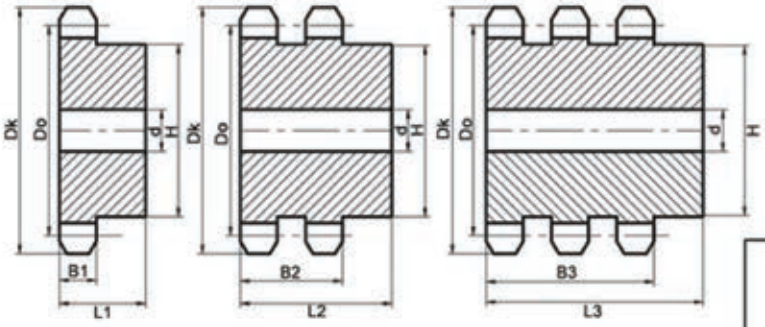

Perno Çapı Roller Ø	Hatve Pitch	
6,35 mm	9,525 mm	B1: 5,3 mm
		B2: 15,6 mm
		B3: 25,6 mm

Z	Dk	Do	H	d	L1	L2	L3
7	25	21.95	11	8	24	34	44
8	28	24.89	14	8	24	34	44
9	29.5	27.85	17	8	24	34	44
10	34	30.82	20	10	24	34	44
11	37	33.81	23	10	24	34	44
12	39.5	36.80	26	10	24	34	44
13	43	39.80	29	10	24	34	44
14	44.5	42.81	32	10	24	34	44
15	49	45.81	35	10	24	34	44
16	52	48.82	37	10	24	34	44
17	54.5	51.84	40	12	24	34	44
18	58	54.85	43	12	24	34	44
19	59.5	57.87	46	12	24	34	44
20	64	60.89	49	12	24	34	44
21	67	63.91	52	12	24	34	44
22	69.5	66.93	55	12	24	34	44
23	73	69.95	58	12	24	34	44
24	74.5	72.97	61	12	24	34	44
25	79	76.00	64	12	24	34	44
26	82	79.02	67	12	24	34	44
27	84.5	82.05	70	12	24	34	44
28	88	85.07	72	12	24	34	44
29	91	88.10	75	12	24	34	44
30	94	91.12	78	12	24	34	44
31	97	94.15	81	12	24	34	44
32	99.5	97.18	83	12	24	34	44
33	103	100.20	85	12	24	34	44
34	107	103.23	88	12	24	34	44
35	109	106.26	91	12	24	34	44
36	112	109.29	94	16	24	34	44
37	114.5	112.31	97	16	24	34	44
38	119	115.34	100	16	24	34	44
39	122	118.37	104	16	24	34	44
40	124.5	121.40	107	16	24	34	44

Z	Dk	Do	H	d	L1	L2	L3
41	127	124.43	110	16	24	34	44
42	129.5	127.46	113	16	24	34	44
43	134	130.49	116	16	24	34	44
44	137	133.52	119	16	24	34	44
45	139	136.55	122	16	24	34	44
46	143	139.58	80 *	16	33	43	53
47	146	142.61	80 *	16	33	43	53
48	149	145.61	80 *	16	33	43	53
49	152	148.67	80 *	16	33	43	53
50	155	151.70	80 *	16	33	43	53
51	158	154.73	85 *	16	34	44	54
52	161	157.75	85 *	16	34	44	54
53	164	160.78	85 *	16	34	44	54
54	167	163.81	85 *	16	34	44	54
55	170	166.85	90 *	16	35	45	55
56	173	169.88	90 *	16	35	45	55
57	176	172.91	90 *	16	35	45	55
58	179	175.94	90 *	16	35	45	55
59	182	178.97	90 *	16	35	45	55
60	185	182.00	90 *	16	35	45	55
61	188	185.03	90 *	16	35	45	55
65	200	197.15	90 *	16	35	45	55
70	215	212.30	90 *	16	35	45	55
75	230	227.46	100 *	16	36	46	56
76	234	230.49	100 *	16	36	46	56
80	246	242.61	100 *	16	36	46	56
85	261	257.77	100 *	16	36	46	56
90	276	272.93	120 *	16	39	49	59
95	291	288.08	120 *	16	39	49	59
100	306	303.24	120 *	16	39	49	59
105	321	318.40	120 *	16	39	49	59
110	337	333.56	120 *	16	39	49	59
114	349	345.68	120 *	16	39	49	59
120	367	363.87	120 *	16	39	49	59

1 / 2 " 08 B

ZİNCİR DİŞLİLERİ (DIN 8187 ISO / R 606)
SPROCKETS (DIN 8187 ISO / R 606)

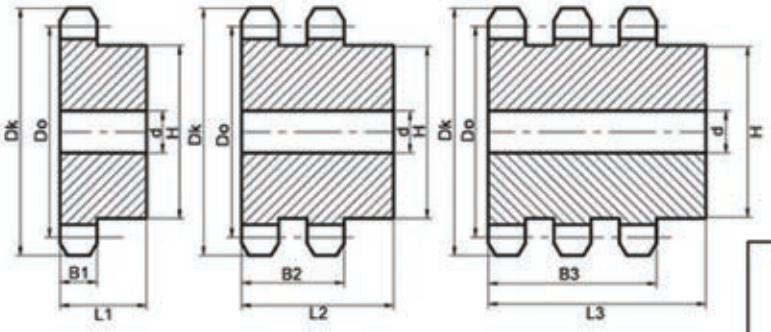

Perno Çapı Roller Ø	Hatve Pitch	
8,51 mm	12,7 mm	B1: 7,2 mm
		B2: 21 mm
		B3: 34,9 mm

Z	Dk	Do	H	d	L1	L2	L3
7	34	29.27	16	10	26	40	54
8	38	33.19	20	10	26	40	54
9	42	37.13	24	10	26	40	54
10	44.5	41.1	28	10	26	40	54
11	49	45.1	32	12	26	40	54
12	54	49.1	36	12	26	40	54
13	58	53.1	40	12	26	40	54
14	62	57.1	44	12	26	40	54
15	64.5	61.1	48	12	26	40	54
16	69	65.1	52	12	26	40	54
17	74	69.1	56	12	26	40	54
18	78	73.1	60	12	26	40	54
19	82	77.2	64	12	26	40	54
20	84.5	81.2	67	12	26	40	54
21	89	85.2	71	12	26	40	54
22	94	89.2	75	12	26	40	54
23	98	93.3	79	12	26	40	54
24	102	97.3	82	12	26	40	54
25	104.5	101.3	86	12	26	40	54
26	109	105.4	90	16	26	40	54
27	114	109.4	94	16	26	40	54
28	118	113.4	98	16	26	40	54
29	122	117.5	102	16	26	40	54
30	124.5	121.5	106	16	26	40	54
31	129	125.5	110	16	26	40	54
32	134	129.6	114	16	26	40	54
33	139	133.6	118	16	26	40	54
34	143	137.6	80 *	16	35	49	63
35	147	141.7	80 *	16	35	49	63
36	151	145.7	80 *	16	35	49	63
37	155	149.8	80 *	16	35	49	63
38	159	153.8	85 *	16	36	50	64
39	163	157.8	85 *	16	36	50	64
40	167	161.9	85 *	16	36	50	64

Z	Dk	Do	H	d	L1	L2	L3
41	171	165.9	85 *	16	36	50	64
42	175	170.0	85 *	16	36	50	64
43	179	174.0	85 *	16	36	50	64
44	183	178.0	85 *	16	36	50	64
45	187	182.1	90 *	16	37	51	65
46	191	186.1	90 *	16	37	51	65
47	195	190.1	90 *	16	37	51	65
48	199	194.2	90 *	16	37	51	65
49	203	198.2	90 *	16	37	51	65
50	207	202.3	90 *	16	37	51	65
51	211	206.3	90 *	16	37	51	65
52	215	210.34	100 *	16	38	52	66
53	219	214.38	100 *	16	38	52	66
54	223	218.42	100 *	16	38	52	66
55	227	222.46	100 *	16	38	52	66
56	231	226.5	100 *	16	38	52	66
57	235	230.54	100 *	16	38	52	66
58	239	234.58	100 *	20	38	52	66
59	243	238.62	100 *	20	38	52	66
60	247	242.66	100 *	20	38	52	66
61	252	246.7	100 *	20	38	52	66
65	268	262.9	110 *	20	39	53	67
70	288	283.1	110 *	20	39	53	67
75	308	303.3	110 *	20	39	53	67
76	312	307.3	110 *	20	39	53	67
80	328	323.5	110 *	20	39	53	67
85	349	343.7	110 *	20	39	53	67
90	369	363.9	110 *	20	39	53	67
95	389	384.1	110 *	20	39	53	67
100	409	404.3	120 *	20	39	53	67
105	429.5	424.5	120 *	20	39	53	67
110	450	444.7	120 *	20	39	53	67
114	466	460.9	120 *	20	39	53	67
120	490	485.2	120 *	20	39	53	67

5 / 8 " 10 B

ZİNCİR DİŞLİLERİ (DIN 8187 ISO / R 606)
SPROCKETS (DIN 8187 ISO / R 606)

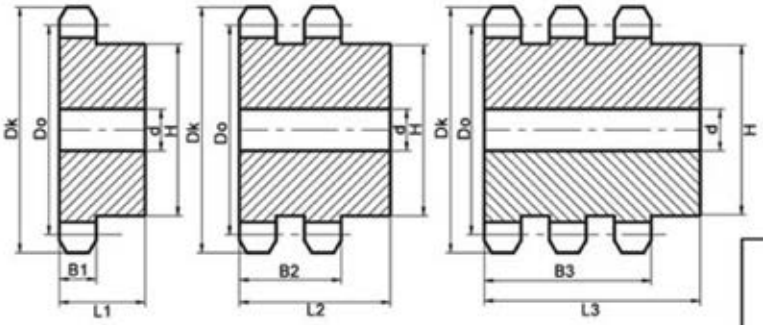

Perno Çapı Roller Ø	Hatve Pitch	
10,16 mm	15,88 mm	B1: 9,1 mm
		B2: 25,6 mm
		B3: 42,1 mm

Z	Dk	Do	H	d	L1	L2	L3
7	43	36.59	20	10	30	46	62
8	48	41.48	25	10	30	46	62
9	53	46.42	30	10	30	46	62
10	58	51.37	35	16	30	46	62
11	63	56.3	40	16	30	46	62
12	68	61.3	45	16	30	46	62
13	73	66.3	50	16	30	46	62
14	78	71.3	55	16	30	46	62
15	83	76.4	60	16	30	46	62
16	88	81.4	65	16	30	46	62
17	93	86.4	70	16	30	46	62
18	98	91.4	75	16	30	46	62
19	104	96.5	80	16	30	46	62
20	108	101.5	85	16	30	46	62
21	114	106.5	90	16	30	46	62
22	119	111.6	95	16	30	46	62
23	124	116.6	100	16	30	46	62
24	129	121.6	105	16	30	46	62
25	134	126.7	110	16	30	46	62
26	139	131.7	115	16	30	46	62
27	144	136.7	80 *	16	37	53	69
28	149	141.8	80 *	16	37	53	69
29	154	146.8	80 *	16	37	53	69
30	159	151.9	80 *	16	37	53	69
31	164	156.9	85 *	16	38	54	70
32	169	162.0	85 *	16	38	54	70
33	174	167.0	85 *	16	38	54	70
34	179	172.1	85 *	16	38	54	70
35	184	177.1	85 *	16	38	54	70
36	189	182.1	85 *	16	38	54	70
37	194	187.2	85 *	16	38	54	70
38	199	192.2	90 *	16	39	55	71
39	204	197.3	90 *	16	39	55	71
40	209	202.3	90 *	16	39	55	71

Z	Dk	Do	H	d	L1	L2	L3
41	214	207.4	90 *	16	39	55	71
42	219	212.4	90 *	16	39	55	71
43	224	217.5	90 *	16	39	55	71
44	229	222.5	90 *	16	39	55	71
45	234	227.6	95 *	16	39	55	71
46	239	232.6	95 *	20	39	55	71
47	245	237.7	95 *	20	39	55	71
48	250	242.7	95 *	20	39	55	71
49	255	247.8	95 *	20	39	55	71
50	260	252.8	95 *	20	39	55	71
51	265	257.88	95 *	20	39	55	71
52	270	262.93	100 *	20	40	56	72
53	275	267.97	100 *	20	40	56	72
54	280	273.02	100 *	20	40	56	72
55	285	278.08	100 *	20	40	56	72
56	290	283.13	100 *	20	40	56	72
57	295	288.18	100 *	20	40	56	72
58	300	293.23	100 *	20	40	56	72
59	305	298.28	100 *	20	40	56	72
60	310	303.3	110 *	20	42	58	74
61	315	308.38	110 *	20	42	58	74
65	335	328.6	110 *	20	42	58	74
70	361	353.8	110 *	20	42	58	74
75	386	379.1	110 *	20	42	58	74
76	391	384.2	110 *	20	42	58	74
80	411	404.4	120 *	20	42	58	74
85	436	429.6	120 *	20	42	58	74
90	462	454.9	120 *	25	42	58	74
95	487	480.1	120 *	25	42	58	74
100	512	505.4	130 *	25	44	60	76
105	538	530.7	130 *	25	44	60	76
110	563	555.9	130 *	25	44	60	76
114	583	576.1	140 *	25	45	61	77
120	613	606.5	140 *	25	45	61	77

3 / 4 " 12 B

ZİNCİR DİŞLİLERİ (DIN 8187 ISO / R 606)
SPROCKETS (DIN 8187 ISO / R 606)

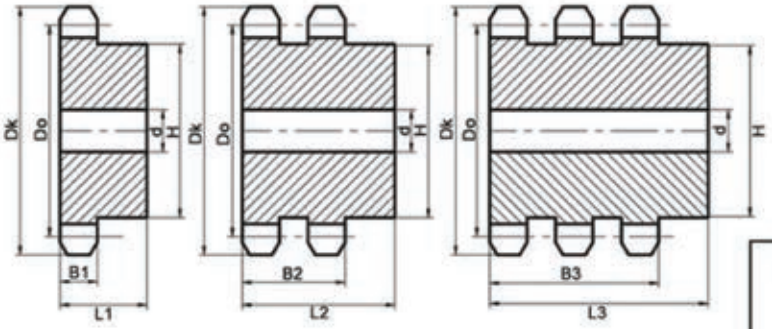

Perno Çapı Roller Ø	Hatve Pitch	
12,07 mm	19,05 mm	B1: 11,1 mm
		B2: 30,3 mm
		B3: 49,8 mm

Z	Dk	Do	H	d	L1	L2	L3
7	53	43.9	26	16	32	51	71
8	59	49.8	32	16	32	51	71
9	64	55.7	38	16	32	51	71
10	69	61.6	44	16	32	51	71
11	74.5	67.6	50	16	32	51	71
12	83	73.6	56	16	32	51	71
13	88	79.6	62	16	32	51	71
14	94	85.6	68	16	32	51	71
15	99.5	91.6	74	16	32	51	71
16	104.5	97.6	80	16	32	51	71
17	113	103.7	86	16	32	51	71
18	119	109.7	92	16	32	51	71
19	124	115.7	98	16	32	51	71
20	129.5	121.8	104	16	32	51	71
21	134.5	127.8	110	16	32	51	71
22	143	133.9	80 *	20	39	58	77
23	149	139.9	80 *	20	39	58	77
24	155	145.9	80 *	20	39	58	77
25	161	152.0	80 *	20	39	58	77
26	167	158.0	85 *	20	40	59	78
27	173	164.1	85 *	20	40	59	78
28	179	170.1	85 *	20	40	59	78
29	185	176.2	85 *	20	40	59	78
30	191	182.3	90 *	20	41	60	79
31	197	188.3	90 *	20	41	60	79
32	203	194.4	90 *	20	41	60	79
33	209	200.4	90 *	20	41	60	79
34	215	206.5	90 *	20	41	60	79
35	221	212.5	95 *	20	41	60	79
36	228	218.6	95 *	20	41	60	79
37	234	224.6	95 *	20	41	60	79
38	240	230.7	95 *	20	41	60	79
39	246	236.8	95 *	20	41	60	79
40	252	242.8	95 *	20	41	60	79

Z	Dk	Do	H	d	L1	L2	L3
41	258	248.9	100 *	20	42	61	80
42	264	254.9	100 *	20	42	61	80
43	270	261.0	100 *	20	42	61	80
44	276	267.0	100 *	20	42	61	80
45	282	273.1	100 *	20	42	61	80
46	288	279.2	110 *	20	43	62	81
47	294	285.2	110 *	20	43	62	81
48	300	291.3	110 *	20	43	62	81
49	306	297.3	110 *	20	43	62	81
50	312	303.4	110 *	20	43	62	81
51	318	309.45	110 *	20	43	62	81
52	325	315.51	110 *	20	43	62	81
53	331	321.57	120 *	20	43	62	81
54	337	327.63	120 *	20	43	62	81
55	343	333.69	120 *	20	43	62	81
56	349	339.75	120 *	20	43	62	81
57	355	345.81	120 *	20	43	62	81
58	361	351.87	120 *	20	43	62	81
59	367	357.93	120 *	20	43	62	81
60	374	363.99	130 *	25	45	64	83
61	379	370.06	130 *	25	45	64	83
65	403	394.3	130 *	25	45	64	83
70	433	424.6	130 *	25	45	64	83
75	465	454.9	130 *	25	45	64	83
76	470	461.0	130 *	25	45	64	83
80	494	485.2	130 *	25	45	64	83
85	525	515..6	140 *	25	46	65	84
90	555	545.9	140 *	25	46	65	84
95	585	576.2	140 *	25	46	65	84
100	615	606.5	140 *	25	46	65	84
105	646	636.8	140 *	25	46	65	84
110	676	667.1	140 *	25	46	65	84
114	700	691.4	140 *	25	46	65	84
120	737	727.7	140 *	25	46	65	84

1 " 16 B

ZİNCİR DİŞLİLERİ (DIN 8187 ISO / R 606)
SPROCKETS (DIN 8187 ISO / R 606)

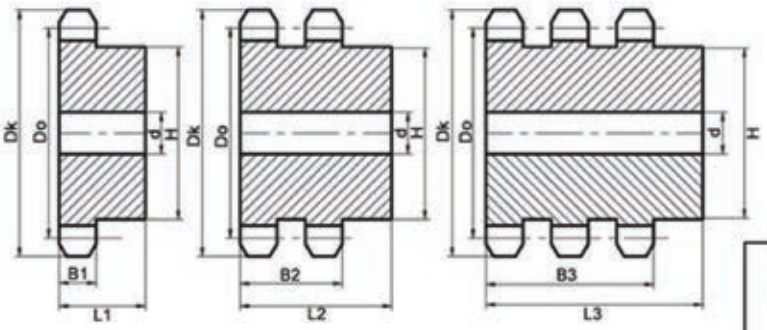

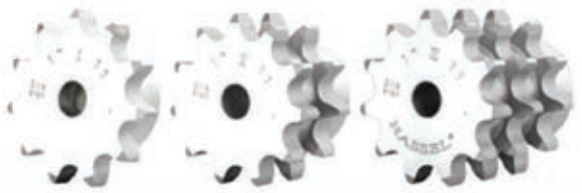

Perno Çapı Roller Ø	Hatve Pitch	
15,88 mm	25,4 mm	B1: 16,2 mm
		B2: 47,7 mm
		B3: 79,6 mm

Z	Dk	Do	H	d	L1	L2	L3
7	69	58.55	36	16	40	72	104
8	78	66.37	43	16	40	72	104
9	84	74.27	52	16	40	72	104
10	94	82.19	60	16	40	72	104
11	99.5	90.1	66	20	40	72	104
12	109	98.1	74	20	40	72	104
13	118	106.1	82	20	40	72	104
14	124	114.1	90	20	40	72	104
15	134	122.2	98	20	40	72	104
16	139	130.2	106	20	40	72	104
17	149	138.2	112	20	40	72	104
18	158	146.3	120	20	40	72	104
19	166	154.3	110 *	25	47	79	111
20	174	162.4	110 *	25	47	79	111
21	182	170.4	110 *	25	47	79	111
22	190	178.5	110 *	25	47	79	111
23	198	186.5	110 *	25	47	79	111
24	207	194.6	110 *	25	47	79	111
25	215	202.7	120 *	25	47	79	111
26	223	210.7	120 *	25	47	79	111
27	231	218.8	120 *	25	47	79	111
28	239	226.8	120 *	25	47	79	111
29	247	234.9	120 *	25	47	79	111
30	255	243.0	120 *	25	47	79	111
31	263	251.1	130 *	25	49	81	113
32	271	259.1	130 *	25	49	81	113
33	279	267.2	130 *	25	49	81	113
34	287	275.3	130 *	25	49	81	113
35	295	283.4	130 *	25	49	81	113
36	303	291.4	130 *	25	49	81	113
37	312	299.5	130 *	25	49	81	113
38	320	307.6	130 *	25	49	81	113
39	328	315.7	130 *	25	49	81	113
40	336	323.7	130 *	25	49	81	113

Z	Dk	Do	H	d	L1	L2	L3
41	344	331.8	140 *	25	50	82	114
42	352	339.9	140 *	25	50	82	114
43	360	348.0	140 *	25	50	82	114
44	368	356.1	140 *	25	50	82	114
45	376	364.1	140 *	25	50	82	114
46	384	372.2	140 *	25	50	82	114
47	392	380.3	140 *	25	50	82	114
48	400	388.4	140 *	25	50	82	114
49	408	396.4	140 *	25	50	82	114
50	417	404.5	140 *	25	50	82	114
51	425	412.6	150 *	38	53	85	117
52	433	420.68	150 *	38	53	85	117
53	441	428.76	150 *	38	53	85	117
54	449	436.84	150 *	38	53	85	117
55	457	444.92	150 *	38	53	85	117
56	465	453.0	150 *	38	53	85	117
57	473	461.08	150 *	38	53	85	117
58	481	469.16	150 *	38	53	85	117
59	489	477.24	150 *	38	53	85	117
60	497	485.33	150 *	38	53	85	117
61	505	493.41	150 *	38	53	85	117
65	538	525.7	150 *	38	53	85	117
70	578	566.1	150 *	38	53	85	117
75	619	606.6	150 *	38	53	85	117
76	627	614.6	150 *	38	53	85	117
80	659	647.0	160 *	38	53	85	117
85	699	687.4	160 *	38	53	85	117
90	740	727.8	160 *	38	53	85	117
95	780	768.2	160 *	38	53	85	117
100	821	808.6	160 *	38	53	85	117
105	861	849.1	160 *	38	53	85	117
110	901	889.5	160 *	38	53	85	117
114	933	921.8	160 *	38	53	85	117
120	982	970.3	160 *	38	53	85	117

1 1/4 " 20 B

ZİNCİR DİŞLİLERİ (DIN 8187 ISO / R 606)
SPROCKETS (DIN 8187 ISO / R 606)

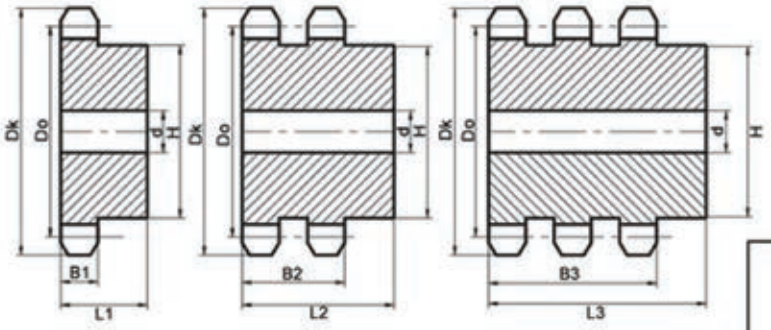

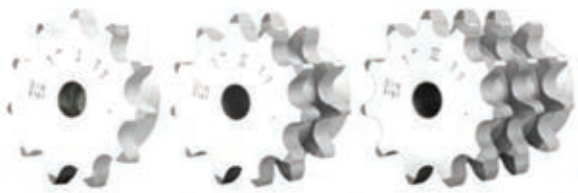

Perno Çapı Roller Ø	Hatve Pitch	
19,05 mm	31,75 mm	B1: 18,6 mm
		B2: 54,6 mm
		B3: 91 mm

Z	Dk	Do	H	d	L1	L2	L3
7	87	73.18	42	20	50	86	123
8	97	82.96	52	20	50	86	123
9	107	92.81	64	20	50	86	123
10	117	102.74	74	20	50	86	123
11	127	112.7	84	20	50	86	123
12	137	122.7	96	20	50	86	123
13	147	132.7	102	20	50	86	123
14	157	142.7	108	20	50	86	123
15	167	152.7	120	20	50	86	123
16	177	162.7	110 *	25	50	86	123
17	187	172.8	120 *	25	50	86	123
18	197	182.8	120 *	25	50	86	123
19	207	192.9	120 *	25	50	86	123
20	217	202.9	120 *	25	50	86	123
21	227	213.0	130 *	25	52	88	125
22	237	223.1	130 *	25	52	88	125
23	247	233.2	130 *	25	52	88	125
24	257	243.2	130 *	25	52	88	125
25	267	253.3	130 *	25	52	88	125
26	277	263.4	130 *	25	52	88	125
27	288	273.5	130 *	25	52	88	125
28	298	283.6	130 *	25	52	88	125
29	308	293.7	130 *	25	52	88	125
30	318	303.8	140 *	38	53	89	126
31	328	313.8	140 *	38	53	89	126
32	338	323.9	140 *	38	53	89	126
33	348	334.0	140 *	38	53	89	126
34	358	344.1	140 *	38	53	89	126
35	368	354.2	140 *	38	53	89	126
36	378	364.3	140 *	38	53	89	126
37	388	374.4	140 *	38	53	89	126
38	399	384.5	140 *	38	53	89	126
39	409	394.6	140 *	38	53	89	126
40	419	404.7	140 *	38	53	89	126

Z	Dk	Do	H	d	L1	L2	L3
41	429	414.8	150 *	38	53	89	126
42	439	424.9	150 *	38	53	89	126
43	449	434.9	150 *	38	53	89	126
44	459	445.1	150 *	38	53	89	126
45	469	455.2	160 *	38	56	92	129
46	479	465.3	160 *	38	56	92	129
47	489	475.4	160 *	38	56	92	129
48	499	485.5	160 *	38	56	92	129
49	510	495.6	160 *	38	56	92	129
50	520	505.6	160 *	38	56	92	129
51	530	515.75	160 *	38	56	92	129
52	540	525.85	170 *	38	58	94	131
53	550	535.95	170 *	38	58	94	131
54	560	546.05	170 *	38	58	94	131
55	570	556.15	170 *	38	58	94	131
56	580	566.25	170 *	38	58	94	131
57	590	576.35	170 *	38	58	94	131
58	600	586.45	170 *	38	58	94	131
59	610	596.56	170 *	38	58	94	131
60	621	606.66	170 *	38	58	94	131
61	631	616.76	170 *	38	58	94	131
65	671	657.2	170 *	38	58	94	131
70	722	707.7	170 *	38	58	94	131
75	772	758.2	170 *	38	58	94	131
76	782	768.2	170 *	38	58	94	131
80	823	808.7	180 *	38	58	94	131
85	873	859.2	180 *	38	58	94	131
90	924	909.8	180 *	38	58	94	131
95	974	960.3	180 *	38	58	94	131
100	1025	1010.8	180 *	38	58	94	131
105	1075	1061.3	180 *	38	58	94	131
110	1126	1111.9	180 *	38	58	94	131
114	1166	1152.3	180 *	38	58	94	131
120	1227	1212.9	180 *	38	58	94	131

1 1 / 2 " 24 B

ZİNCİR DİŞLİLERİ (DIN 8187 ISO / R 606)
SPROCKETS (DIN 8187 ISO / R 606)

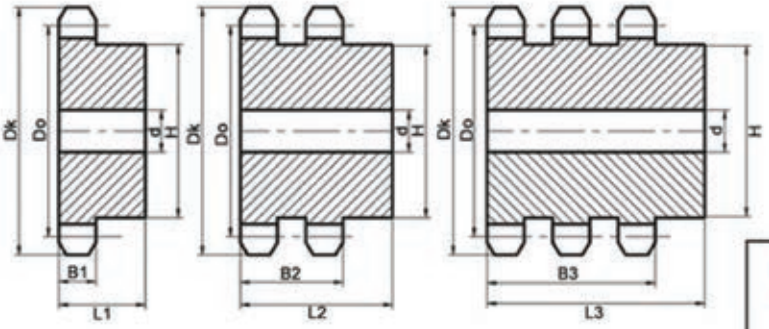

Perno Çapı Roller Ø	Hatve Pitch	B1: 24,1 mm
25,4 mm	38,1 mm	B2: 72 mm
		B3: 120,3 mm

Z	Dk	Do	H	d	L1	L2	L3
7	102	87.8	44	20	60	108	156
8	114	99.6	56	20	60	108	156
9	125	111.4	68	25	60	108	156
10	137	123.3	80	25	60	108	156
11	149	135.2	96	25	60	108	156
12	161	147.2	106	25	60	108	156
13	173	159.2	118	25	60	108	156
14	185	171.2	130	25	60	108	156
15	197	183.3	120 *	25	55	103	152
16	209	195.3	120 *	25	55	103	152
17	221	207.3	120 *	25	55	103	152
18	233	219.4	130 *	25	56	104	153
19	246	231.5	130 *	25	56	104	153
20	258	243.5	130 *	25	56	104	153
21	270	255.6	130 *	25	56	104	153
22	282	267.7	130 *	25	56	104	153
23	294	279.8	130 *	25	56	104	153
24	306	291.9	130 *	25	56	104	153
25	318	304.0	140 *	25	58	106	155
26	330	316.1	140 *	25	58	106	155
27	342	328.2	140 *	25	58	106	155
28	354	340.3	140 *	25	58	106	155
29	366	352.4	140 *	25	58	106	155
30	379	364.5	150 *	38	60	108	157
31	391	376.6	150 *	38	60	108	157
32	403	388.7	150 *	38	60	108	157
33	414	400.8	150 *	38	60	108	157
34	427	412.9	150 *	38	60	108	157
35	439	425.0	150 *	38	60	108	157
36	451	437.2	160 *	38	60	108	157
37	463	449.3	160 *	38	60	108	157
38	475	461.4	160 *	38	60	108	157
39	488	473.5	160 *	38	60	108	157
40	500	485.6	160 *	38	60	108	157

Z	Dk	Do	H	d	L1	L2	L3
41	512	497.7	160 *	38	60	108	157
42	524	509.8	160 *	38	60	108	157
43	536	521.9	160 *	38	60	108	157
44	548	534.1	160 *	38	60	108	157
45	560	546.2	170 *	38	63	111	160
46	572	558.3	170 *	38	63	111	160
47	584	570.4	170 *	38	63	111	160
48	597	582.5	170 *	38	63	111	160
49	609	594.7	170 *	38	63	111	160
50	621	606.8	170 *	38	63	111	160
51	633	618.9	180 *	38	63	111	160
52	645	631.02	180 *	38	63	111	160
53	657	643.14	180 *	38	63	111	160
54	669	655.26	180 *	38	63	111	160
55	681	667.38	180 *	38	63	111	160
56	694	679.5	180 *	38	63	111	160
57	706	691.63	180 *	38	63	111	160
58	718	703.75	180 *	38	63	111	160
59	730	715.87	180 *	38	63	111	160
60	742	727.99	190 *	38	65	113	162
61	754	740.11	190 *	38	65	113	162
65	803	788.6	190 *	38	65	113	162
70	863	849.2	190 *	38	65	113	162
75	923	909.4	190 *	38	65	113	162
76	936	921.9	190 *	38	65	113	162
80	985	970.5	200 *	38	65	113	162
85	1045	1031.1	200 *	38	65	113	162
90	1106	1091.7	200 *	38	65	113	162
95	1166	1152.3	200 *	38	65	113	162
100	1227	1213.0	200 *	38	65	113	162
105	1288	1273.6	200 *	38	65	113	162
110	1348	1334.2	200 *	38	65	113	162
114	1397	1382.7	200 *	38	65	113	162
120	1470	1455.5	200 *	38	65	113	162

1 3/4 " 28 B

ZİNCİR DİŞLİLERİ (DIN 8187 ISO / R 606)
SPROCKETS (DIN 8187 ISO / R 606)

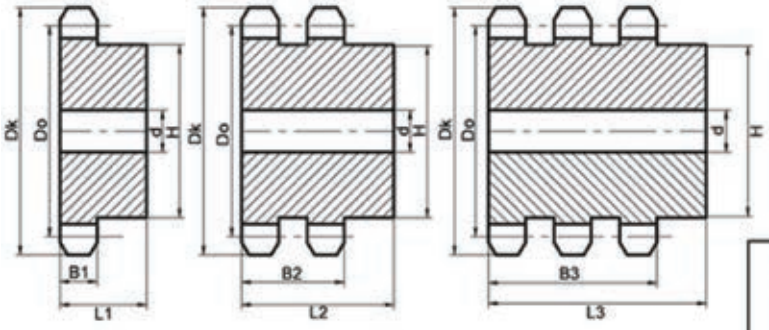

Perno Çapı Roller Ø	Hatve Pitch	
27,94 mm	44,45 mm	B1: 29,4 mm
		B2: 88,4 mm
		B3: 148 mm

Z	Dk	Do	H	d	L1	L2	L3
7	120	102.5	60	38	60	118	189
8	134	116.1	72	38	60	118	189
9	148	130.0	86	38	60	118	189
10	162	143.8	100	38	60	118	189
11	176	157.8	114	38	60	118	189
12	190	171.8	128	38	60	118	189
13	204	185.8	115 *	38	77	136	196
14	218	199.8	125 *	38	77	136	196
15	232	213.8	140 *	38	77	136	196
16	246	227.9	140 *	38	77	136	196
17	260	241.9	150 *	38	77	136	196
18	274	256.0	150 *	38	77	136	196
19	288	270.1	160 *	38	77	136	196
20	302	284.1	160 *	38	77	136	196
21	316	298.3	170 *	38	77	136	196
22	330	312.3	170 *	38	77	136	196
23	344	326.4	170 *	38	77	136	196
24	358	340.5	170 *	38	77	136	196
25	373	354.7	170 *	38	77	136	196
26	387	368.8	170 *	38	77	136	196
27	401	382.9	170 *	38	77	136	196
28	415	397.0	170 *	38	77	136	196
29	429	411.1	170 *	38	77	136	196
30	443	425.3	170 *	38	77	136	196
31	457	439.4	170 *	38	77	136	196
32	472	453.5	180 *	38	77	136	196
33	486	467.6	180 *	38	77	136	196
34	500	481.7	180 *	38	77	136	196
35	514	495.9	180 *	38	77	136	196
36	528	510.0	180 *	38	77	136	196
37	542	524.2	180 *	38	77	136	196
38	556	538.3	180 *	38	77	136	196
39	570	552.4	180 *	38	77	136	196
40	585	566.6	180 *	38	77	136	196

Z	Dk	Do	H	d	L1	L2	L3
41	599	580.6	180 *	38	77	136	196
42	613	594.8	190 *	38	77	136	196
43	627	608.9	190 *	38	77	136	196
44	641	623.1	190 *	38	77	136	196
45	655	637.2	190 *	38	77	136	196
46	669	651.4	190 *	38	77	136	196
47	684	665.5	190 *	38	77	136	196
48	698	679.6	190 *	38	77	136	196
49	712	693.8	190 *	38	77	136	196
50	726	707.9	190 *	38	77	136	196
51	740	722.05	190 *	38	77	136	196
52	754	736.19	190 *	38	77	136	196
53	768	750.33	190 *	38	77	136	196
54	783	764.47	200 *	38	77	136	196
55	797	778.61	200 *	38	77	136	196
56	811	792.75	200 *	38	77	136	196
57	825	806.9	200 *	38	77	136	196
58	839	821.04	200 *	38	77	136	196
59	853	835.18	200 *	38	77	136	196
60	867	849.32	200 *	38	77	136	196
61	887	863.46	200 *	38	77	136	196
65	938	920.0	200 *	38	77	136	196
70	1009	990.7	200 *	38	77	136	196
75	1080	1061.5	200 *	38	77	136	196
76	1094	1075.6	200 *	38	77	136	196
80	1150	1132.2	200 *	38	77	136	196
85	1221	1202.9	200 *	38	77	136	196
90	1292	1273.7	200 *	38	77	136	196
95	1362	1344.4	200 *	38	77	136	196
100	1432	1414.1	200 *	38	77	136	196
105	1504	1485.8	200 *	38	77	136	196
110	1575	1556.6	200 *	38	77	136	196
114	1631	1613.2	200 *	38	77	136	196
120	1716	1698.1	200 *	38	77	136	196

2 " 32 B

ZİNCİR DİŞLİLERİ (DIN 8187 ISO / R 606)
SPROCKETS (DIN 8187 ISO / R 606)

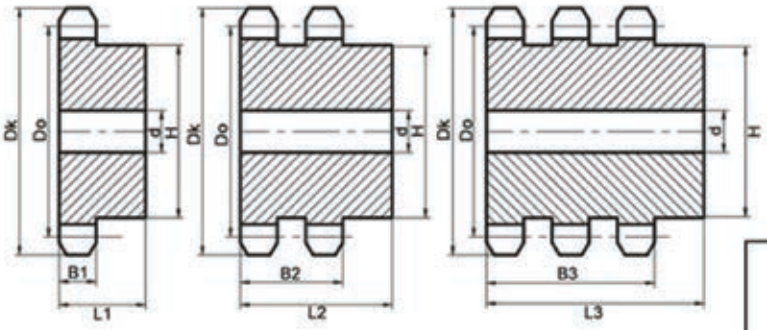

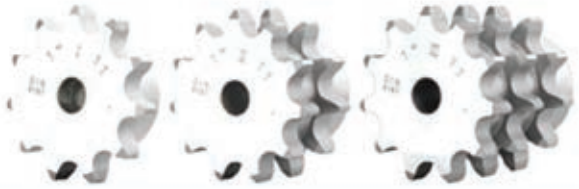

Perno Çapı Roller Ø	Hatve Pitch	
29,21 mm	50,8 mm	B1: 29,4 mm
		B2: 87,4 mm
		B3: 146 mm

Z	Dk	Do	H	d	L1	L2	L3
7	138	117.1	74	38	60	118	187
8	154	132.7	90	38	60	118	187
9	169	148.5	108	38	60	118	187
10	185	164.4	123	38	60	118	187
11	201	180.3	115 *	38	77	135	194
12	217	196.3	125 *	38	77	135	194
13	233	212.3	140 *	38	77	135	194
14	249	228.3	150 *	38	77	135	194
15	265	244.3	160 *	38	77	135	194
16	281	260.4	160 *	38	77	135	194
17	298	276.5	160 *	38	77	135	194
18	314	292.6	170 *	38	77	135	194
19	330	308.7	170 *	38	77	135	194
20	346	324.7	170 *	38	77	135	194
21	362	340.9	170 *	38	77	135	194
22	378	357.0	170 *	38	77	135	194
23	394	373.1	170 *	38	77	135	194
24	410	389.2	170 *	38	77	135	194
25	426	405.3	170 *	38	77	135	194
26	442	421.4	170 *	38	77	135	194
27	459	237.6	170 *	38	77	135	194
28	475	453.7	170 *	38	77	135	194
29	491	469.8	170 *	38	77	135	194
30	507	486.0	180 *	38	77	135	194
31	523	502.2	180 *	38	77	135	194
32	539	518.3	180 *	38	77	135	194
33	555	534.4	180 *	38	77	135	194
34	572	550.6	180 *	38	77	135	194
35	588	566.7	180 *	38	77	135	194
36	604	582.9	180 *	38	77	135	194
37	620	599.0	180 *	38	77	135	194
38	636	615.2	180 *	38	77	135	194
39	652	631.3	180 *	38	77	135	194
40	669	647.5	190 *	38	77	135	194

Z	Dk	Do	H	d	L1	L2	L3
41	685	663.6	190 *	50	77	135	194
42	701	679.8	190 *	50	77	135	194
43	717	695.9	190 *	50	77	135	194
44	733	712.1	190 *	50	77	135	194
45	749	728.3	190 *	50	77	135	194
46	765	744.4	190 *	50	77	135	194
47	782	760.6	190 *	50	77	135	194
48	798	776.7	190 *	50	77	135	194
49	814	792.9	190 *	50	77	135	194
50	830	809.0	190 *	50	77	135	194
51	846	825.2	190 *	50	77	135	194
52	862	841.36	200 *	50	77	135	194
53	879	857.52	200 *	50	77	135	194
54	895	873.68	200 *	50	77	135	194
55	911	889.84	200 *	50	77	135	194
56	927	906.0	200 *	50	77	135	194
57	943	922.17	200 *	50	77	135	194
58	959	938.33	200 *	50	77	135	194
59	976	954.49	200 *	50	77	135	194
60	992	970.65	200 *	50	77	135	194
61	1008	986.82	200 *	50	77	135	194
65	1073	1051.5	200 *	50	77	135	194
70	1153	1132.3	200 *	50	77	135	194
75	1234	1213.1	200 *	50	77	135	194
76	1250	1229.3	200 *	50	77	135	194
80	1315	1293.9	200 *	50	77	135	194
85	1396	1374.8	200 *	50	77	135	194
90	1477	1455.6	200 *	50	77	135	194
95	1557	1536.4	200 *	50	77	135	194
100	1638	1617.3	200 *	50	77	135	194
105	1719	1698.1	200 *	50	77	135	194
110	1800	1779.0	200 *	50	77	135	194
114	1865	1843.6	200 *	50	77	135	194
120	1962	1940.6	200 *	50	77	135	194

2 1/2 " 40 B

ZİNCİR DİŞLİLERİ (DIN 8187 ISO / R 606)
SPROCKETS (DIN 8187 ISO / R 606)

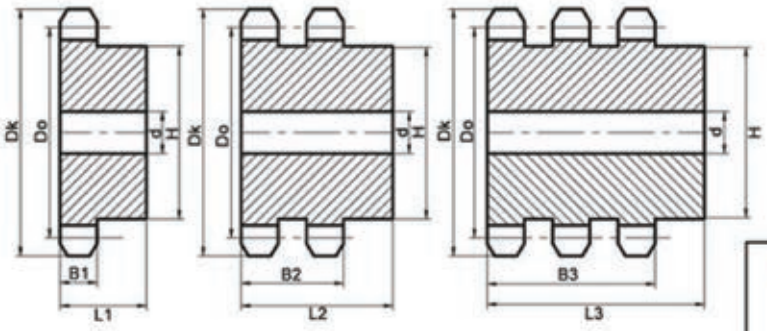

Perno Çapı Roller Ø	Hatve Pitch	
39,37 mm	63,5 mm	B1: 34 mm
		B2: 106 mm
		B3: 178 mm

Z	Dk	Do	H	d	L1	L2	L3
7	172	146.4	120 *	38	82	154	226
8	192	165.9	120 *	38	82	154	226
9	212	185.7	120 *	38	82	154	226
10	232	205.5	120 *	38	82	154	226
11	251	225.4	130 *	38	82	154	226
12	271	245.4	140 *	38	82	154	226
13	291	265.4	150 *	38	82	154	226
14	311	285.4	160 *	38	82	154	226
15	331	305.4	170 *	38	82	154	226
16	351	325.5	180 *	38	82	154	226
17	372	345.6	180 *	38	82	154	226
18	392	365.7	180 *	38	82	154	226
19	412	385.8	180 *	38	82	154	226
20	432	405.9	180 *	38	82	154	226
21	452	426.1	190 *	38	82	154	226
22	472	446.2	190 *	38	82	154	226
23	492	466.3	190 *	38	82	154	226
24	512	486.5	190 *	38	82	154	226
25	533	506.7	190 *	38	82	154	226
26	553	526.8	190 *	38	82	154	226
27	573	547.0	190 *	38	82	154	226
28	593	567.1	190 *	38	82	154	226
29	613	587.3	190 *	38	82	154	226
30	634	607.5	190 *	50	82	154	226
31	654	627.7	200 *	50	82	154	226
32	674	647.8	200 *	50	82	154	226
33	694	668.0	200 *	50	82	154	226
34	714	688.2	200 *	50	82	154	226
35	734	708.4	200 *	50	82	154	226
36	755	728.6	200 *	50	82	154	226
37	775	748.8	200 *	50	82	154	226
38	795	769.0	200 *	50	82	154	226
39	815	789.2	200 *	50	82	154	226
40	835	809.4	200 *	50	82	154	226

Z	Dk	Do	H	d	L1	L2	L3
41	855	829.5	210 *	50	82	154	226
42	876	849.8	210 *	50	82	154	226
43	896	869.9	210 *	50	82	154	226
44	916	890.1	210 *	50	82	154	226
45	936	910.3	210 *	50	82	154	226
46	956	930.5	210 *	50	82	154	226
47	977	950.7	210 *	50	82	154	226
48	997	970.9	210 *	50	82	154	226
49	1017	991.1	210 *	50	82	154	226
50	1037	1011.3	210 *	50	82	154	226
51	1057	1031.5	220 *	50	82	154	226
52	1078	1051.7	220 *	50	82	154	226
53	1098	1071.9	220 *	50	82	154	226
54	1118	1092.1	220 *	50	82	154	226
55	1138	1112.3	220 *	50	82	154	226
56	1158	1132.5	220 *	50	82	154	226
57	1179	1152.7	220 *	50	82	154	226
58	1199	1172.9	220 *	50	82	154	226
59	1219	1193.1	220 *	50	82	154	226
60	1239	1213.3	220 *	50	82	154	226
61	1260	1233.6	220 *	50	82	154	226
65	1340	1314.3	230 *	50	82	154	226
70	1441	1415.4	230 *	50	82	154	226
75	1542	1516.4	230 *	50	82	154	226
76	1563	1536.6	230 *	50	82	154	226
80	1643	1617.4	230 *	50	82	154	226
85	1744	1718.5	230 *	50	82	154	226
90	1845	1819.5	230 *	50	82	154	226
95	1947	1920.6	230 *	50	82	154	226
100	2048	2021.6	230 *	50	82	154	226
105	2149	2122.7	230 *	50	82	154	226
110	2250	2223.7	230 *	50	82	154	226
114	2331	2304.5	230 *	50	82	154	226
120	2452	2425.8	230 *	50	82	154	226

3 " 48 B

ZİNCİR DİŞLİLERİ (DIN 8187 ISO / R 606)
SPROCKETS (DIN 8187 ISO / R 606)

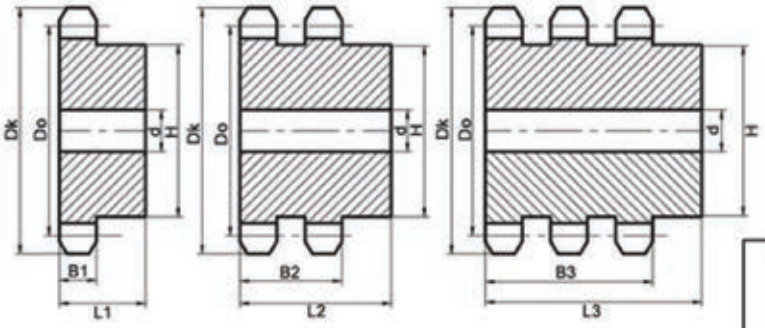

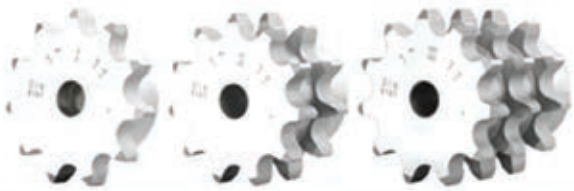

Perno Çapı Roller Ø	Hatve Pitch	
48,26 mm	76,20 mm	B1: 41 mm
		B2: 132 mm
		B3: 223 mm

Z	Dk	Do	H	d	L1	L2	L3
7	208	175.6	140 *	38	89	180	271
8	231	199.1	140 *	38	89	180	271
9	255	222.8	140 *	38	89	180	271
10	279	246.6	140 *	38	89	180	271
11	302	270.4	150 *	38	89	180	271
12	326	294.4	160 *	38	89	180	271
13	350	318.4	170 *	38	89	180	271
14	374	342.4	180 *	38	89	180	271
15	398	366.5	190 *	38	89	180	271
16	423	390.6	200 *	38	89	180	271
17	447	414.7	200 *	38	89	180	271
18	471	438.8	200 *	38	89	180	271
19	495	463.0	200 *	38	89	180	271
20	519	487.1	200 *	38	89	180	271
21	543	511.3	210 *	50	89	180	271
22	567	535.5	210 *	50	89	180	271
23	592	559.6	210 *	50	89	180	271
24	616	583.8	210 *	50	89	180	271
25	640	608.0	210 *	50	89	180	271
26	664	632.2	210 *	50	89	180	271
27	688	656.4	210 *	50	89	180	271
28	712	680.5	210 *	50	89	180	271
29	737	704.8	210 *	50	89	180	271
30	761	729.0	210 *	50	89	180	271
31	785	753.2	220 *	50	89	180	271
32	806	774.4	220 *	50	89	180	271
33	834	801.6	220 *	50	89	180	271
34	858	825.9	220 *	50	89	180	271
35	882	850.1	220 *	50	89	180	271
36	906	874.3	220 *	50	89	180	271
37	931	898.6	220 *	50	89	180	271
38	955	922.8	220 *	50	89	180	271
39	980	947.8	220 *	50	89	180	271
40	1003	971.2	220 *	50	89	180	271

Z	Dk	Do	H	d	L1	L2	L3
41	1027	995.4	230 *	38	89	180	271
42	1052	1019.7	230 *	38	89	180	271
43	1076	1043.9	230 *	38	89	180	271
44	1100	1068.2	230 *	38	89	180	271
45	1124	1092.4	230 *	38	89	180	271
46	1149	1116.6	230 *	38	89	180	271
47	1173	1140.9	230 *	38	89	180	271
48	1197	1165.1	230 *	38	89	180	271
49	1221	1189.3	230 *	38	89	180	271
50	1246	1213.6	230 *	38	89	180	271
51	1270	1237.8	240 *	38	89	180	271
52	1294	1262.0	240 *	38	89	180	271
53	1318	1286.3	240 *	38	89	180	271
54	1342	1310.5	240 *	38	89	180	271
55	1367	1334.8	240 *	50	89	180	271
56	1391	1359.0	240 *	50	89	180	271
57	1405	1383.3	240 *	50	89	180	271
58	1439	1407.5	240 *	50	89	180	271
59	1464	1431.7	240 *	50	89	180	271
60	1488	1456.0	240 *	50	89	180	271
61	1512	1480.2	240 *	50	89	180	271
65	1609	1577.2	250 *	50	89	180	271
70	1730	1698.4	250 *	50	89	180	271
75	1852	1819.7	250 *	50	89	180	271
76	1876	1843.9	250 *	50	89	180	271
80	1973	1940.9	250 *	50	89	180	271
85	2094	2062.2	250 *	50	89	180	271
90	2215	2183.4	250 *	50	89	180	271
95	2337	2304.7	250 *	50	89	180	271
100	2458	2425.9	250 *	50	89	180	271
105	2579	2547.2	250 *	50	89	180	271
110	2700	2668.4	250 *	50	89	180	271
114	2797	2765.5	250 *	50	89	180	271
120	2943	2911.0	250 *	50	89	180	271

STANDART ZİNCİR DİŞLİLERİ (DIN 8187 ISO / R 606)
STANDARD SPROCKETS (DIN 8187 ISO / R 606)

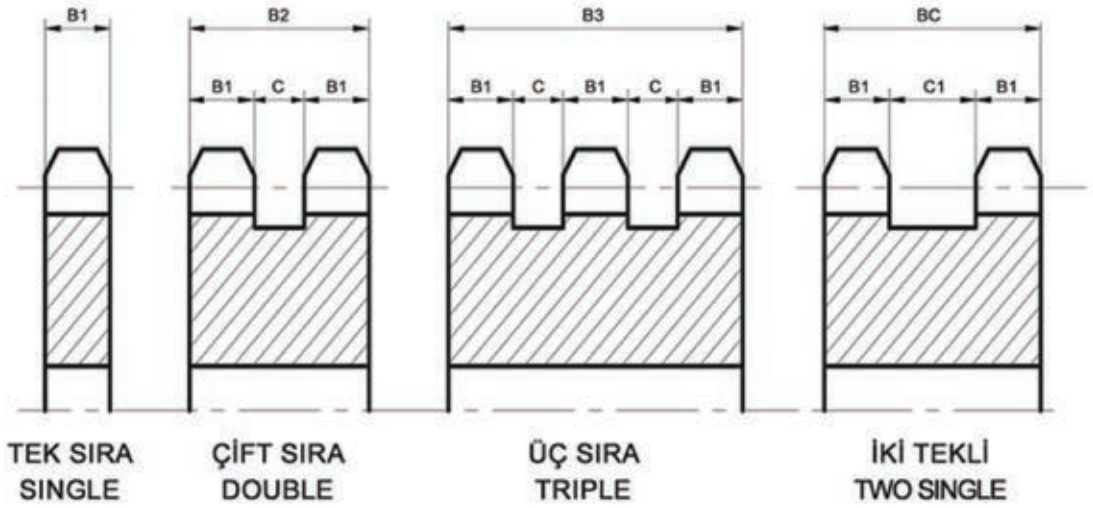

MODÜL	B1	B2	B3	C	C1	BC
6 mm 04B	2,6	-----	-----	-----	7,4	12,6
8 mm 05B	2,8	8,3	-----	2,7	9,2	14,8
3/8" 06B	5,3	15,6	25,6	5	12,7	23,3
1/2" 08B	7,2	21	35	6,6	12,8	27,2
5/8" 10B	9,1	25,6	42,1	7,4	13,9	32,1
3/4" 12B	11,1	30,3	49,8	8,1	13,9	36,1
1" 16B	16,2	47,7	79,6	15,3	27,8	60,2
1 1/4" 20B	18,6	54,6	91	17,4	29,4	66,6
1 1/2" 24B	24,1	72	120,3	23,8	37,9	86,1
1 3/4" 28B	29,4	88,4	148	29,6	43,6	102,4
2" 32B	29,4	87,4	146	28,6	48,6	107,4
2 1/2" 36B	34	106	178	38	56	124
3" 40B	41	132	223	50	69	151

STANDART TİP MAKARALI ZİNCİRLER (DIN 8187 ISO / R 606)
STANDARD TYPE ROLLER CHAINS (DIN 8187 ISO / R 606)

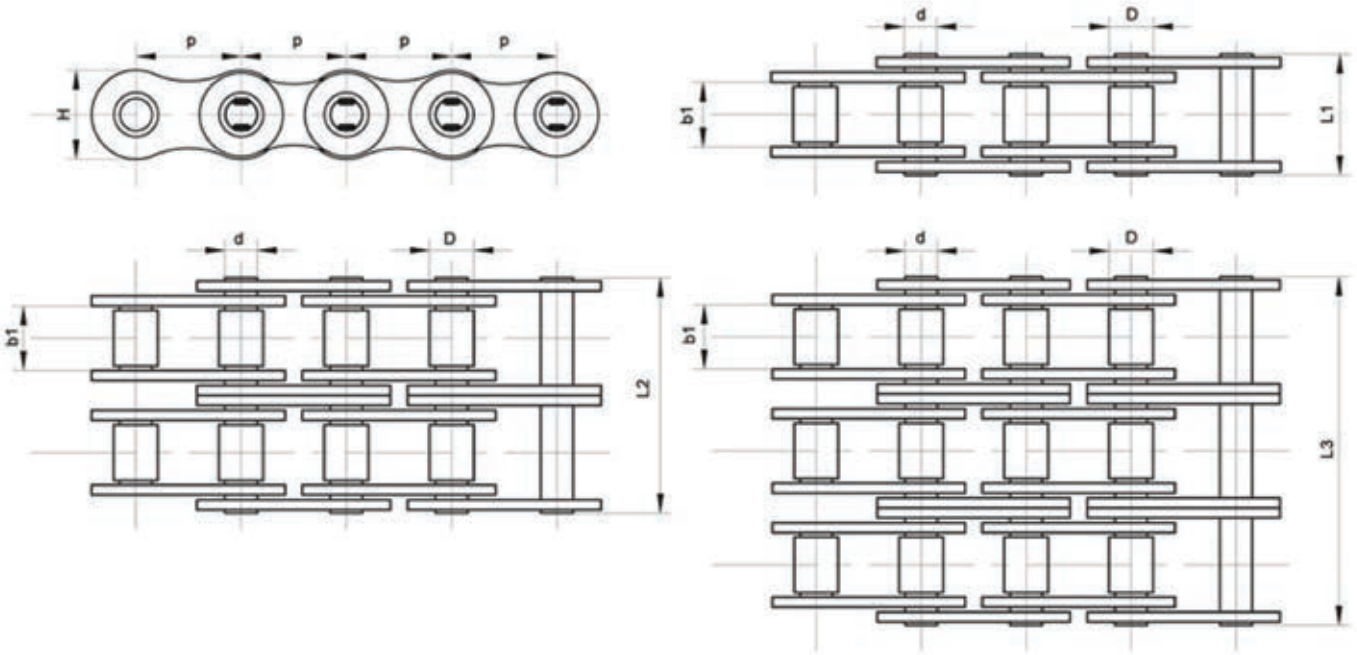

ISO NO.	p	d	b1	D	L1	L2	L3	H
6 mm 04B	6,00	1,85	2,80	4,00	7,40	---	---	5,00
8 mm 05B	8,00	2,31	3,00	5,00	8,60	14,30	---	7,10
3/8" 06B	9,53	3,28	5,72	6,35	13,50	23,80	34,00	8,20
1/2" 08B	12,70	3,66	7,75	8,51	17,00	31,00	44,90	11,80
5/8" 10B	15,88	5,08	9,65	10,16	19,60	36,20	52,80	14,70
3/4" 12B	19,05	5,72	11,68	12,07	22,70	42,20	61,70	16,10
1" 16B	25,40	8,27	17,02	15,88	36,10	68,00	99,90	21,00
1 1/4" 20B	31,75	10,19	19,56	19,05	43,20	79,00	116,00	26,40
1 1/2" 24B	38,10	14,63	25,40	25,40	53,40	101,00	150,00	33,40
1 3/4" 28B	44,45	15,90	30,99	27,94	65,10	124,00	184,00	37,00
2" 32B	50,80	17,81	30,99	29,21	67,40	126,00	184,00	42,20
2 1/2" 36B	63,50	22,89	38,10	39,37	82,60	154,00	227,00	52,90
3" 40B	76,20	29,24	45,72	48,26	99,10	190,00	281,00	63,80

Manşonlar

Manşonlar

KAYIŞLAR
BELTS

optibelt OMEGA 325 5M
Do not crimp
Nicht knicken
Made in Germany
optibelt OMEGA 375 5M
optibelt-RB
optibelt

Optibelt KB SK

Optibelt KB SK kraft bantları, birleştirme bandı ile birbirine bağlanan yüksek kaliteli bireysel V kayışlarından oluşur. Uygulamaya göre, kraft bandı başına en fazla 5 kama V kayışı kullanılabilir.

Özel durumlarda 5'den fazla kayışlı kraft bantları mevcuttur. Sürücü başına birkaç kraft bandı kullanırken, set kombinasyonları belirtilmelidir.

Optibelt KB SK kraft bantları, aşırı darbe yükleri veya küçük çaplı kasnaklar ve dikey miller ile birlikte geniş merkez mesafeleri ile birlikte kullanılır.

Kayış Ölçüleri

SPZ 1250-3550	3V 500-1400
SPA 1250-4500	5V 560-3550
SPB 2000-8000	8V 1000- 4750
SPC 3000-12500	

Avantajları / *Benefits*

- Tek kayış karakteristiği
- Uzun merkezli titreşimsiz sürücüler
- Olağanüstü esneklik
- Kavrama sürücüleri üzerinde kullanılabilir
- Yüksek operasyonel güvenlik
- Dikey şaft sürücüleri

optibelt HANDERBELT®

Kayış Ölçüleri/ *Belt Scales*

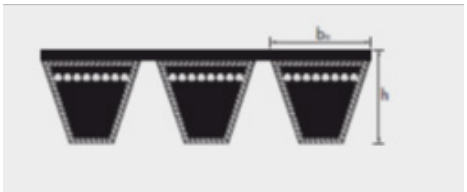

Profile	SPZ	SPB	SPB	SPC	Profile	3V/9J	5V/15J	8J/25J
b - mm	9.7	12.7	16.5	22.0	b-mm	9.0	15.0	25.0
h - mm	10.5	12.5	15.6	22.6	h-mm	9.9	15.1	25.5

KAYIŞ ÖLÇÜLERİ						
SPZ KB 1250	SPA KB 1250	SPB KB 2000	SPC KB 3000	3V KB 500	5V KB 560	8V KB 1000
SPZ KB 1400	SPA KB 1400	SPB KB 2120	SPC KB 3150	3V KB 530	5V KB 600	8V KB 1060
SPZ KB 1500	SPA KB 1500	SPB KB 2240	SPC KB 3350	3V KB 560	5V KB 630	8V KB 1120
SPZ KB 1600	SPA KB 1600	SPB KB 2360	SPC KB 3550	3V KB 600	5V KB 670	8V KB 1180
SPZ KB 1700	SPA KB 1700	SPB KB 2500	SPC KB 3750	3V KB 630	5V KB 710	8V KB 1250
SPZ KB 1800	SPA KB 1800	SPB KB 2650	SPC KB 4000	3V KB 670	5V KB 750	8V KB 1320
SPZ KB 1900	SPA KB 1900	SPB KB 2800	SPC KB 4250	3V KB 710	5V KB 800	8V KB 1400
SPZ KB 2000	SPA KB 2000	SPB KB 3000	SPC KB 4500	3V KB 750	5V KB 850	8V KB 1500
SPZ KB 2120	SPA KB 2120	SPB KB 3150	SPC KB 4750	3V KB 800	5V KB 900	8V KB 1600
SPZ KB 2240	SPA KB 2240	SPB KB 3350	SPC KB 5000	3V KB 850	5V KB 950	8V KB 1700
SPZ KB 2360	SPA KB 2360	SPB KB 3550	SPC KB 5300	3V KB 900	5V KB 1000	8V KB 1800
SPZ KB 2500	SPA KB 2500	SPB KB 3750	SPC KB 5600	3V KB 950	5V KB 1060	8V KB 1900
SPZ KB 2650	SPA KB 2650	SPB KB 4000	SPC KB 6000	3V KB 1000	5V KB 1120	8V KB 2000
SPZ KB 2800	SPA KB 2800	SPB KB 4250	SPC KB 6300	3V KB 1060	5V KB 1180	8V KB 2120
SPZ KB 3000	SPA KB 3000	SPB KB 4500	SPC KB 6700	3V KB 1120	5V KB 1250	8V KB 2240
SPZ KB 3150	SPA KB 3150	SPB KB 4750	SPC KB 7100	3V KB 1180	5V KB 1320	8V KB 2360
SPZ KB 3350	SPA KB 3350	SPB KB 5000	SPC KB 7500	3V KB 1250	5V KB 1400	8V KB 2500
SPZ KB 3550	SPA KB 3550	SPB KB 5300	SPC KB 8000	3V KB 1320	5V KB 1500	8V KB 2650
	SPA KB 3750	SPB KB 5600	SPC KB 8500	3V KB 1400	5V KB 1600	8V KB 2800
	SPA KB 4000	SPB KB 6000	SPC KB 9000		5V KB 1700	8V KB 3000
	SPA KB 4250	SPB KB 6300	SPC KB 9500		5V KB 1800	8V KB 3150
	SPA KB 4500	SPB KB 6700	SPC KB 10000		5V KB 1900	8V KB 3350
		SPB KB 7100	SPC KB 10600		5V KB 2000	8V KB 3550
		SPB KB 7500	SPC KB 11200		5V KB 2120	8V KB 3750
		SPB KB 8000	SPC KB 11800		5V KB 2240	8V KB 4000
			SPC KB 12500		5V KB 2360	8V KB 4250
					5V KB 2500	8V KB 4500
					5V KB 2650	8V KB 4750
					5V KB 2800	
					5V KB 3000	
					5V KB 3150	
					5V KB 3350	
					5V KB 3550	

Optibelt RB

V-oluklu kayışlar düz bir kayışın yüksek esnekliğini bir V-kayışının güçlü performansıyla birleştirir. V profilindeki paralel kayışlar, düşük aşınma kauçuk bileşiklerinden yapılmıştır. Yüksek gerilimli gergi kablosu, V yivli kayışın çeşitli uygulamaları için tasarlanmıştır.

Yapışkan bir kauçuk bileşiminde V yivli kayışın tüm genişliği üzerine gömülür. Fiber takviyeli, aşınmayan kauçuk bileşeni, kusursuz çalışma, yağ ve ısı direnci ve uzun hizmet ömrü sağlar.

Mümkün olan en küçük kasnak çapları, yüksek devir ve yavaş çalışan tahrik ünitelerinin gereksinimlerini karşılar. V-oluklu kayışlar kasnaklar gibi operasyonlar için çok uygundur.

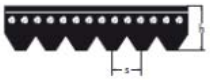

Profile:
PH, PJ, PK, PL, PM

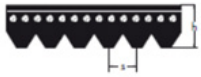

Profile:
PH, PJ, PK, PL, PM

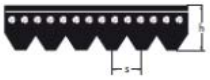

Profile:
EPH, EPJ

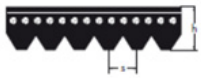

Profile:
EPH, EPJ

Avantajları / *Benefits*

- Mükemmel dinamik güç iletim
- iyi çekiş ve yüksek performans
- düşük titreşim ve düşük gürültü
- Şok yükleri ve kısa süreli aşırı yüke tolerans
- yüksek bant hızları mümkündür
- makaralarla kullanılması mümkündür.

Kayış Ölçüleri

PH 698 – 2155	PL 954 - 6096
PJ 280 – 2489	PM 2286 - 15266
PK 630 – 2845	

optibelt HANDERBELT®

Profile:
PH, PJ, PK, PL, PM

Profile:
EPH, EPJ

KAYIŞ ÖLÇÜLERİ (mm.)				
PL 954	PL 1841	PL 5385	PM 2286	PM 5029
PL 991	PL 1943	PL 6096	PM 2388	PM 5410
PL 1075	PL 1981		PM 2515	PM 6121
PL 1194	PL 2020		PM 2693	PM 6883
PL 1270	PL 2070		PM 2832	PM 7646
PL 1333	PL 2096		PM 2921	PM 8408
PL 1371	PL 2134		PM 3010	PM 9169
PL 1397	PL 2197		PM 3124	PM 9931
PL 1422	PL 2235		PM 3327	PM 10693
PL 1562	PL 2324		PM 3531	PM 12217
PL 1613	PL 2362		PM 3734	PM 13741
PL 1664	PL 2476		PM 4089	PM 15266
PL 1715	PL 2515		PM 4191	
PL 1764	PL 2705		PM 4470	
PL 1803	PL 2743		PM 4648	

KAYIŞ ÖLÇÜLERİ (mm.)						
PH 698	PH 1915	PJ 280	PJ 1150	PJ 1956	PK 630	PK 1321
PH 735	PH 1930	PJ 330	PJ 1168	PJ 1965	PK 648	PK 1330
PH 762	PH 1956	PJ 356	PJ 1194	PJ 1981	PK 698	PK 1345
PH 813	PH 1992	PJ 362	PJ 1200	PJ 1992	PK 730	PK 1371
PH 886	PH 2083	PJ 381	PJ 1222	PJ 2083	PK 775	PK 1397
PH 955	PH 2155	PJ 406	PJ 1244	PJ 2155	PK 800	PK 1439
PH 965		PJ 414	PJ 1262	PJ 2210	PK 812	PK 1460
PH 975		PJ 432	PJ 1270	PJ 2337	PK 830	PK 1520
PH 990		PJ 457	PJ 1285	PJ 2489	PK 865	PK 1570
PH 1016		PJ 483	PJ 1301		PK 875	PK 1600
PH 1080		PJ 508	PJ 1309		PK 890	PK 1690
PH 1092		PJ 559	PJ 1316		PK 913	PK 1755
PH 1096		PJ 584	PJ 1321		PK 920	PK 1854
PH 1194		PJ 610	PJ 1333		PK 940	PK 1885
PH 1200		PJ 660	PJ 1355		PK 954	PK 1930
PH 1222		PJ 711	PJ 1371		PK 962	PK 1956
PH 1230		PJ 723	PJ 1397		PK 990	PK 1980
PH 1262		PJ 737	PJ 1428		PK 1015	PK 2030
PH 1270		PJ 762	PJ 1439		PK 1080	PK 2050
PH 1285		PJ 813	PJ 1475		PK 1090	PK 2080
PH 1290		PJ 836	PJ 1549		PK 1125	PK 2120
PH 1301		PJ 864	PJ 1600		PK 1150	PK 2145
PH 1309		PJ 914	PJ 1651		PK 1165	PK 2170
PH 1316		PJ 955	PJ 1663		PK 1190	PK 2235
PH 1321		PJ 965	PJ 1752		PK 1200	PK 2255
PH 1333		PJ 1016	PJ 1780		PK 1222	PK 2460
PH 1439		PJ 1092	PJ 1854		PK 1230	PK 2515
PH 1475		PJ 1105	PJ 1895		PK 1245	PK 1560
PH 1600		PJ 1110	PJ 1910		PK 1270	PK 1655
PH 1854		PJ 1123	PJ 1915		PK 1285	PK 2362
PH 1895		PJ 1130	PJ 1930		PK 1290	PK 2845

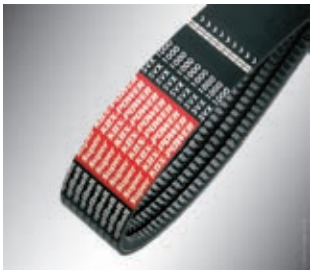

Optibelt SUPER KBX-POWER

Optibelt Süper KBX-POWER kraft bantları Optibelt Süper X-POWER V kayışlarından oluşur ve aşınmaya ve yıpranmaya son derece dayanıklı bir üst yüzey ile birleştirilir. Optibelt Süper KBX-POWER kraft bantları, geleneksel ham kenar kraft bantlarına kıyasla açıkça daha elverişli bir gerginlik davranışı sergiler. Bu kraft bantları beş kaburgaya kadar veya küme kombinasyonu olarak kullanılır.

Optibelt Süper KBX-POWER kraft bantlarının aşırı darbe yükleri, dikey koşu şaftları, geniş merkez mesafeler ve makine ve araç yapımı alanında birçok özel görevle uğraşırken kullanılması önerilir. Performans değerleri, Optibelt Super X-POWER V kayışlarının bölümlerine karşılık gelir.

Avantajları / *Benefits*

- Kompakt sürücü çözümleri
- Artan güç iletim
- Düşük gerdirme / düşük bakım
- Optimize edilmiş çalışma karakteristikleri
- Küçük kasnak çapı / geniş kayış yayı

Kayış Ölçüleri

3VX 500 - 1400

5VX 500 - 1400

Profile	3VX/9JX	5VX/15JX
b_0 ≈ [mm]	9.0	15.0
h ≈ [mm]	9.9	15.1

KAYIŞ ÖLÇÜLERİ	
3VX KB 500	5VX KB 500
3VX KB 530	5VX KB 530
3VX KB 560	5VX KB 560
3VX KB 600	5VX KB 600
3VX KB 630	5VX KB 630
3VX KB 670	5VX KB 670
3VX KB 710	5VX KB 710
3VX KB 750	5VX KB 750
3VX KB 800	5VX KB 800
3VX KB 850	5VX KB 850
3VX KB 900	5VX KB 900
3VX KB 950	5VX KB 950
3VX KB 1000	5VX KB 1000
3VX KB 1060	5VX KB 1060
3VX KB 1120	5VX KB 1120
3VX KB 1180	5VX KB 1180
3VX KB 1250	5VX KB 1250
3VX KB 1320	5VX KB 1320
3VX KB 1400	5VX KB 1400

Optibelt ZR

Optibelt ZR zaman kayışlarının en önemli özellikleri, yüksek kaliteli kloropren bileşikleri, fiberglasdan yapılmış son derece esnek gerilme elemanları ve aşınmaya dayanıklı koruyucu kumaştır.

ZR zaman kayışları standart olarak yağ, ısı ve soğuka dayanıklıdır.

Avantajları / *Benefits*

- Denkron tork iletimi
- Geniş güç aralığı
- Düşük yatak yükü
- Yüksek bükülebilirlik
- Son derece küçük disk çapı

Kayış Ölçüleri

MXL 264 – 4040	H 230 - 1700
XL 60 – 630	XH 507 - 1750
L 109 – 817	XXH 700 – 1800

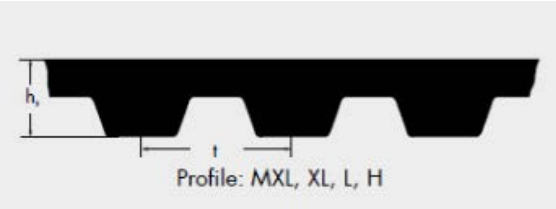

Profil	MXL	XL	L	H	XH	XXH
h_s [mm]	1,2	2,3	3,6	4,3	11,2	15,7
t [mm]	2,032	5,08	9,525	12,7	22,225	31,75

KAYIŞ ÖLÇÜLERİ (mm.)							
MXL 264	MXL 904	MXL 2480	XL 142	XL 310	L 259	*H 350*	H 1100
MXL 360	MXL 912	MXL 2520	XL 148	XL 316	L 263	*H 360*	H 1120
MXL 432	MXL 920	MXL 2680	XL 150	XL 320	L 270	*H 370*	H 1140
MXL 440	MXL 960	MXL 2776	XL 156	XL 322	L 285	*H 375*	H 1150
MXL 448	MXL 976	MXL 2880	XL 160	XL 330	L 300	*H 390*	H 1250
MXL 456	MXL 984	MXL 2920	XL 162	XL 340	L 322	*H 400*	H 1400
MXL 464	MXL 1000	MXL 3200	XL 166	XL 344	L 345	*H 410*	H 1700
MXL 480	MXL 1008	MXL 3472	XL 168	XL 350	L 360	*H 420*	XH 507
MXL 488	MXL 1040	MXL 3624	XL 170	XL 360	L 367	*H 430*	XH 560
MXL 536	MXL 1056	MXL 3704	XL 174	XL 380	L 375	*H 450*	XH 630
MXL 544	MXL 1072	MXL 3984	XL 176	XL 382	L 390	*H 465*	XH 700
MXL 560	MXL 1080	MXL 4040	XL 178	XL 388	L 405	*H 480*	XH 770
MXL 568	MXL 1112	XL 60	XL 180	XL 390	L 420	*H 490*	XH 840
MXL 576	MXL 1120	XL 70	XL 182	XL 392	L 424	*H 510*	XH 980
MXL 600	MXL 1136	XL 80	XL 184	XL 412	L 427	*H 520*	XH 1120
MXL 608	MXL 1176	XL 86	XL 188	XL 414	L 435	*H 530*	XH 1260
MXL 632	MXL 1184	XL 88	XL 190	XL 432	L 439	*H 540*	XH 1400
MXL 640	MXL 1200	XL 90	XL 192	XL 434	L 450	*H 560*	XH 1540
MXL 656	MXL 1224	XL 92	XL 194	XL 438	L 454	*H 570*	XH 1750
MXL 664	MXL 1272	XL 94	XL 196	XL 460	L 480	*H 580*	XXH 700
MXL 672	MXL 1280	XL 96	XL 198	XL 498	L 510	*H 600*	XXH 800
MXL 680	MXL 1320	XL 98	XL 200	XL 506	L 525	*H 630*	XXH 900
MXL 704	MXL 1360	XL 100	XL 210	XL 514	L 540	*H 650*	XXH 1000
MXL 720	MXL 1400	XL 102	XL 220	XL 580	L 600	*H 660*	XXH 1200
MXL 728	MXL 1440	XL 106	XL 230	XL 630	L 630	*H 670*	XXH 1400
MXL 736	MXL 1472	XL 108	XL 240	L 109	L 660	*H 680*	XXH 1600
MXL 752	MXL 1520	XL 110	XL 244	L 124	L 817	*H 700*	XXH 1800
MXL 760	MXL 1560	XL 112	XL 248	L 150	H 230	*H 720*	
MXL 776	MXL 1600	XL 116	XL 250	L 165	H 240	*H 730*	
MXL 800	MXL 1768	XL 118	XL 260	L 169	H 255	*H 750*	
MXL 808	MXL 1800	XL 120	XL 270	L 173	H 270	*H 770*	
MXL 816	*MXL 1888*	*XL 124*	*XL 272*	*L 187*	*H 280*	*H 800*	
MXL 824	*MXL 1984*	*XL 126*	*XL 274*	*L 202*	*H 300*	*H 810*	
MXL 840	*MXL 1992*	*XL 128*	*XL 280*	*L 210*	*H 310*	*H 820*	
MXL 848	*MXL 2008*	*XL 130*	*XL 286*	*L 225*	*H 315*	*H 850*	
MXL 856	*MXL 2048*	*XL 134*	*XL 290*	*L 232*	*H 320*	*H 860*	
MXL 864	*MXL 2144*	*XL 136*	*XL 296*	*L 236*	*H 330*	*H 900*	
MXL 880	*MXL 2240*	*XL 138*	*XL 300*	*L 240*	*H 335*	*H 950*	
MXL 896	*MXL 2384*	*XL 140*	*XL 306*	*L255*	*H 340*	*H 1000*	

HANDERBELT®

Optibelt ALFA POWER

Yüksek performanslı Optibelt ALPHA POWER zaman kayışları, sürekli geliştirmenin sonucudur. ALPHA TORQUE zaman bandı ile yapılan çeşitli deneyimler bu kayış üretiminde uygulanmıştır.

Yeni, dayanıklı ve dayanıklı poliüretan bileşikleriyle bu nesil, önceki Optibelt ALPHA TORQUE ile karşılaştırıldığında -% 30'a varan bir performans artışı sağladı.

Optibelt ALPHA POWER yeni kayışlar ve diskler satın alırken maliyetleri düşüren daha kompakt sürücü özümleri sunar.

Poliüretan bileşenlerin 88 Shore A sertliğiyle optimize etkileşimi ve çelik tel, Optibelt ALPHA POWER'ı çok çeşitli uygulamalar için son derece ekonomik bir çözüm olarak garanti eder.

Avantajları / *Benefits*

- Optibeltin geliştirilmiş mekanik özellikleri ALFA TORK
- % 30'a kadar daha yüksek performans
- Yüksek perde hassasiyeti ve düşük toleranslar
- Poliüretanın çekme taşıyıcıya yüksek bağlanması
- Tolerans alanı değişkeninin konumu, z. B. sabit merkez mesafeleri için
- Kablo taşıyıcı: çelik, çok esnek çelik, paslanmaz çelik
- 380 mm'ye kadar

KAYIŞ ÖLÇÜLERİ						
T2,5 120	T5 275	T5 640	T10 610	T10 1420	AT10 530	DT5 480
T2,5 145	T5 280	T5 650	T10 630	T10 1440	AT10 560	DT5 500
T2,5 160	T5 295	T5 660	T10 650	T10 1450	AT10 610	DT5 515
T2,5 177,5	T5 300	T5 675	T10 660	T10 1460	AT10 660	DT5 550
T2,5 180	T5 305	T5 690	T10 690	T10 1500	AT10 700	DT5 590
T2,5 200	T5 320	T5 700	T10 700	T10 1560	AT10 730	DT5 600
T2,5 210	T5 325	T5 720	T10 720	T10 1600	AT10 780	DT5 620
T2,5 230	T5 330	T5 725	T10 750	T10 1610	AT10 800	DT5 650
T2,5 245	T5 340	T5 750	T10 780	T10 1700	AT10 840	DT5 700
T2,5 265	T5 350	T5 780	T10 800	T10 1750	AT10 890	DT5 750
T2,5 277,5	T5 355	T5 800	T10 810	T10 1780	AT10 920	DT5 815
T2,5 285	T5 365	T5 815	T10 840	T10 1800	AT10 960	DT5 900
T2,5 290	T5 375	T5 840	T10 850	T10 1880	AT10 980	DT5 940
T2,5 305	T5 390	T5 850	T10 880	T10 1960	AT10 1010	DT5 1100
T2,5 317,5	T5 400	T5 900	T10 890	T10 2250	AT10 1050	DT10 600
T2,5 330	T5 410	T5 940	T10 900	AT5 225	AT10 1080	DT10 630
T2,5 342,5	T5 420	T5 990	T10 910	AT5 280	AT10 1100	DT10 660
T2,5 380	T5 425	T5 1000	T10 920	AT5 300	AT10 1150	DT10 700
T2,5 420	T5 430	T5 1075	T10 950	AT5 340	AT10 1200	DT10 750
T2,5 480	T5 440	T5 1100	T10 960	AT5 375	AT10 1210	DT10 800
T2,5 500	T5 445	T5 1140	T10 970	AT5 390	AT10 1250	DT10 840
T2,5 540	T5 450	T5 1215	T10 980	AT5 420	AT10 1280	DT10 900
T2,5 600	T5 455	T5 1315	T10 1000	AT5 450	AT10 1320	DT10 980
T2,5 620	T5 460	T5 1350	T10 1010	AT5 455	AT10 1350	DT10 1000
T2,5 650	T5 475	T5 1380	T10 1050	AT5 500	AT10 1360	DT10 1200
T2,5 780	T5 480	T5 1440	T10 1080	AT5 545	AT10 1400	DT10 1210
T2,5 915	T5 500	T10 260	T10 1100	AT5 600	AT10 1420	DT10 1300
T2,5 950	T5 510	T10 320	T10 1110	AT5 610	AT10 1480	DT10 1320
T5 165	T5 525	T10 350	T10 1140	AT5 660	AT10 1500	DT10 1420
T5 185	T5 545	T10 370	T10 1150	AT5 710	AT10 1600	DT10 1500
T5 200	T5 550	T10 400	T10 1200	AT5 720	AT10 1700	DT10 1600
T5 215	*T5 560*	*T10 410*	*T10 1210*	*AT5 750*	*AT10 1800*	*DT10 1610*
T5 220	*T5 575*	*T10 440*	*T10 1240*	*AT5 780*	*AT10 1860*	*DT10 1700*
T5 225	*T5 590*	*T10 450*	*T10 1250*	*AT5 825*	*AT10 1940*	*DT10 1880*
T5 245	*T5 600*	*T10 500*	*T10 1300*	*AT5 860*	*DT5 300*	
T5 250	*T5 610*	*T10 530*	*T10 1320*	*AT5 975*	*DT5 400*	
T5 255	*T5 620*	*T10 550*	*T10 1350*	*AT5 1050*	*DT5 410*	
T5 260	*T5 625*	*T10 560*	*T10 1390*	*AT5 1500*	*DT5 450*	
T5 270	*T5 630*	*T10 600*	*T10 1400*	*AT10 500*	*DT5 460*	

Optibelt DK

Bu kayışlar, bir düzlemde birkaç disk varsa ve bir veya daha fazla tahrik edilen kasnağın dönüş yönü değiştirilecekse kullanılır. Tipik serpantin düzenlemeleri Optibelt çift V kayışıyla mükemmel şekilde eşleştirilir.

Optibelt DK çift V kayışlarının kullanılması özel kasnaklar gerektirmez. İlgili profillerin standart makaraları kullanılabilir. Genellikle tarım makineleri, ancak genel makine mühendisliği de giderek daha fazla kullanır.

Avantajları / *Benefits*

- Esnek ve düşük gerdirme konstrüksiyonu
- Mükemmel sürüş özellikleri
- Mükemmel esneklik
- Düşük uzama özelliği
- Yüksek performans

Kayış Ölçüleri

AA/HAA	2000 – 3920
BB/HBB	1980 – 5639
CC/HCC	2280 – 5720
22x22	5180 – 6270

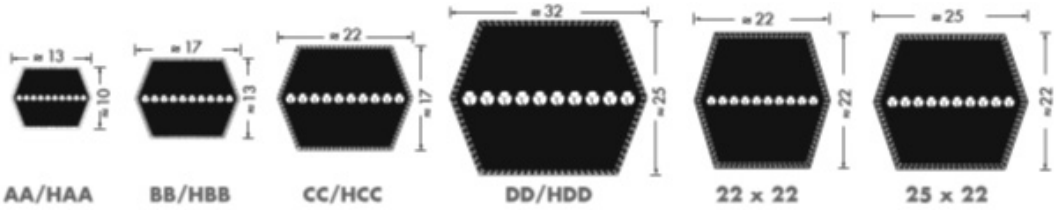

KAYIŞ ÖLÇÜLERİ			
AA 2000	BB 2650	BB 3750	CC 4216
AA 2032	BB 2740	BB 4010	CC 4300
AA 2370	BB 2800	BB 4040	CC 4500
AA 2500	BB 2850	BB 4200	CC 5000
AA 2650	BB 2920	BB 4470	CC 5300
AA 2667	BB 3000	BB 4500	CC 5340
AA 2800	BB 3030	BB 4750	CC 5750
AA 3300	BB 3150	BB 5000	22x22 5180
AA 3920	BB 3250	BB 5639	22x22 5850
BB 1980	BB 3280	CC 2280	
BB 2180	BB 3325	CC 2500	
BB 2300	BB 3390	CC 2800	
BB 2370	BB 3450	CC 3200	
BB 2500	BB 3500	CC 3310	
BB 2540	BB 3550	CC 3765	
BB 2600	BB 3730	CC 4000	

optibelt HANDERBELT®

Optibelt KB SK

Optibelt KB SK kraft bantları, birleştirme bandı ile birbirine bağlanan yüksek kaliteli bireysel V kayışlarından oluşur. Uygulamaya göre, kraft bandı başına en fazla 5 kama V kayışı kullanılabilir.

Özel durumlarda 5'den fazla kayışlı kraft bantları mevcuttur. Sürücü başına birkaç kraft bandı kullanırken, set kombinasyonları belirtilmelidir.

Optibelt KB SK kraft bantları, aşırı darbe yükleri veya küçük çaplı kasnaklar ve dikey miller ile birlikte geniş merkez mesafeleri ile birlikte kullanılır.

Avantajları / *Benefits*

- Tek kayış karakteristiği
- Uzun merkezli titreşimsiz sürücüler
- Olağanüstü esneklik
- Kavrama sürücüleri üzerinde kullanılabilir
- Yüksek operasyonel güvenlik
- Dikey şaft sürücüleri

Kayış Ölçüleri

SPZ 1250-3550	3V 500-1400
SPA 1250-4500	5V 560-3550
SPB 2000-8000	8V 1000- 4750
SPC 3000-12500	

KAYIŞ ÖLÇÜLERİ						
SPZ KB 1250	SPA KB 1250	SPB KB 2000	SPC KB 3000	*3V KB 500*	*5V KB 560*	*8V KB 1000*
SPZ KB 1400	SPA KB 1400	SPB KB 2120	SPC KB 3150	*3V KB 530*	*5V KB 600*	*8V KB 1060*
SPZ KB 1500	SPA KB 1500	SPB KB 2240	SPC KB 3350	*3V KB 560*	*5V KB 630*	*8V KB 1120*
SPZ KB 1600	SPA KB 1600	SPB KB 2360	SPC KB 3550	*3V KB 600*	*5V KB 670*	*8V KB 1180*
SPZ KB 1700	SPA KB 1700	SPB KB 2500	SPC KB 3750	*3V KB 630*	*5V KB 710*	*8V KB 1250*
SPZ KB 1800	SPA KB 1800	SPB KB 2650	SPC KB 4000	*3V KB 670*	*5V KB 750*	*8V KB 1320*
SPZ KB 1900	SPA KB 1900	SPB KB 2800	SPC KB 4250	*3V KB 710*	*5V KB 800*	*8V KB 1400*
SPZ KB 2000	SPA KB 2000	SPB KB 3000	SPC KB 4500	*3V KB 750*	*5V KB 850*	*8V KB 1500*
SPZ KB 2120	SPA KB 2120	SPB KB 3150	SPC KB 4750	*3V KB 800*	*5V KB 900*	*8V KB 1600*
SPZ KB 2240	SPA KB 2240	SPB KB 3350	SPC KB 5000	*3V KB 850*	*5V KB 950*	*8V KB 1700*
SPZ KB 2360	SPA KB 2360	SPB KB 3550	SPC KB 5300	*3V KB 900*	*5V KB 1000*	*8V KB 1800*
SPZ KB 2500	SPA KB 2500	SPB KB 3750	SPC KB 5600	*3V KB 950*	*5V KB 1060*	*8V KB 1900*
SPZ KB 2650	SPA KB 2650	SPB KB 4000	SPC KB 6000	*3V KB 1000*	*5V KB 1120*	*8V KB 2000*
SPZ KB 2800	SPA KB 2800	SPB KB 4250	SPC KB 6300	*3V KB 1060*	*5V KB 1180*	*8V KB 2120*
SPZ KB 3000	SPA KB 3000	SPB KB 4500	SPC KB 6700	*3V KB 1120*	*5V KB 1250*	*8V KB 2240*
SPZ KB 3150	SPA KB 3150	SPB KB 4750	SPC KB 7100	*3V KB 1180*	*5V KB 1320*	*8V KB 2360*
SPZ KB 3350	*SPA KB 3350*	*SPB KB 5000*	*SPC KB 7500*	*3V KB 1250*	*5V KB 1400*	*8V KB 2500*
SPZ KB 3550	*SPA KB 3550*	*SPB KB 5300*	*SPC KB 8000*	*3V KB 1320*	*5V KB 1500*	*8V KB 2650*
	SPA KB 3750	*SPB KB 5600*	*SPC KB 8500*	*3V KB 1400*	*5V KB 1600*	*8V KB 2800*
	SPA KB 4000	*SPB KB 6000*	*SPC KB 9000*		*5V KB 1700*	*8V KB 3000*
	SPA KB 4250	*SPB KB 6300*	*SPC KB 9500*		*5V KB 1800*	*8V KB 3150*
	SPA KB 4500	*SPB KB 6700*	*SPC KB 10000*		*5V KB 1900*	*8V KB 3350*
		SPB KB 7100	*SPC KB 10600*		*5V KB 2000*	*8V KB 3550*
		SPB KB 7500	*SPC KB 11200*		*5V KB 2120*	*8V KB 3750*
		SPB KB 8000	*SPC KB 11800*		*5V KB 2240*	*8V KB 4000*
			SPC KB 12500		*5V KB 2360*	*8V KB 4250*
					5V KB 2500	*8V KB 4500*
					5V KB 2650	*8V KB 4750*
					5V KB 2800	
					5V KB 3000	
					5V KB 3150	
					5V KB 3350	
					5V KB 3550	

Optibelt KB VB

Optibelt KB VB kraft bantları, birleştirme bandı ile birbirine bağlanan yüksek kaliteli bireysel V kayışlarından oluşur. Uygulamaya göre, kraft bandı başına 5 klasik V kayışı kullanılabilir. Özel durumlarda 5'den fazla kayışlı kraft bantları mevcuttur. Sürücü başına birkaç kraft bandı kullanırken, set kombinasyonları belirtilmelidir.

Optibelt KB VB kraft bantları, her şeyden önce aşırı darbe yükleri veya küçük çaplı kasnaklar ve dikey miller ile birlikte geniş merkez mesafeleri ile kullanılır.

KAYIŞ ÖLÇÜLERİ				
A KB 1900	B KB 1200	C KB 4250	*D KB 4572*	*E KB 8000*
A KB 2000	B KB 1300	C KB 4500	*D KB 4953*	E KB 9000
A KB 2240	B KB 1400	C KB 4750	*D KB 5334*	E KB 10000
A KB 2500	B KB 1500	C KB 5000	*D KB 5715*	E KB 11200
A KB 2540	B KB 1550	C KB 5300	*D KB 6096*	E KB 12500
A KB 2650	B KB 1600	C KB 5600	*D KB 6477*	
A KB 2845	B KB 1625	C KB 6000	*D KB 6858*	
A KB 3048	B KB 1700	C KB 6300	*D KB 7239*	
A KB 3250	B KB 1800		*D KB 7620*	
A KB 3658	B KB 1850		*D KB 8000*	
A KB 4000	B KB 1900		*D KB 8382*	
A KB 4250	B KB 2000		*D KB 8763*	
A KB 4750	B KB 2100		*D KB 9144*	
	B KB 2240		*D KB 9906*	
	B KB 2300		*D KB 10668*	
	B KB 2400		*D KB 11430*	
	B KB 2500		*D KB 12200*	
	B KB 2600		*D KB 13716*	
	B KB 2700		*D KB 15240*	
	B KB 2845		*D KB 16764*	
	B KB 3000		*D KB 17780*	
	B KB 3048			
	B KB 3250			
	B KB 3350			
	B KB 3550			
	B KB 3700			
	B KB 3750			
	B KB 4000			
	B KB 4250			
	B KB 4500			
	B KB 4750			
	B KB 5000			
	B KB 5300			
	B KB 5600			

Avantajları / *Benefits*

- Tek kayış karakteristiği
- Uzun merkezli titreşimsiz sürücüler
- Olağanüstü esneklik
- Kavrama sürücüleri üzerinde kullanılabilir
- Yüksek operasyonel güvenlik
- Dikey şaft sürücüleri

Kayış Ölçüleri

A KB 1200	4750
B KB 1200	5600
C KB 2286	6300
D KB 2500	17780
E KB 3000	12500

optibelt HANDERBELT®

Optibelt OMEGA HL

Düşük hızdaki sürücüler için Optibelt OMEGA HL zaman kayışları OMEGA HP'den % 15 daha fazla güç sağlar.

Buna ek olarak tasarım, Optibelt OMEGA HL'nin darbeli yüklerde aşırı yük dalgalanmalarına daha iyi tepki verecek şekilde optimize edilmiştir.

Bu yeni geliştirilmiş tahrik sistemlerinde kullanıldığında optik bant OMEGA HL maksimum işlevsel güvenilirlik ile karakterize edilir ve son derece verimli çalışır.

Avantajları / *Benefits*

- Tüm hız aralığında aşırı yükler için yüksek performanslı triger kayışı
- Yüksek torklar için uygundur
- Orta ve yüksek darbe yükleri ile bile iyi direnç
- ISO 9563'e karşı antistatik
- HTD ve RPP dişli diskler için

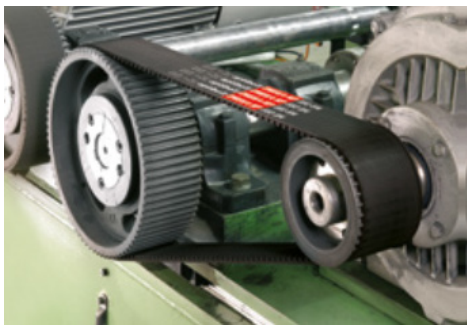

Profil	8M
t [mm]	8,0
h_s [mm]	5,4
h_t [mm]	3,2

Profil	14M
t [mm]	14,0
h_s [mm]	9,5
h_t [mm]	5,6

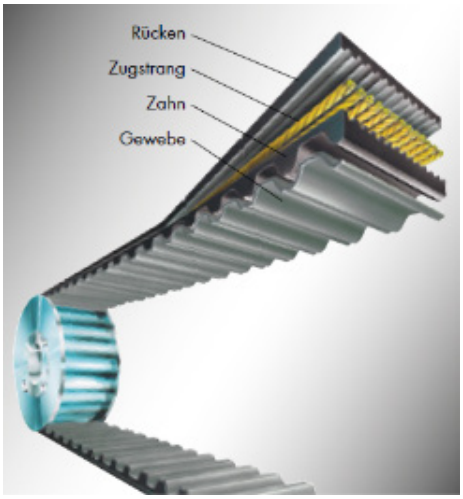

KAYIŞ ÖLÇÜLERİ					
8MHL 288	8MHL 760	8MHL 1080	*8MHL 1552*	*8MHL 3048*	14MHL 2590
8MHL 352	8MHL 776	8MHL 1096	*8MHL 1584*	*8MHL 3280*	14MHL 2800
8MHL 376	8MHL 784	8MHL 1120	*8MHL 1600*	*8MHL 3600*	14MHL 3150
8MHL 416	8MHL 800	8MHL 1128	*8MHL 1680*	*14MHL 966*	14MHL 3360
8MHL 424	8MHL 824	8MHL 1160	*8MHL 1696*	*14MHL 1092*	14MHL 3500
8MHL 480	8MHL 840	8MHL 1184	*8MHL 1728*	*14MHL 1190*	14MHL 3850
8MHL 536	8MHL 848	8MHL 1200	*8MHL 1760*	*14MHL 1344*	14MHL 4326
8MHL 560	8MHL 856	8MHL 1216	*8MHL 1800*	*14MHL 1400*	14MHL 4578
8MHL 576	8MHL 880	8MHL 1224	*8MHL 1904*	*14MHL 1456*	
8MHL 584	8MHL 896	8MHL 1248	*8MHL 1936*	*14MHL 1512*	
8MHL 600	8MHL 912	8MHL 1280	*8MHL 2000*	*14MHL 1540*	
8MHL 608	8MHL 920	8MHL 1304	*8MHL 2240*	*14MHL 1610*	
8MHL 632	8MHL 960	8MHL 1344	*8MHL 2248*	*14MHL 1680*	
8MHL 640	8MHL 976	8MHL 1360	*8MHL 2272*	*14MHL 1778*	
8MHL 656	8MHL 1000	8MHL 1400	*8MHL 2400*	*14MHL 1890*	
8MHL 680	8MHL 1040	8MHL 1424	*8MHL 2504*	*14MHL 2100*	
8MHL 712	*8MHL 1056*	*8MHL 1440*	*8MHL 2600*	*14MHL 2310*	
8MHL 720	*8MHL 1064*	*8MHL 1520*	*8MHL 2800*	*14MHL 2450*	

Optibelt OMEGA HP

Optibelt OMEGA HP, ağır yükler ve yüksek hızlı sürücüler için özel olarak geliştirilmiş, yüksek performanslı bir triger kayışıdır.

Geliştirilmiş malzemeler ve sofistike bir işlem teknolojisi - bu kabiliyetin temelini oluşturmaktadır.

Güç iletimi için her gereksinim için uygun bir kayış profili mevcuttur.

Daha hızlı, daha güçlü ve kompakt - yeni Optibelt OMEGA HP'nin en yüksek talepleri için bir zaman kayışı.

Avantajları / *Benefits*

- Yavaş ve hızlı çalışmaya uygun, dinamik olarak yüklenen sürücüler
- Yaklaşık 2 kat güç iletim, profil OMEGA zaman kayışlarına kıyasla 5MHP güç iletiminin yaklaşık 3 katı temel versiyon
- Geniş uygulama yelpazesi
- 8M HP ve 14M HP profilleri için ISO 9563'e karşı antistatik
- HTD ve RPP dişli diskler için

Kayış Ölçüleri

3MHP 111 – 1692	8MHP 288 - 3600
5MHP 180 – 2525	14MHP 966 – 4578

Profil	3M HP
t [mm]	3,0
h_s [mm]	2,3
h_t [mm]	1,1

Profil	5M HP
t [mm]	5,0
h_s [mm]	3,4
h_t [mm]	1,9

Profil	8M HP
t [mm]	8,0
h_s [mm]	5,4
h_t [mm]	3,2

Profil	14M HP
t [mm]	14,0
h_s [mm]	9,5
h_t [mm]	5,6

KAYIŞ ÖLÇÜLERİ					
3MHP111	3MHP276	3MHP519	5MHP 265	5MHP560	5MHP925
3MHP129	3MHP282	3MHP522	5MHP 270	5MHP565	5MHP 935
3MHP141	3MHP285	3MHP525	5MHP 275	5MHP575	5MHP 940
3MHP144	3MHP288	3MHP531	5MHP 280	5MHP580	5MHP 950
3MHP150	3MHP291	3MHP537	5MHP 295	5MHP600	5MHP 965
3MHP159	3MHP294	3MHP558	5MHP 300	5MHP610	5MHP 975
3MHP165	3MHP300	3MHP564	5MHP 305	5MHP615	5MHP 980
3MHP168	3MHP312	3MHP570	5MHP 325	5MHP630	5MHP 1000
3MHP171	3MHP315	3MHP582	5MHP 330	5MHP635	5MHP 1025
3MHP174	3MHP318	3MHP597	5MHP340	5MHP640	5MHP 1035
3MHP177	3MHP330	3MHP600	5MHP350	5MHP645	5MHP 1050
3MHP180	3MHP333	3MHP606	5MHP360	5MHP650	5MHP 1100
3MHP183	3MHP339	3MHP615	5MHP365	5MHP665	5MHP 1125
3MHP186	3MHP345	3MHP633	5MHP370	5MHP670	5MHP 1135
3MHP192	3MHP357	3MHP669	5MHP375	5MHP700	5MHP 1200
3MHP195	3MHP363	3MHP675	5MHP385	5MHP710	5MHP 1270
3MHP201	3MHP366	3MHP711	5MHP400	5MHP720	5MHP 1380
3MHP204	3MHP384	3MHP738	5MHP415	5MHP740	5MHP 1400
3MHP207	3MHP390	3MHP804	5MHP420	5MHP750	5MHP 1420
3MHP210	3MHP420	3MHP816	5MHP425	5MHP755	5MHP 1425
3MHP213	3MHP426	3MHP843	5MHP450	5MHP775	5MHP 1500
3MHP219	3MHP435	3MHP882	5MHP460	5MHP790	5MHP 1595
3MHP225	3MHP447	3MHP888	5MHP475	5MHP800	5MHP 1690
3MHP237	3MHP462	3MHP 1062	5MHP490	5MHP825	5MHP 1790
3MHP240	3MHP474	3MHP 1569	5MHP500	5MHP830	5MHP 1870
3MHP246	3MHP480	3MHP 1587	5MHP520	5MHP835	5MHP 1895
3MHP249	3MHP486	3MHP 1692	5MHP525	5MHP850	5MHP 2000
3MHP252	3MHP495	5MHP 180	5MHP535	5MHP860	5MHP 2110
3MHP255	3MHP501	5MHP 225	5MHP540	5MHP890	5MHP 2350
3MHP267	3MHP513	5MHP 255	5MHP550	5MHP900	5MHP 2525

KAYIŞ ÖLÇÜLERİ			
8MHP 288	8MHP 880	8MHP1440	14MHP 966
8MHP 352	8MHP 896	8MHP1520	14MHP 1092
8MHP 376	8MHP 912	8MHP1552	14MHP 1190
8MHP 416	8MHP 920	8MHP1584	14MHP 1344
8MHP 424	8MHP 960	8MHP1600	14MHP 1400
8MHP 480	8MHP 976	8MHP1680	14MHP 1456
8MHP 512	8MHP1000	8MHP1696	14MHP 1512
8MHP 520	8MHP1040	8MHP1728	14MHP 1540
8MHP 536	8MHP1056	8MHP1760	14MHP 1610
8MHP 560	8MHP1064	8MHP1800	14MHP 1680
8MHP 576	8MHP1080	8MHP1904	14MHP 1778
8MHP 584	8MHP1096	8MHP1936	14MHP 1890
8MHP 600	8MHP1120	8MHP2000	14MHP 2100
8MHP 608	8MHP1128	8MHP 2080	14MHP 2310
8MHP 624	8MHP1160	8MHP 2104	14MHP 2450
8MHP 632	8MHP1184	8MHP 2240	14MHP 2590
8MHP 640	8MHP1200	8MHP 2248	14MHP 2800
8MHP 656	8MHP1216	8MHP 2272	14MHP 3150
8MHP 680	8MHP1224	8MHP 2400	14MHP 3360
8MHP 712	8MHP1248	8MHP 2504	14MHP 3500
8MHP 720	8MHP1256	8MHP 2600	14MHP 3850
8MHP 760	8MHP1264	8MHP 2800	14MHP 4326
8MHP 776	8MHP1280	8MHP 3048	14MHP 4578
8MHP 784	8MHP1304	8MHP 3280	
8MHP 800	8MHP1328	8MHP 3600	
8MHP 824	8MHP1344		
8MHP 840	8MHP1360		
8MHP 848	8MHP1400		
8MHP 856	8MHP1424		

Optibelt OMEGA - HTD

Laboratuarlarımızdaki yoğun geliştirme çalışmaları ve başarılı saha denemeleri, Optibelt OMEGA zaman kayışlarının güçlü bir şekilde sonuçlanmasına neden olmuştur.

Optibelt ZR ve Optibelt HTD kayışları ile yaptığımız uzun yıllara dayanan tecrübe, bu kuşaklar kuşağının temelini oluşturmuştur.

OMEGA zaman kayışları, senkronize güç aktarımı ve konumlandırma sürücüleri için standartlar belirler.

Avantajları / *Benefits*

- Yüksek hassasiyet
- OMEGA diş şeklinden dolayı daha düşük ses seviyesi
- HTD ve RPP diskleri için

Kayış Ölçüleri

3M 111 – 1863	8M 288 - 4400
5M 120 – 2525	14M 966 – 4578

Profil	3M
t [mm]	3,0
h_t [mm]	2,3
h_s [mm]	1,1

Profil	5M
t [mm]	5,0
h_t [mm]	3,4
h_s [mm]	1,9

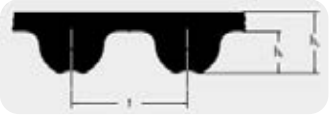

Profil	8M
t [mm]	8,0
h_t [mm]	5,4
h_s [mm]	3,2

Profil	14M
t [mm]	14,0
h_t [mm]	9,5
h_s [mm]	5,6

KAYIŞ ÖLÇÜLERİ (mm.)			
8M 288	8M 880	8M 1360	14M 966
8M 320	8M 896	8M 1392	14M 1092
8M 352	8M 912	8M 1400	14M 1190
8M 376	8M 920	8M 1424	14M 1344
8M 416	8M 936	8M 1432	14M 1400
8M 424	8M 960	8M 1440	14M 1456
8M 480	8M 968	8M 1480	14M 1512
8M 512	8M 976	8M 1520	14M 1540
8M 520	8M 1000	8M 1552	14M 1610
8M 536	8M 1040	8M 1584	14M 1680
8M 560	8M 1056	8M 1600	14M 1778
8M 576	8M 1064	8M 1680	14M 1890
8M 584	8M 1080	8M 1696	14M 2100
8M 600	8M 1096	8M 1728	14M 2310
8M 608	8M 1120	8M 1760	14M 2450
8M 624	8M 1128	8M 1800	14M 2590
8M 632	8M 1152	8M 1896	14M 2800
8M 640	8M 1160	8M 1904	14M 3150
8M 656	8M 1168	8M 1936	14M 3360
8M 672	8M 1184	8M 2000	14M 3500
8M 680	8M 1192	8M 2080	14M 3850
8M 712	8M 1200	8M 2104	14M 4004
8M 720	8M 1216	8M 2240	14M 4326
8M 744	8M 1224	8M 2248	14M 4578
8M 760	8M 1248	8M 2272	
8M 776	8M 1256	8M 2400	
8M 784	8M 1264	8M 2504	
8M 792	8M 1280	8M 2600	
8M 800	8M 1296	8M 2800	
8M 824	8M 1304	8M 3048	
8M 840	8M 1320	8M 3280	
8M 848	8M 1328	8M 3600	
8M 856	8M 1344	8M 4400	

KAYIŞ ÖLÇÜLERİ (mm.)			
8M 288	8M 880	8M 1360	14M 966
8M 320	8M 896	8M 1392	14M 1092
8M 352	8M 912	8M 1400	14M 1190
8M 376	8M 920	8M 1424	14M 1344
8M 416	8M 936	8M 1432	14M 1400
8M 424	8M 960	8M 1440	14M 1456
8M 480	8M 968	8M 1480	14M 1512
8M 512	8M 976	8M 1520	14M 1540
8M 520	8M 1000	8M 1552	14M 1610
8M 536	8M 1040	8M 1584	14M 1680
8M 560	8M 1056	8M 1600	14M 1778
8M 576	8M 1064	8M 1680	14M 1890
8M 584	8M 1080	8M 1696	14M 2100
8M 600	8M 1096	8M 1728	14M 2310
8M 608	8M 1120	8M 1760	14M 2450
8M 624	8M 1128	8M 1800	14M 2590
8M 632	8M 1152	8M 1896	14M 2800
8M 640	8M 1160	8M 1904	14M 3150
8M 656	8M 1168	8M 1936	14M 3360
8M 672	8M 1184	8M 2000	14M 3500
8M 680	8M 1192	8M 2080	14M 3850
8M 712	8M 1200	8M 2104	14M 4004
8M 720	8M 1216	8M 2240	14M 4326
8M 744	8M 1224	8M 2248	14M 4578
8M 760	8M 1248	8M 2272	
8M 776	8M 1256	8M 2400	
8M 784	8M 1264	8M 2504	
8M 792	8M 1280	8M 2600	
8M 800	8M 1296	8M 2800	
8M 824	8M 1304	8M 3048	
8M 840	8M 1320	8M 3280	
8M 848	8M 1328	8M 3600	
8M 856	8M 1344	8M 4400	

Optibelt RED POWER 3

Optibelt RED POWER 3 ağır yükler ve yüksek hızlı sürücüler için özel olarak geliştirilmiş, yüksek performanslı bir triger kayışıdır.

Geliştirilmiş malzemeler ve sofistike bir işlem teknolojisi - bu kabiliyetin temelini oluşturmaktadır.

Güç iletimi için her gereksinim için uygun bir kayış profili mevcuttur.

Daha hızlı, daha güçlü ve kompakt

Kayış Ölçüleri

SPZ 1202 – 3550	3V/9N 47,5 – 140 inç
SPA 1207 – 4000	5V/15N 53 – 315 inç
SPB 1250 – 8000	8V/25N 100 – 475 inç
SPC 2000 – 10 000	

Profile	3V/9J	5V/15J	8V/25J
b_o ≈ [mm]	9.0	15.0	25.0
h ≈ [mm]	9.9	15.1	25.5

KAYIŞ ÖLÇÜLERİ (mm.)						
3V 475 RP	3V 950 RP	5V 670 RP	5V 1320 RP	5V 2650 RP	8V 1700 RP	8V 3350 RP
3V 500 RP	3V 1000 RP	5V 710 RP	5V 1400 RP	5V 2800 RP	8V 1800 RP	8V 3550 RP
3V 530 RP	3V 1060 RP	5V 750 RP	5V 1500 RP	5V 3000 RP	8V 1900 RP	8V 3750 RP
3V 560 RP	3V 1120 RP	5V 800 RP	5V 1600 RP	5V 3150 RP	8V 2000 RP	8V 4000 RP
3V 600 RP	3V 1180 RP	5V 850 RP	5V 1700 RP	8V 1000 RP	8V 2120 RP	8V 4250 RP
3V 630 RP	3V 1250 RP	5V 900 RP	5V 1800 RP	8V 1120 RP	8V 2240 RP	8V 4500 RP
3V 670 RP	3V 1320 RP	5V 950 RP	5V 1900 RP	8V 1180 RP	8V 2360 RP	8V 4750 RP
3V 710 RP	3V 1400 RP	5V 1000 RP	5V 2000 RP	8V 1250 RP	8V 2500 RP	
3V 750 RP	5V 530 RP	5V 1060 RP	5V 2120 RP	8V 1320 RP	8V 2650 RP	
3V 800 RP	5V 560 RP	5V 1120 RP	5V 2240 RP	8V 1400 RP	8V 2800 RP	
3V 850 RP	5V 600 RP	5V 1180 RP	5V 2360 RP	8V 1500 RP	8V 3000 RP	
3V 900 RP	5V 630 RP	5V 1250 RP	5V 2500 RP	8V 1600 RP	8V 3150 RP	

optibelt HANDERBELT®

Optibelt SK S-C Plus

Sarılı Optibelt SK kayış mekanik mühendisliği göz önünde bulundurularak geliştirildi. Karşılaştırılabilir üst genişliğe sahip klasik V-kayışına göre daha fazla güç iletir

Sarılı kama kayışı, ünlü Optibelt S = C PLUS öz niteliklerine yaklaşık verimlilikle sahiptir. % 97 ve ek ölçüm gerektirmeyen takımlar için uygundur.

Avantajları / *Benefits*

- DIN / ISO / BS'ye göre sarılı kama kayışları
- Son derece yüksek performans
- Kompakt, yerden tasarruf sağlayan şekil
- Yüksek kayış hızı
- Mükemmel fiyat / performans oranı
- Düşük bakım maliyetleri
- S = C PLUS Sabit Ayarla
- Daha fazla ölçüm olmaksızın setlerde kullanılabilir

Kayış Ölçüleri

SPZ 487 – 3550	3V 250 - 1400
SPA 732 – 4500	5V 500 - 3550
SPB 1250 – 8000	8V 1000 - 5000
SPC 2000 - 12500	

KAYIŞ ÖLÇÜLERİ (mm.)								
SPZ 487	SPZ 900	SPZ 1262	SPZ 1700	SPZ 2650	SPA 1032	SPA 1507	SPA 2032	SPA 2782
SPZ 512	SPZ 912	SPZ 1270	SPZ 1737	SPZ 2690	SPA 1060	SPA 1532	SPA 2057	SPA 2800
SPZ 562	SPZ 925	SPZ 1287	SPZ 1762	SPZ 2800	SPA 1082	SPA 1557	SPA 2082	SPA 2832
SPZ 587	SPZ 937	SPZ 1312	SPZ 1787	SPZ 2840	SPA 1107	SPA 1582	SPA 2120	SPA 2847
SPZ 612	SPZ 950	SPZ 1320	SPZ 1800	SPZ 3000	SPA 1120	SPA 1600	SPA 2132	SPA 2882
SPZ 630	SPZ 962	SPZ 1337	SPZ 1812	SPZ 3150	SPA 1132	SPA 1607	SPA 2182	SPA 2932
SPZ 637	SPZ 987	SPZ 1347	SPZ 1837	SPZ 3350	SPA 1157	SPA 1632	SPA 2207	SPA 2982
SPZ 662	SPZ 1000	SPZ 1362	SPZ 1850	SPZ 3550	SPA 1180	SPA 1657	SPA 2232	SPA 3000
SPZ 670	SPZ 1012	SPZ 1387	SPZ 1862	SPA 732	SPA 1207	SPA 1682	SPA 2240	SPA 3032
SPZ 687	SPZ 1024	SPZ 1400	SPZ 1887	SPA 757	SPA 1232	SPA 1700	SPA 2282	SPA 3082
SPZ 710	SPZ 1037	SPZ 1412	SPZ 1900	SPA 782	SPA 1250	SPA 1707	SPA 2300	SPA 3150
SPZ 722	SPZ 1047	SPZ 1437	SPZ 1937	SPA 800	SPA 1257	SPA 1732	SPA 2307	SPA 3182
SPZ 737	SPZ 1060	SPZ 1462	SPZ 1987	SPA 807	SPA 1272	SPA 1757	SPA 2332	SPA 3282
SPZ 750	SPZ 1077	SPZ 1487	SPZ 2000	SPA 832	SPA 1282	SPA 1782	SPA 2360	SPA 3350
SPZ 762	SPZ 1087	SPZ 1500	SPZ 2037	SPA 850	SPA 1307	SPA 1800	SPA 2382	SPA 3382
SPZ 772	SPZ 1112	SPZ 1512	SPZ 2087	SPA 857	SPA 1320	SPA 1807	SPA 2432	SPA 3550
SPZ 787	SPZ 1120	SPZ 1537	SPZ 2120	SPA 882	SPA 1332	SPA 1832	SPA 2482	SPA 3750
SPZ 800	SPZ 1137	SPZ 1562	SPZ 2137	SPA 900	SPA 1357	SPA 1857	SPA 2500	SPA 4000
SPZ 812	SPZ 1162	SPZ 1587	SPZ 2150	SPA 907	SPA 1382	SPA 1882	SPA 2532	SPA 4250
SPZ 825	SPZ 1180	SPZ 1600	SPZ 2187	SPA 932	SPA 1400	SPA 1900	SPA 2582	SPA 4500
SPZ 837	SPZ 1187	SPZ 1612	SPZ 2240	SPA 950	SPA 1407	SPA 1907	SPA 2607	
SPZ 850	SPZ 1202	SPZ 1637	SPZ 2287	SPA 957	SPA 1432	SPA 1932	SPA 2632	
SPZ 862	SPZ 1212	SPZ 1650	SPZ 2360	SPA 982	SPA 1457	SPA 1957	SPA 2650	
SPZ 875	SPZ 1237	SPZ 1662	SPZ 2500	SPA 1000	SPA 1482	SPA 1982	SPA 2682	
SPZ 887	SPZ 1250	SPZ 1687	SPZ 2540	SPA 1007	SPA 1500	SPA 2000	SPA 2732	

Optibelt STD

Optibelt STD zaman kayışları, yarı dairesel, özellikle kesilme dirençli dişlere sahiptir.

Diş geometrisi, kayış yapısı ile bağlantılı olarak, eşit yük dağılımına ve dişli disklerin en iyi şekilde birleştirilmesine neden olur

Avantajları / *Benefits*

- Evrensel uygulama olanakları
- Düşük ses

Kayış Ölçüleri

S5M 375 – 2000
S8M 440 – 3200
S14M 1400 – 2800

Profile:
S5M, S8M, S14M, S8MHP, S8MHL

Profile:
DS8M

KAYIŞ ÖLÇÜLERİ (mm.)			
S5M 375	S8M 440	S8M 1040	S8M 1480
S5M 390	S8M 480	S8M 1056	S8M 1552
S5M 490	S8M 560	S8M 1064	S8M 1600
S5M 520	S8M 600	S8M 1072	S8M 1760
S5M 625	S8M 632	S8M 1080	S8M 1776
S5M 650	S8M 640	S8M 1096	S8M 1800
S5M 750	S8M 656	S8M 1104	S8M 1816
S5M 2000	S8M 680	S8M 1120	S8M 1912
	S8M 688	S8M 1136	S8M 2000
	S8M 696	S8M 1152	S8M 2024
	S8M 712	S8M 1160	S8M 2240
	S8M 720	S8M 1168	S8M 2392
	S8M 728	S8M 1176	S8M 2400
	S8M 736	S8M 1184	S8M 2496
	S8M 760	S8M 1192	S8M 2800
	S8M 768	S8M 1200	S8M 3200
	S8M 784	S8M 1208	S14M 1400
	S8M 792	S8M 1216	S14M 1540
	S8M 800	S8M 1224	S14M 1610
	S8M 824	S8M 1240	S14M 1890
	S8M 840	S8M 1248	S14M 2002
	S8M 848	S8M 1256	S14M 2100 •
	S8M 864	S8M 1264	S14M 2240
	S8M 880	S8M 1280	S14M 2310 •
	S8M 896	S8M 1296	S14M 2450 •
	S8M 912	S8M 1304	S14M 2590 •
	S8M 920	S8M 1312	S14M 2800
	S8M 944	S8M 1344	S14M 3150 •
	S8M 960	S8M 1352	S14M 3500 •
	S8M 992	S8M 1360	S14M 3850 •
	S8M 1000	S8M 1400	S14M 4004 •
	S8M 1024	S8M 1408	S14M 4508 •
	S8M 1032	S8M 1440	S14M 5012 •

optibelt HANDERBELT®

Optibelt SUPER X-POWER M-S

Üretim sürecinin sürekli geliştirilmesi, geliştirilmiş malzemeler, düşük gergili polyester kordlar ve optimize edilmiş kalıplanmış dişler bu yeni kayış üretiminin temelini oluşturmaktadır

Optibelt Super X-POWER M = S, en zor şartlar altında ve aşırı operasyonel taleplerde, makine yapımının tamamında kompleks tahrik çözümlerine izin verir.

Avantajları / *Benefits*

- Yüksek performanslı, ham kenar, kalıplanmış dişli
- % 15'e kadar performans artışı
- Son derece düşük streç
- Genişletilmiş bakım aralıkları / düşük bakım
- Optimize edilmiş çalışma karakteristikleri
- Mükemmel ısı ve yağ direnci
- M = S Sabit Ayarla; daha fazla ölçüm olmaksızın setlerde kullanılabilir
- Enerji ve ağırlık tasarrufu

KAYIŞ ÖLÇÜLERİ (mm.)						
3VX 250	3VX 425	3VX 710	3VX 1180	5VX 670	5VX 1120	SPA 1507
3VX 265	3VX 450	3VX 750	3VX 1250	5VX 710	5VX 1180	SPA 1532
3VX 280	3VX 475	3VX 800	3VX 1320	5VX 750	5VX 1250	SPA 1557
3VX 300	3VX 500	3VX 850	3VX 1400	5VX 800	5VX 1320	SPA 1582
3VX 315	3VX 530	3VX 900	5VX 500	5VX 850	5VX 1400	SPA 1600
3VX 335	3VX 560	3VX 950	5VX 530	5VX 900		SPA 1607
3VX 355	3VX 600	3VX 1000	5VX 560	5VX 950		SPA 1632
3VX 375	3VX 630	3VX 1060	5VX 600	5VX 1000		SPA 1657
3VX 400	3VX 670	3VX 1120	5VX 630	5VX 1060		SPA 1682

Kayış Ölçüleri

XPZ 587-3550	XPC 2000-3550
XPA 707-3550	3VX/9NX 25-140 inc
XPB 1250-3550	5VX/15NX 50-140 inc
SPC 2000 - 12500	

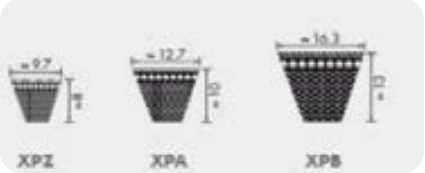

Super X-Power (DIN Standardı) Serisi Dar Kesitli Tırtıllı Kayışlar

KAYIŞ ÖLÇÜLERİ (mm.)						
XPZ 587	SPZ 900	SPZ 1262	SPZ 1700	SPZ 2650	SPA 1032	SPA 1507
XPZ 612	SPZ 912	SPZ 1270	SPZ 1737	SPZ 2690	SPA 1060	SPA 1532
XPZ 630	SPZ 925	SPZ 1287	SPZ 1762	SPZ 2800	SPA 1082	SPA 1557
XPZ 637	SPZ 937	SPZ 1312	SPZ 1787	SPZ 2840	SPA 1107	SPA 1582
XPZ 662	SPZ 950	SPZ 1320	SPZ 1800	SPZ 3000	SPA 1120	SPA 1600
XPZ 670	SPZ 962	SPZ 1337	SPZ 1812	SPZ 3150	SPA 1132	SPA 1607
XPZ 687	SPZ 987	SPZ 1347	SPZ 1837	SPZ 3350	SPA 1157	SPA 1632
XPZ 710	SPZ 1000	SPZ 1362	SPZ 1850	SPZ 3550	SPA 1180	SPA 1657
XPZ 730	SPZ 1012	SPZ 1387	SPZ 1862	SPA 732	SPA 1207	SPA 1682
XPZ 737	SPZ 1024	SPZ 1400	SPZ 1887	SPA 757	SPA 1232	SPA 1700
XPZ 750	SPZ 1037	SPZ 1412	SPZ 1900	SPA 782	SPA 1250	SPA 1707
XPZ 762	SPZ 1047	SPZ 1437	SPZ 1937	SPA 800	SPA 1257	SPA 1732
XPZ 772	SPZ 1060	SPZ 1462	SPZ 1987	SPA 807	SPA 1272	SPA 1757
XPZ 787	SPZ 1077	SPZ 1487	SPZ 2000	SPA 832	SPA 1282	SPA 1782
XPZ 800	SPZ 1087	SPZ 1500	SPZ 2037	SPA 850	SPA 1307	SPA 1800
XPZ 812	SPZ 1112	SPZ 1512	SPZ 2087	SPA 857	SPA 1320	SPA 1807
XPZ 825	SPZ 1120	SPZ 1537	SPZ 2120	SPA 882	SPA 1332	SPA 1832
XPZ 837	SPZ 1137	SPZ 1562	SPZ 2137	SPA 900	SPA 1357	SPA 1857
XPZ 850	SPZ 1162	SPZ 1587	SPZ 2150	SPA 907	SPA 1382	SPA 1882
XPZ 862	SPZ 1180	SPZ 1600	SPZ 2187	SPA 932	SPA 1400	SPA 1900
XPZ 875	SPZ 1187	SPZ 1612	SPZ 2240	SPA 950	SPA 1407	SPA 1907
XPZ 887	SPZ 1202	SPZ 1637	SPZ 2287	SPA 957	SPA 1432	SPA 1932
XPZ 900	SPZ 1212	SPZ 1650	SPZ 2360	SPA 982	SPA 1457	SPA 1957
XPZ 912	SPZ 1237	SPZ 1662	SPZ 2500	SPA 1000	SPA 1482	SPA 1982
XPZ 925	SPZ 1250	SPZ 1687	SPZ 2540	SPA 1007	SPA 1500	SPA 2000
XPZ 937						
XPZ 950						
XPZ 962						
XPZ 987						
XPZ 1000						

Optibelt VARIOPOWER

Optibelt STD zaman kayışları, yarı dairesel, özellikle kesilme dirençli dişlere sahiptir.

Diş geometrisi, kayış yapısı ile bağlantılı olarak, eşit yük dağılımına ve dişli disklerin en iyi şekilde birleştirilmesine neden olur

Avantajları / *Benefits*

- Yüksek Güç Değerleri
- Uzun Servis Ömrü
- Yüksek Hızda Bile Sorunsuz Çalışıyor
- Yüksek Esneklik
- Optimize Edilmiş Isı Dağılımı

Kayış Ölçüleri

13x5 468 – 500	32x10 750 - 1353
17x5 426 – 776	37x10 660 - 1800
21x6 530 -1220	41x13 925 - 1940
22x8 485 – 1185	47x13 1000 - 1800
26x8 655 -1082	52x16 1180 -2240
28x8 600 – 1500	55x 16 1400 - 1800
30x10 650 – 1600	65x20 1706 -1906
	70x18 1600 – 2500

KAYIŞ ÖLÇÜLERİ (mm.)				
13X5X468	22X8X1185	30X10X900	37X10X1180	47X13X1800
13X5X500	26X8X672	30X10X950	37X10X1250	52X16X1180
17X5X426	26X8X710	30X10X1000	37X10X1320	52X16X1180
17X5X476	26X8X750	30X10X1035	37X10X1400	52X16X1250
17X5X536	26X8X750	30X10X1120	37X10X1500	52X16X1325
17X5X570	26X8X762	30X10X1200	37X10X1600	52X16X1400
17X5X606	26X8X800	30X10X1340	37X10X1700	52X16X1525
17X5X776	26X8X862	30X10X1500	37X10X1800	52X16X1600
21X6X530	26X8X962	30X10X1500	41X13X925	52X16X1725
21X6X600	26X8X1082	30X10X1600	41X13X1000	52X16X1925
21X6X610	28X8X600	32X10X750	41X13X1040	52X16X2165
21X6X675	28X8X650	32X10X790	41X13X1060	52X16X2240
21X6X770	28X8X700	32X10X820	41X13X1120	55X16X1400
21X6X870	28X8X750	32X10X850	41X13X1180	55X16X1500
21X6X970	28X8X850	32X10X900	41X13X1190	55X16X1600
21X6X1220	28X8X900	32X10X950	41X13X1250	55X16X1700
22X8X485	28X8X950	32X10X1000	41X13X1340	55X16X1800
22X8X485	28X8X1000	32X10X1073	41X13X1440	65X20X1706
22X8X525	28X8X1060	32X10X1120	41X13X1600	65X20X1906
22X8X565	28X8X1120	32X10X1180	41X13X1740	70X18X1600
22X8X610	28X8X1180	32X10X1200	41X13X1940	70X18X1700
22X8X650	28X8X1250	32X10X1353	47X13X1000	70X18X1800
22X8X650	28X8X1320	37X10X660	47X13X1060	70X18X1900
22X8X700	28X8X1400	37X10X800	47X13X1120	70X18X2000
22X8X750	28X8X1500	37X10X850	47X13X1180	70X18X2240
22X8X800	30X10X650	37X10X900	47X13X1250	70X18X2500
22X8X850	30X10X665	37X10X950	47X13X1320	
22X8X900	30X10X700	37X10X1000	47X13X1400	
22X8X950	30X10X800	37X10X1020	47X13X1500	
22X8X1000	30X10X850	37X10X1060	47X13X1600	
22X8X1060	30X10X7875	37X10X1120	47X13X1700	

optibelt HANDERBELT®

Optibelt VB S=C Plus

Optibelt VB, geniş uygulama yelpazesiyle tahrik kayışları arasında klasiktir. Nitelikleri, olağanüstü tahrik çözümlerinde olduğu gibi tarımsal makinelerde zorlu çalışmalarda da geçerlidir, örneğin makine mühendisliğinde kama düzlemi tahriklerinde.

Optibelt VB klasik V kayışları S = C artıdır ve bu nedenle ölçülmez kullanılır. V kayışları arasında bir klasik olan Optibelt VB, genel mekanik mühendisliği ve özel tahriklerde yaygın olarak kullanılmaktadır.

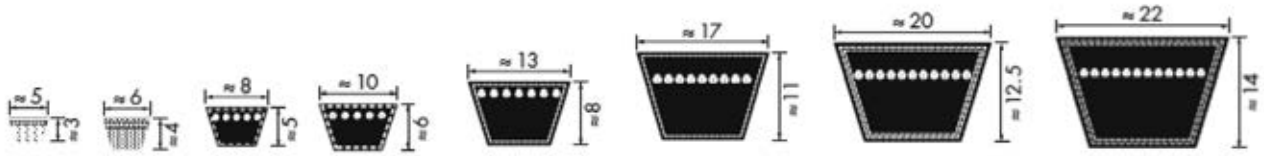

KAYIŞ ÖLÇÜLERİ (mm.)									
5x190	8x475	10x450	10x975	10x1600	13x700	13x1150	13x1825	13x2540	17x710
5x229	8x490	10x475	10x1000	10x1626	13x710	13x1168	13x1854	13x2591	17x725
5x260	8x530	10x480	10x1016	10x1651	13x730	13x1180	13x1880	13x2650	17x750
5x280	8x560	10x500	10x1030	10x1675	13x750	13x1200	13x1900	13x2667	17x775
5x300	8x575	10x515	10x1041	10x1700	13x767	13x1215	13x1930	13x2725	17x800
5x315	8x600	10x525	10x1050	10x1725	13x775	13x1220	13x1956	13x2743	17x825
5x322	8x630	10x530	10x1060	10x1750	13x800	13x1225	13x1980	13x2800	17x836
5x335	8x670	10x540	10x1080	10x1775	13x813	13x1250	13x2000	13x2845	17x850
5x375	8x700	10x560	10x1100	10x1800	13x825	13x1270	13x2032	13x2896	17x875
5x425	8x710	10x575	10x1120	10x1850	13x841	13x1300	13x2060	13x2946	17x889
5x475	8x750	10x600	10x1150	10x1900	13x850	13x1320	13x2083	13x3000	17x900
5x500	8x775	10x630	10x1165	10x1975	13x875	13x1350	13x2100	13x3048	17x925
5x530	8x800	10x650	10x1180	10x2000	13x889	13x1375	13x2120	13x3150	17x950
5x554	8x825	10x670	10x1194	10x2120	13x900	13x1400	13x2134	13x3250	17x965
5x600	8x850	10x700	10x1215	10x2240	13x914	13x1422	13x2150	13x3350	17x975
5x280	8x875	10x710	10x1225	10x2360	13x925	13x1450	13x2160	13x3454	17x1000
5x300	8x900	10x725	10x1250	10x2500	13x950	13x1475	13x2185	13x3550	17x1016
5x335	8x950	10x730	10x1270	13x407	13x965	13x1500	13x2200	13x3658	17x1030
5x400	8x1000	10x750	10x1295	13x457	13x975	13x1525	13x2210	13x3750	17x1040
6x425	8x1020	10x765	10x1320	13x480	13x1000	13x1550	13x2240	13x4000	17x1050
6x450	8x1050	10x775	10x1346	13x508	13x1016	13x1575	13x2261	13x4250	17x1060
6x500	8x1075	10x800	10x1371	13x535	13x1030	13x1600	13x2286	13x4572	17x1075
6x540	8x1120	10x820	10x1400	13x560	13x1041	13x1625	13x2311	13x4750	17x1090
6x600	8x1200	10x825	10x1422	13x575	13x1050	13x1650	13x2337	13x5000	17x1100
6x850	8x1250	10x850	10x1450	13x600	13x1060	13x1676	13x2360	17x570	17x1120
8x315	10x290	10x865	10x1475	13x610	13x1075	13x1700	13x2388	17x615	17x1150
8x355	10x315	10x875	10x1500	13x630	13x1100	13x1725	13x2413	17x630	17x1163
8x400	10x375	10x900	10x1524	13x650	13x1105	13x1750	13x2438	17x650	17x1175
8x425	10x400	10x925	10x1550	13x670	13x1120	13x1775	13x2464	17x670	17x1180
8x450	10x425	10x950	10x1575	13x686	13x1143	13x1800	13x2500	17x686	17x1200

HANDERBELT® optibelt

Avantajları / *Benefits*

- Mükemmel Operasyonel Güvenlik
- Optimum Çalışma Özellikleri
- Üniform Güç Iletim
- Aşınmaya Dirençli Sargı Bezi
- Çeşitli Özel Tasarımlar
- Evrensel Uygulama Olanakları

Kayış Ölçüleri	
5 190-600	17 570 - 7620
6 280 – 850	20 900 - 6000
8 315 – 850	22 1090 - 9144
10 290 - 2500	25 1400 - 9000
13 407 – 5000	32 2000 - 12192
	40 3000 – 12500

KAYIŞ ÖLÇÜLERİ (mm.)									
17x1215	17x2060	17x3099	17x5715	22x1090	22x2159	22x3250	22x5461	25x4500	32x5334
17x1225	17x2083	17x3150	17x6000	22x1200	22x2184	22x3302	22x5600	25x4750	32x5600
17x1250	17x2100	17x3175	17x6096	22x1215	22x2210	22x3350	22x5715	25x5000	32x5715
17x1275	17x2120	17x3200	17x6300	22x1250	22x2240	22x3404	22x6000	25x5300	32x6000
17x1300	17x2134	17x3250	17x6477	22x1295	22x2261	22x3429	22x6096	25x5600	32x6096
17x1320	17x2160	17x3302	17x6700	22x1320	22x2286	22x3450	22x6300	25x6000	32x6300
17x1335	17x2200	17x3350	17x6858	22x1350	22x2311	22x3505	22x6477	25x6300	32x6477
17x1350	17x2210	17x3378	17x7000	22x1375	22x2337	22x3550	22x6700	25x6700	32x6700
17x1360	17x2240	17x3404	17x7100	22x1400	22x2360	22x3607	22x6858	25x7100	32x6858
17x1372	17x2261	17x3450	17x7620	22x1425	22x2388	22x3658	22x7100	25x7500	32x7100
17x1400	17x2286	17x3505	20x900	22x1450	22x2413	22x3700	22x7239	25x8000	32x7500
17x1422	17x2300	17x3550	20x1000	22x1475	22x2438	22x3750	22x7500	25x8500	32x7620
17x1450	17x2337	17x3600	20x1120	22x1500	22x2450	22x3810	22x7620	25x9000	32x8000
17x1473	17x2360	17x3658	20x1180	22x1524	22x2464	22x3861	22x8000	32x2000	32x8382
17x1500	17x2388	17x3700	20x1250	22x1550	22x2500	22x3912	22x8382	32x2500	32x8500
17x1525	17x2400	17x3750	20x1320	22x1574	22x2525	22x3962	22x8763	32x2650	32x9000
17x1550	17x2413	17x3810	20x1400	22x1600	22x2540	22x4000	22x9144	32x2800	32x9144
17x1575	17x2438	17x3850	20x1500	22x1650	22x2560	22x4064	25x1400	32x3000	32x9500
17x1600	17x2450	17x3861	20x1600	22x1676	22x2591	22x4100	25x1500	32x3048	32x10000
17x1625	17x2465	17x3912	20x1700	22x1700	22x2616	22x4140	25x1600	32x3150	32x11200
17x1650	17x2500	17x3950	20x1800	22x1727	22x2642	22x4191	25x1700	32x3251	32x12192
17x1676	17x2515	17x3962	20x1900	22x1750	22x2667	22x4216	25x1800	32x3350	40x3000
17x1700	17x2540	17x4000	20x2000	22x1778	22x2692	22x4250	25x1900	32x3425	40x4000
17x1725	17x2565	17x4064	20x2120	22x1800	22x2718	22x4267	25x2000	32x3454	40x5000
17x1750	17x2600	17x4115	20x2240	22x1829	22x2750	22x4318	25x2120	32x3550	40x5600
17x1761	17x2616	17x4200	20x2360	22x1854	22x2769	22x4394	25x2240	32x3658	40x6000
17x1775	17x2650	17x4250	20x2500	22x1880	22x2800	22x4445	25x2360	32x3750	40x6096
17x1800	17x2667	17x4394	20x2650	22x1900	22x2845	22x4500	25x2500	32x3925	40x6300
17x1829	17x2700	17x4450	20x2800	22x1930	22x2896	22x4572	25x2650	32x4000	40x7100
17x1850	17x2718	17x4500	20x3000	22x1956	22x2921	22x4699	25x2700	32x4115	40x7500
17x1880	17x2750	17x4572	20x3150	22x1981	22x2950	22x4750	25x2800	32x4250	40x8000
17x1880	17x2800	17x4750	20x3350	22x2000	22x2965	22x4826	25x3000	32x4394	40x9000
17x1900	17x2845	17x4826	20x3750	22x2032	22x3000	22x4953	25x3150	32x4500	40x10000
17x1930	17x2900	17x4953	20x4000	22x2060	22x3048	22x5000	25x3350	32x4572	40x11200
17x1950	17x2921	17x5000	20x4500	22x2083	22x3099	22x5080	25x3550	32x4750	40x12500
17x1981	17x2950	17x5300	20x5000	22x2108	22x3150	22x5182	25x3750	32x4953	
17x2000	17x3000	17x5334	20x6000	22x2120	22x3175	22x5300	25x4000	32x5000	
17x2032	17x3048	17x5600		22x2134	22x3200	22x5334	25x4250	32x5300	

3M KAYIŞ
DIŞ TİC SAN. LTD. ŞTİ.

KASNAKLAR
PULLEYS

KYS®
POWER TRANSMISSION PARTS
KYS
KYS

Burçlu Sistemler

Kullanıldığı yerler;

1. V kayış kasnakları
2. Poly-v kayış kasnakları
3. Kaplinler
4. Varyatörler
5. Zincir dişlileri
6. Triger dişliler
7. Flanşlar
8. Kamalı mile bağlanması gereken bütün elemanlar

Özelliği;

Elemanların göbeğinde burca uygun konik yuva olmaktadır. Burç bu yuvaya oturtularak, mile kaygan olarak elle takılır. Setstür vidalar sıkma deliklerine takılır ve sıkılırsa presde geçme sıkılığında monte edilmiş olur. Setstürleri söküp birini demontaj deliğine takıp sıktığımızda ise mille eleman ayrılmış olur.

Avantajları;

1. Kamalı mile elle kaygan olarak monte edildiği için montaj çok kolay ve çabuk olur.
2. Setstür vidaları sıkıldığında elemanı mile sabitlediği için mili aşındırmaz ve kamaya yük gelmediği için kamayı kesmez
3. Montajda çekiç kullanılmadığı için eleman yıpranmaz.
4. Söküm için setstürleri çıkarıp demontaj yerine takıp sıktığımızda eleman milden ayrılır. Boşa çıkan elemanı elle çıkarıp alabildiğimiz için demontaj çok kolaydır.

Systems with the taper bush

They are used for:

1. *The v belt pulleys*
2. *The poly-v belt pulleys*
3. *The couplings*
4. *The variable speed pulley*
5. *The sprockets*
6. *The timing belt pulleys*
7. *The flanges*
8. *All the components to be assembled to the pin with keyway*

Specifications:

The conical bore suitable to the taper bush is located in the center of the components. The taper bush is assembled to this bore. It is manually assembled by sliding to the pin. The set screws are assembled to the clamping bores and if clamped it is assembled in the frequency of press fit. If the set screws are disassembled and one of them is assembled to the disassemblage bore and it is pressed then the pin and the element will be separated each other.

See the figures

The advantages:

1-The assemblage is done easily and quickly because it is manually assembled by sliding to the keyway.

2- It doesn't corrode the mil because the set screws are pressed and fixed the element to the pin and it doesn't cu the keyway because the load isn't on the keyway.

3- The element isn't frayed because the hammer isn't used in the assemblage.

4- If the set screws are disassembled and they are assembled and pressed to the disassemblage place , the element will be separated from the pin and then the disassemblage will be very easy because the disassembled element is taken by hand

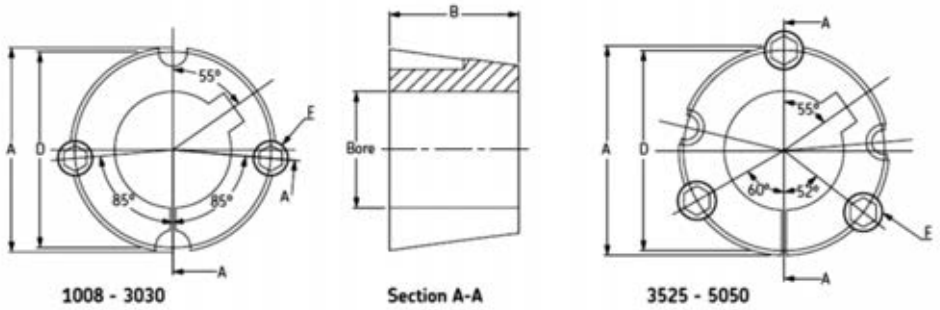

1008 - 3030 Section A-A 3525 - 5050

DELİK ÇAPLARINA GÖRE 1008-5050 KONİK BURÇ ÖLÇÜLERİ

BURÇ ÖLÇÜSÜ Bushing Size	DELİK ÇAPI(Ø) BORE	A	B	D	F
	mm	mm	mm	mm	mm
1008	9,10,11,12,14,16,18,19,20,22,24,25	35,2	22,2	33,7	6,35x12,7
1108	9,10,11,12,14,16,18,19,20,22,24,25,28	38,4	22,2	36,9	6,35x12,7
1210	11,12,14,16,18,19,20,22,24,25,28,30,32	47,6	25,4	44,5	9,525x15,875
1215	14,19,20,24,25,28	47,6	38,1	44,5	9,525x15,875
1610	14,16,18,19,20,22,24,25,28,30,32,35,38,40,42	57,2	25,4	54	9,525x15,875
1615	14,16,18,19,20,22,24,25,28,30,32,35,38,40,42	57,2	38,1	54	9,525x15,875
2012	14,16,18,19,20,22,24,25,28,30,32,35,38,40,42,45,48,50	69,9	31,8	66,7	11,113x22,225
2517	16,18,19,20,22,24,25,28,30,32,35,38,40,42,45,48,50,55,60	85,7	44,5	82,6	12,7x25,4
3020	25,28,30,32,35,38,40,42,45,48,50,55,60,65,70,75	108	50,8	101,6	15,875x31,75
3030	35,38,40,42,45,48,50,55,60,65,70,75	108	76,2	101,6	15,875x31,75
3525	35,38,40,42,45,48,50,55,60,65,70,75,80	127	63,5	123	12,7x38,1
3535	35,38,40,42,45,48,50,55,60,65,70,75,80,85,90	127	89	123	12,7x38,1
4030	40,42,45,48,50,55,60,65,70,75,80,85,90,95,100	146	76,2	141	15,875x44,45
4040	40,42,45,48,50,55,60,65,70,75,80,85,90,95,100	146	102	141	15,875x44,45
4545	55,60,65,70,75,80,85,90,95,100,110	161	114	156	19,05x50,8
5050	70,75,80,85,90,95,100,110,115,120,125	178	127	171	22,255x57,15

1008 to 3020 3525 to 6050 7060

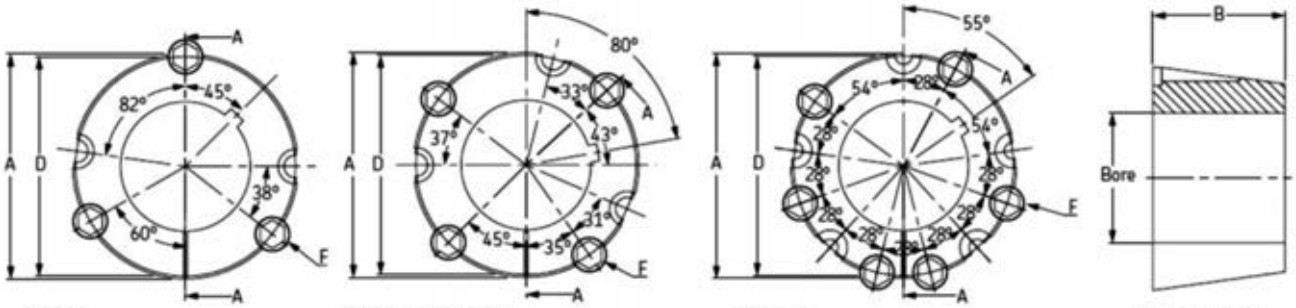

6050 7060 to 10085a 120100 Section A-A

METRİK DELİKLERİN KAMA KANALI BOYUTLARI (DIN 6885)

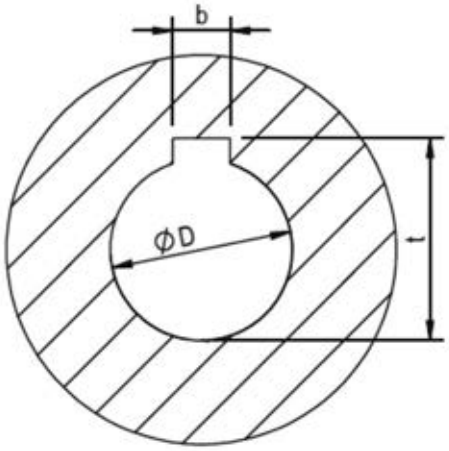

D (Ø)	b(mm)	t(mm)	TOLERANS (JS9)
10.....12	4	D + 1,8	±0,015
13.....17	5	D + 2,3	
18.....22	6	D + 2,8	
23.....30	8	D + 3,3	±0,018
31.....38	10	D + 3,3	
39.....44	12	D + 3,3	±0,021
45.....50	14	D + 3,8	
51.....58	16	D + 4,3	
59.....65	18	D + 4,4	
66.....75	20	D + 4,9	±0,026
76.....85	22	D + 5,4	
86.....95	25	D + 5,4	
96.....110	28	D + 6,4	
111.....130	32	D + 7,4	±0,031
131.....150	36	D + 8,4	
151.....170	40	D + 9,4	

STANDART V KAYIŞ KASNAK ÖLÇÜLERİ
(STANDART V BELT PULLEYS DIMENSIONS)

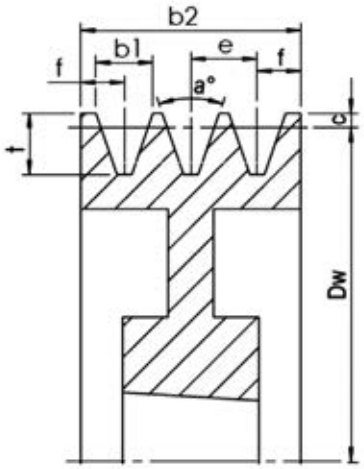

ÖLÇÜLER	DIN 2211				DIN 2217		DIN ISO 5290		
kayış tipleri	SPZ/XSPZ	SPA/XSPA	SPB/XSPB	SPC/XSPC					
kayış ölçüsü	10	13	17	22	25	32			
kasnak profili	Z	A	B	C	-	D	9N/9J 3V/3VX	15N/15J 5V/5VX	25N/25J 8V
b1	9,7	12,7	16,3	22	25	32	8,9	15,2	25,4
c	2	2,8	3,5	4,8	6,3	8,1	0,6	1,3	2,5
e	12 ±0,3	15 ±0,3	19 ±0,4	25,5 ±0,5	29 ±0,5	37 ±0,6	10,3 ±0,25	17,5 ±0,25	28,6 ±0,4
f	8	10	12,5	17	19	24	9	13	19
t	11 ±0,6	13,8 ±0,6	17,5 ±0,6	23,8 ±0,6	22 ±0,6	28 ±0,6	8,9	15,2	25,4
a 34°	Dw≤80	Dw≤118	Dw≤190	Dw≤315	Dw≤355	-	-	-	-
a 36°	-	-	-	-	-	Dw≤500	Dw≤90	-	-
a 38°	Dw>80	Dw>118	Dw>190	Dw>315	Dw>355	Dw>500	Dw≤150	Dw≤250	Dw≤400
a 40°	-	-	-	-	-	-	Dw≤300	Dw≤400	Dw≤560
a 42°	-	-	-	-	-	-	Dw>300	Dw>400	Dw>560

KASNAK SAYISI VE TİPE GÖRE b2 GENİŞLİK ÖLÇÜLERİ (mm)

n	SPZ	SPA	SPB	SPC	25	32	9N/9J 3V/3VX	15N/15J 5V/5VX	25N/25J 8V
1	16	20	25	34	38	48	18	26	38
2	28	35	44	59,5	67	85	28,3	43,5	66,6
3	40	50	63	85	96	122	38,6	61	95,2
4	52	65	82	110,5	125	159	48,9	78,5	123,8
5	64	80	101	136	154	196	59,2	96	152,4
6	76	95	120	161,5	183	233	69,5	113,5	181
7	88	110	139	187	212	270	79,8	131	209,6
8	100	125	158	212,5	241	307	90,1	148,5	236,2
9	112	140	177	238	270	344	100,4	166	266,8
10	124	155	196	263,5	299	381	110,7	183,5	295,4
11	136	170	215	289	328	418	121	201	324
12	148	185	234	314,5	357	455	131,3	218,5	352
13	-	-	-	340	386	492	141,6	236	318,2
14	-	-	-	365,5	415	529	151,9	253,5	409,8
15	-	-	-	391	444	566	162,2	271	438,4

MOTOR GÜCÜ VE DEVİR SAYILARINA GÖRE V KASNAK SEÇİMİ

(CHOOSING OF THE V PULLEY ACCORDING TO THE MOTOR POWER AND RPM)

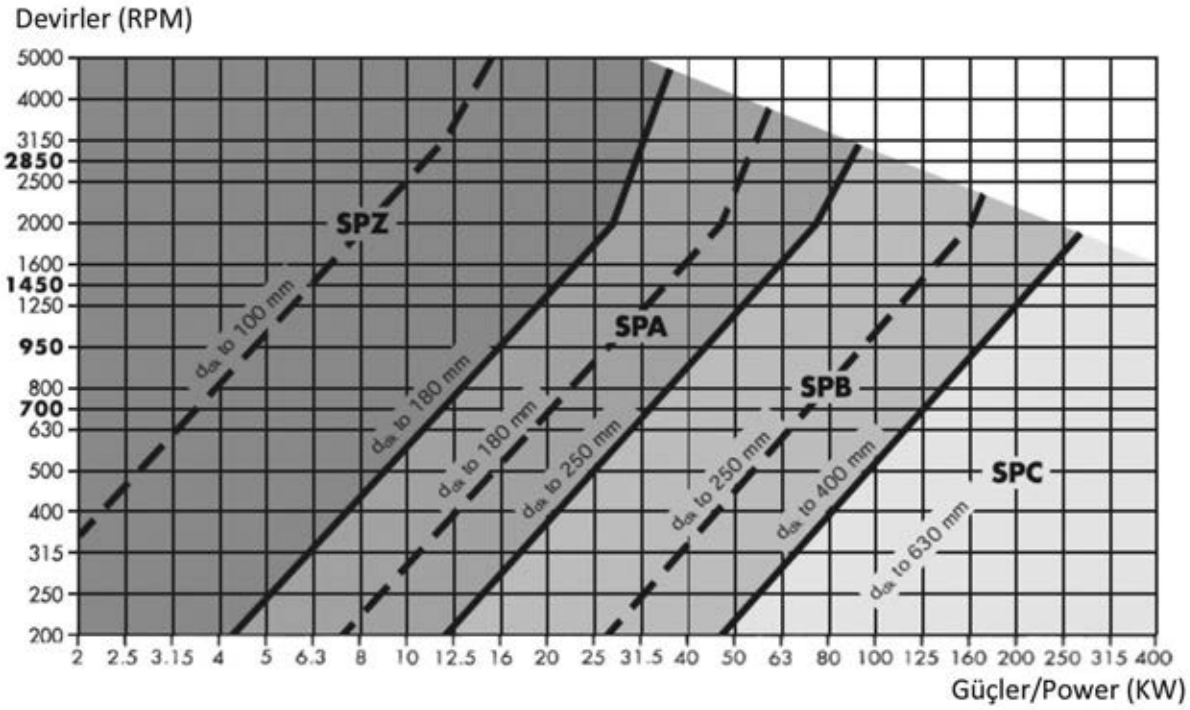

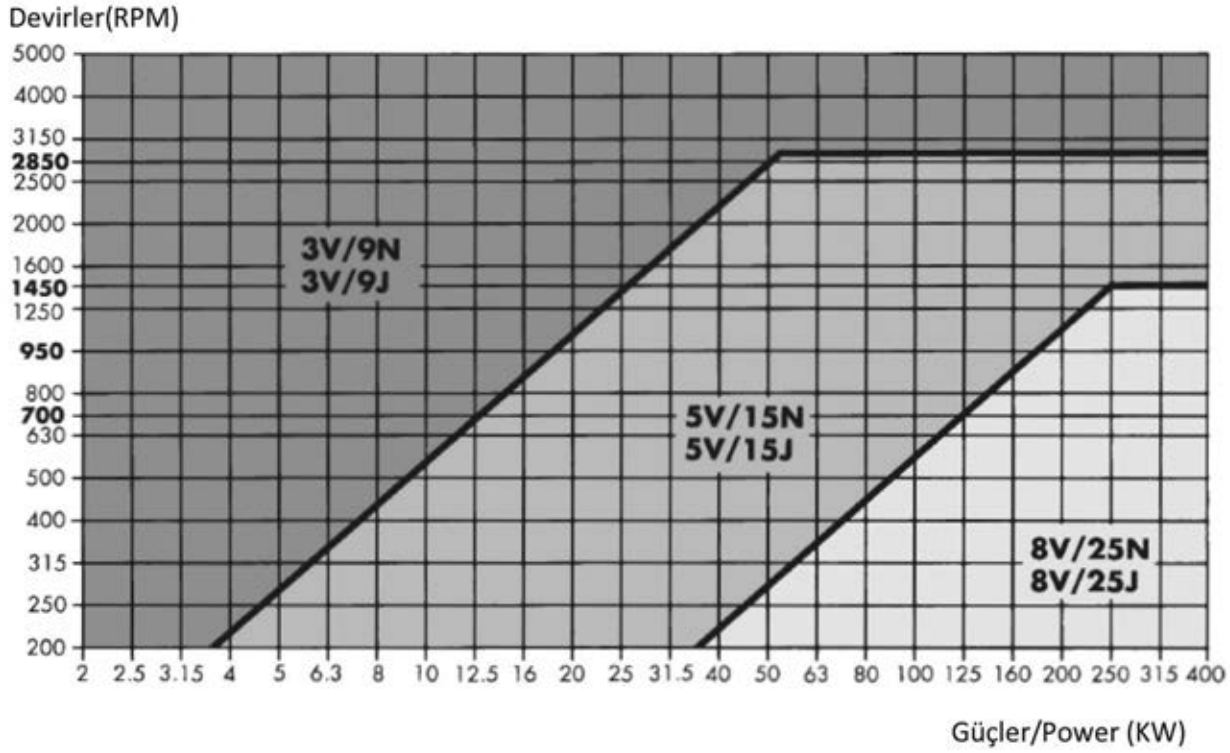

SPZ/1

ANMA ÇAPI (PD)	DIŞ ÇAP (OD)	KASNAK TİPİ Pulley type	BURÇ NO Bush No	F	G	K	L	M	H
mm	mm			mm	mm	mm	mm	mm	mm
50	54	9	1008	37	28	15	22	-	-
56	60	9	1008	37	23	15	22	-	-
60	64	9	1008	22	-	-	22	-	-
63	67	1	1108	16	-	-	22	6	62
67	71	1	1108	16	-	-	22	6	62
71	75	1	1108	16	-	-	22	6	62
75	79	1	1108	16	-	-	22	6	62
80	84	1	1210	16	-	-	25	9	75
85	89	1	1210	16	-	-	25	9	75
90	94	1	1210	16	-	-	25	9	75
95	99	1	1210	16	-	-	25	9	75
100	104	1	1210	16	-	-	25	9	75
106	110	1	1610	16	-	-	25	9	80
112	116	1	1610	16	-	-	25	9	80
118	122	1	1610	16	-	-	25	9	80
125	129	1	1610	16	-	-	25	9	80
132	136	1	1610	16	-	-	25	9	80
140	144	1	1610	16	-	-	25	9	80
150	154	1	1610	16	-	-	25	9	80
160	164	1	1610	16	-	-	25	9	80
170	174	1	1610	16	-	-	25	9	80
180	184	1	1610	16	-	-	25	9	80
190	194	8	1610	16	161	-	25	9	80
200	204	8	2012	16	172	-	32	16	100
224	228	8	2012	16	196	-	32	16	100
250	254	4	2012	16	222	8	32	8	100
280	284	4	2012	16	252	8	32	8	100
315	319	4	2012	16	287	8	32	8	100
355	359	4	2012	16	326	8	32	8	112
400	404	4	2012	16	371	8	32	8	112
450	454	4	2517	16	421	14,5	45	14,5	120

Type 1

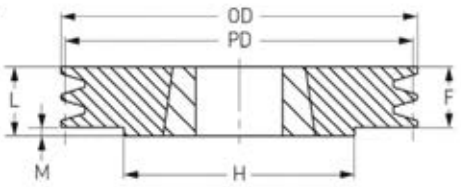

Type 4

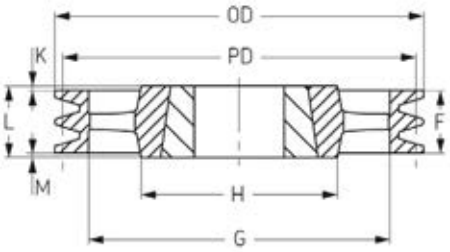

Type 6

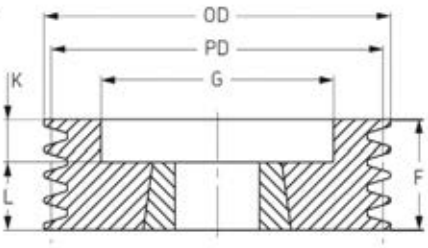

SPZ/2

ANMA ÇAPI (PD)	DIŞ ÇAP (OD)	KASNAK TİPİ Pulley type	BURÇ NO Bush No	F	G	K	L	M	H
mm	mm			mm	mm	mm	mm	mm	mm
50	54	9	1008	49	28	27	22	-	-
56	60	9	1008	49	35	27	22	-	-
60	64	9	1008	49	36	27	22	-	-
63	67	6	1108	28	40	6	22	-	-
67	71	6	1108	28	42	6	22	-	-
71	75	6	1108	28	42	6	22	-	-
75	79	6	1210	28	51	3	25	-	-
80	84	6	1210	28	51	3	25	-	-
85	89	6	1610	28	60	3	25	-	-
90	94	6	1610	28	61	3	25	-	-
95	99	6	1610	28	66	3	25	-	-
100	104	6	1610	28	71	3	25	-	-
106	110	6	1610	28	76	3	25	-	-
112	116	6	1610	28	84	3	25	-	-
118	122	6	1610	28	90	3	25	-	-
125	129	6	1610	28	97	3	25	-	-
132	136	6	1610	28	104	3	25	-	-
140	144	6	1610	28	112	3	25	-	-
150	154	1	2012	28	-	-	32	4	100
160	164	1	2012	28	-	-	32	4	100
170	174	1	2012	28	-	-	32	4	100
180	184	8	2012	28	-	-	32	4	100
190	194	8	2012	28	161	-	32	4	100
200	204	8	2012	28	172	-	32	4	100
224	228	8	2012	28	196	-	32	4	100
250	254	4	2012	28	222	2	32	2	100
280	284	4	2012	28	252	2	32	2	100
315	319	4	2012	28	287	2	32	2	100
355	359	4	2012	28	326	2	32	2	100
400	404	4	2517	28	371	8,5	45	8,5	120
450	454	4	2517	28	421	8,5	45	8,5	120

Type 8

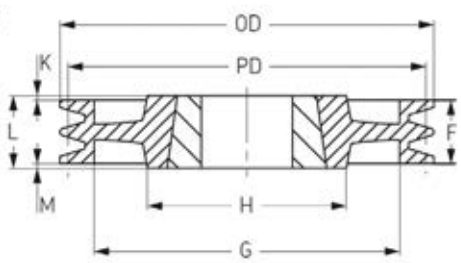

Type 9

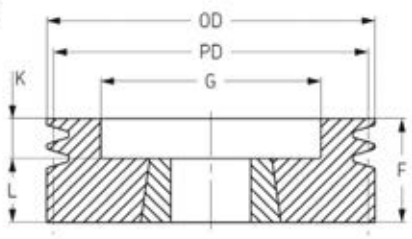

SPZ/3

ANMA ÇAPI (PD)	DIŞ ÇAP (OD)	KASNAK TİPİ Pulley type	BURÇ NO Bush No	F	G	K	L	M	H
mm	mm			mm	mm	mm	mm	mm	mm
63	67	6	1108	40	40	18	22	-	-
67	71	6	1108	40	42	18	22	-	-
71	75	6	1108	40	42	18	22	-	-
75	79	6	1210	40	48	15	25	-	-
80	84	6	1210	40	51	15	25	-	-
85	89	6	1610	40	60	15	25	-	-
90	94	6	1610	40	61	15	25	-	-
95	99	6	1610	40	66	15	25	-	-
100	104	6	1610	40	71	15	25	-	-
106	110	6	1610	40	78	15	25	-	-
112	116	6	2012	40	84	8	32	-	-
118	122	6	2012	40	92	8	32	-	-
125	129	2	2012	40	97	-	32	8	-
132	136	2	2012	40	104	-	32	8	-
140	144	2	2012	40	112	-	32	8	-
150	154	2	2012	40	122	-	32	8	-
160	164	2	2012	40	132	-	32	8	-
170	174	2	2012	40	141	-	32	8	-
180	184	2	2012	40	152	-	32	8	-
190	194	2	2012	40	161	-	32	4	100
200	204	7	2012	40	172	-	32	4	100
224	228	7	2012	40	196	-	32	4	100
250	254	4	2012	40	222	2	32	4	100
280	284	4	2517	40	252	2	45	2,5	120
315	319	4	2517	40	287	2	45	2,5	120
355	359	4	2517	40	326	2	45	2,5	120
400	404	4	2517	40	371	8,5	45	2,5	120
450	454	4	2517	40	421	8,5	45	2,5	120
500	504	4	2517	40	471	2	45	2,5	120
630	634	4	2517	40	601	8,5	45	2,5	120
800	804	4	3020	40	771	8,5	51	2,5	150

SPZ/4

ANMA ÇAPI (PD)	DIŞ ÇAP (OD)	KASNAK TİPİ Pulley type	BURÇ NO Bush No	F	G	K	L	M	H
mm	mm			mm	mm	mm	mm	mm	mm
63	67	6	1108	52	38	30	22	-	-
67	71	6	1108	52	41	30	22	-	-
71	75	6	1108	52	45	30	22	-	-
75	79	6	1210	52	46	27	25	-	-
80	84	6	1210	52	51	27	25	-	-
85	89	6	1610	52	60	27	25	-	-
90	94	6	1610	52	61	27	25	-	-
95	99	6	1610	52	66	27	25	-	-
100	104	6	1610	52	72	27	25	-	-
106	110	6	1610	52	80	27	25	-	-
112	116	6	2012	52	86	27	32	-	-
118	122	6	2012	52	92	20	32	-	-
125	129	2	2012	52	99	20	32	20	-
132	136	2	2012	52	104	-	32	20	-
140	144	2	2012	52	112	-	32	20	-
150	154	2	2517	52	122	-	45	7	-
160	164	2	2517	52	132	-	45	7	-
170	174	2	2517	52	141	-	45	7	-
180	184	2	2517	52	152	-	45	7	-
190	194	7	2517	52	161	-	45	3,5	120
200	204	7	2517	52	172	-	45	3,5	120
224	228	7	2517	52	196	-	45	3,5	120
250	254	7	2517	52	222	2	45	3,5	120
280	284	7	2517	52	252	2	45	3,5	120
315	319	7	2517	52	287	2	45	3,5	120
355	359	5	2517	52	326	2	45	3,5	120
400	404	5	2517	52	371	8,5	45	3,5	120
450	454	5	3020	52	421	8,5	51	0,5	150
500	504	5	3020	52	471	2	51	0,5	150
630	634	4	3020	52	601	8,5	51	12	150
800	804	4	3030	52	771	8,5	76	12	150

Type 2

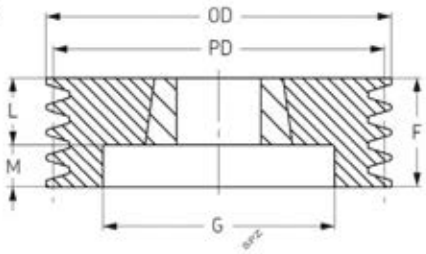

Type 4

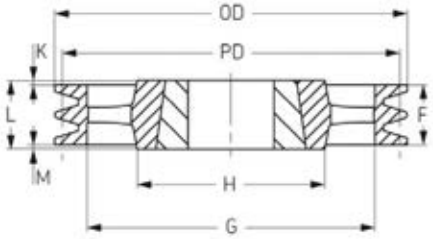

Type 5

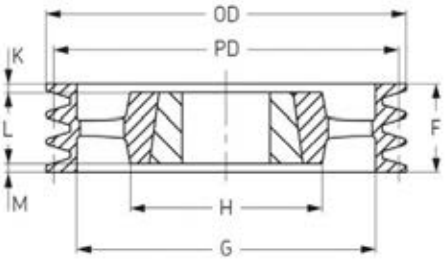

Type 6

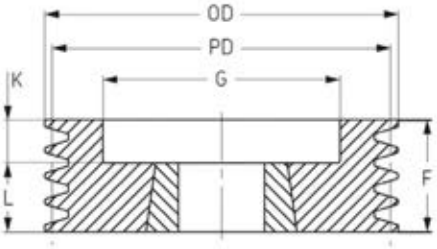

Type 7

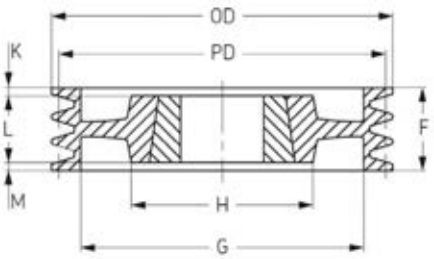

SPZ/5

ANMA ÇAPI (PD)	DIŞ ÇAP (OD)	KASNAK TİPİ Pulley type	BURÇ NO Bush No	F	G	K	L	M	H
mm	mm			mm	mm	mm	mm	mm	mm
85	89	6	1610	64	60	39	25	-	-
90	94	6	1610	64	61	39	25	-	-
95	99	6	1610	64	66	39	25	-	-
100	104	6	2012	64	72	32	32	-	-
106	110	6	2012	64	78	32	32	-	-
112	116	6	2012	64	86	32	32	-	-
118	122	6	2012	64	92	32	32	-	-
125	129	2	2012	64	99	32	32	-	-
132	136	2	2517	64	104	19	45	-	-
140	144	2	2517	64	112	-	45	19	-
150	154	2	2517	64	122	-	45	19	-
160	164	2	2517	64	132	-	45	19	-
170	174	2	2517	64	141	-	45	19	-
180	184	2	2517	64	152	-	45	19	-
190	194	7	2517	64	161	9,5	45	9,5	-
200	204	7	2517	64	172	9,5	45	9,5	-
224	228	7	2517	64	196	9,5	45	9,5	120
250	254	7	2517	64	222	9,5	45	9,5	120
280	284	7	2517	64	252	9,5	45	9,5	120
315	319	7	2517	64	287	9,5	45	9,5	120
355	359	5	2517	64	326	9,5	45	9,5	120
400	404	5	3020	64	371	6,5	51	6,5	150
450	454	5	3020	64	421	6,5	51	6,5	150
500	504	5	3020	64	471	6	51	6	150
630	634	4	3020	64	601	6	51	6	150
800	804	4	3535	64	771	12,5	89	12,5	170

SPZ/6

ANMA ÇAPI (PD)	DIŞ ÇAP (OD)	KASNAK TİPİ Pulley type	BURÇ NO Bush No	F	G	K	L	M	H
mm	mm			mm	mm	mm	mm	mm	mm
85	89	6	1610	76	61	51	25	-	-
90	94	6	1610	76	61	51	25	-	-
95	99	6	1610	76	66	51	25	-	-
100	104	6	2012	76	72	44	32	-	-
106	110	6	2012	76	78	44	32	-	-
112	116	6	2012	76	84	44	32	-	-
118	122	6	2517	76	90	31	45	-	-
125	129	6	2517	76	97	31	45	-	-
132	136	6	2517	76	104	31	45	-	-
140	144	2	2517	76	112	-	45	31	-
150	154	2	2517	76	122	-	45	31	-
160	164	2	2517	76	132	-	45	31	-
170	174	2	2517	76	141	-	45	31	-
180	184	2	2517	76	152	-	45	31	-
190	194	7	2517	76	161	15,5	45	15,5	120
200	204	7	2517	76	172	15,5	45	15,5	120
224	228	7	2517	76	196	15,5	45	15,5	120
250	254	5	2517	76	222	15,5	45	15,5	120
280	284	5	2517	76	252	15,5	45	15,5	120
315	319	5	2517	76	287	15,5	45	15,5	120
355	359	5	2517	76	326	15,5	45	15,5	125
400	404	5	3030	76	371	-	76	-	150
450	454	5	3030	76	421	-	76	-	150
500	504	5	3030	76	471	-	76	-	150
630	634	4	3525	76	601	6,5	64	6,5	170
800	804	4	3535	76	771	6,5	89	6,5	170

Type 2

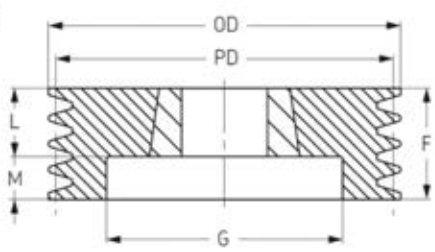

Type 4

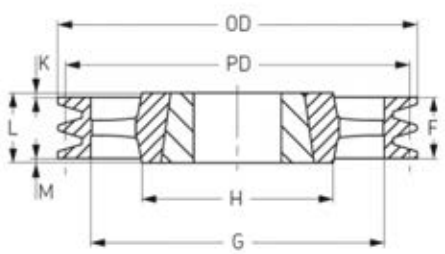

Type 5

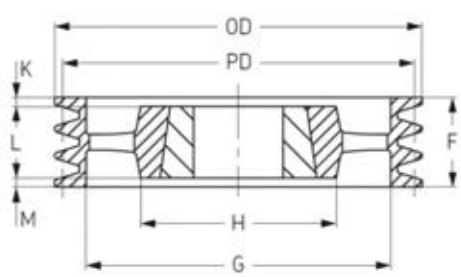

Type 6

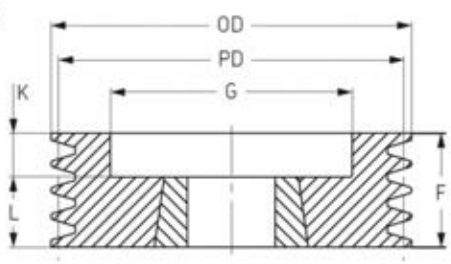

Type 7

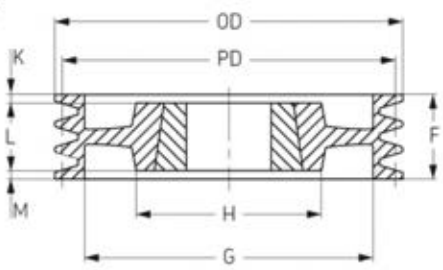

SPA/1

ANMA ÇAPI (PD)	DIŞ ÇAP (OD)	KASNAK TİPİ Pulley type	BURÇ NO Bush No	F	G	K	L	M	H
mm	mm			mm	mm	mm	mm	mm	mm
63	68,5	9	1008	40	38	18	22	-	-
67	72,5	1	1108	20	-	-	22	2	62
71	76,5	1	1108	20	-	-	22	2	62
75	80,5	1	1108	20	-	-	22	2	62
80	85,5	1	1210	20	-	-	25	5	75
85	90,5	1	1210	20	-	-	25	5	75
90	95,5	1	1210	20	-	-	25	5	75
95	100,5	1	1210	20	-	-	25	5	75
100	105,5	1	1610	20	-	-	25	5	80
106	111,5	1	1610	20	-	-	25	5	80
112	117,5	1	1610	20	-	-	25	5	80
118	123,5	1	1610	20	-	-	25	5	80
125	130,5	1	1610	20	-	-	25	5	80
132	137,5	1	1610	20	-	-	25	5	80
140	145,5	1	1610	20	-	-	25	5	80
150	155,5	1	1610	20	-	-	25	5	80
160	165,5	1	1610	20	-	-	25	5	80
170	175,5	1	1610	20	-	-	25	5	80
180	185,5	1	1610	20	-	-	25	5	80
190	195,5	1	1610	20	-	-	25	5	80
200	205,5	8	2012	20	165	6	32	6	100
212	217,5	8	2012	20	177	6	32	6	100
224	229,5	8	2012	20	189	6	32	6	100
250	255,5	8	2012	20	215	6	32	6	100
280	285,5	8	2012	20	245	6	32	6	100
315	320,5	8	2012	20	280	6	32	6	100
355	360,5	4	2012	20	320	6	32	6	100
400	405,5	4	2012	20	365	6	32	6	100
450	455,5	4	2012	20	415	6	32	6	100
500	505,5	4	2517	20	465	-	45	25	120
630	635,5	4	2517	20	595	-	45	25	120

SPA/1

ANMA ÇAPI (PD)	DIŞ ÇAP (OD)	KASNAK TİPİ Pulley type	BURÇ NO Bush No	F	G	K	L	M	H
mm	mm			mm	mm	mm	mm	mm	mm
63	68,5	9	1008	55	36	33	22	-	-
67	72,5	6	1108	35	37	13	22	2	-
71	76,5	6	1108	35	40	13	22	2	-
75	80,5	6	1108	35	44	10	22	2	-
80	85,5	6	1210	35	47	10	25	5	-
85	90,5	6	1210	35	50	10	25	5	-
90	95,5	6	1610	35	60	10	25	5	-
95	100,5	6	1610	35	64	10	25	5	-
100	105,5	6	1610	35	70	10	25	5	-
106	111,5	6	1610	35	76	10	25	5	-
112	117,5	6	1610	35	80	10	25	5	-
118	123,5	6	1610	35	86	10	25	5	-
125	130,5	6	1610	35	90	10	25	5	-
132	137,5	6	2012	35	98	3	32	5	-
140	145,5	6	2012	35	106	3	32	5	-
150	155,5	6	2012	35	116	3	32	5	-
160	165,5	6	2012	35	125	3	32	5	-
170	175,5	6	2012	35	135	3	32	5	-
180	185,5	7	2012	35	148	1,5	32	5	100
190	195,5	7	2012	35	158	1,5	32	5	100
200	205,5	8	2517	35	165	5	45	6	120
212	217,5	8	2517	35	177	5	45	6	120
224	229,5	8	2517	35	189	-	45	6	120
250	255,5	8	2517	35	215	5	45	6	120
280	285,5	8	2517	35	245	-	45	6	120
315	320,5	8	2517	35	280	-	45	6	120
355	360,5	4	2517	35	320	-	45	6	120
400	405,5	4	2517	35	365	-	45	6	120
450	455,5	4	2517	35	415	-	45	6	120
500	505,5	4	2517	35	465	-	45	25	120
630	635,5	4	3020	35	595	-	51	25	150

Type 1

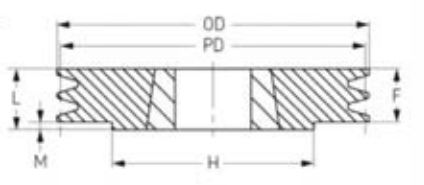

Type 4

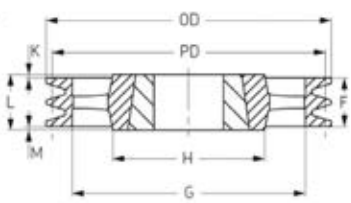

Type 6

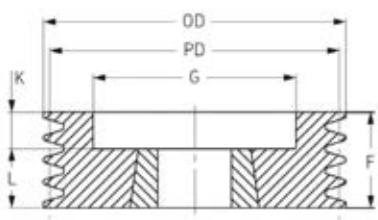

Type 7

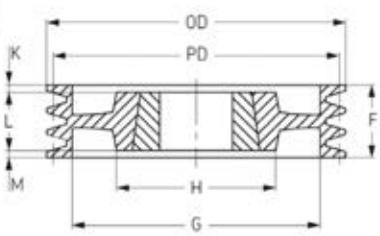

Type 8

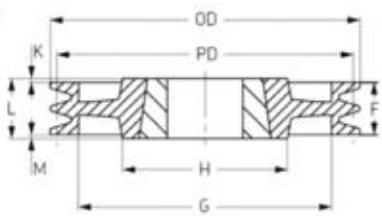

Type 9

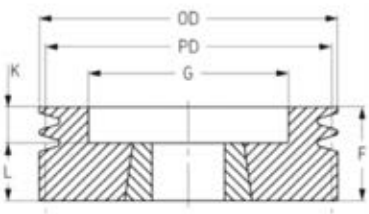

SPA/3

ANMA ÇAPI (PD)	DIŞ ÇAP (OD)	KASNAK TİPİ Pulley type	BURÇ NO Bush No	F	G	K	L	M	H
mm	mm			mm	mm	mm	mm	mm	mm
71	76,5	6	1108	50	40	28	22	-	-
75	80,5	6	1210	50	44	25	25	-	-
80	85,5	6	1210	50	47	25	25	-	-
85	90,5	6	1210	50	50	25	25	-	-
90	95,5	6	1610	50	60	25	25	-	-
95	100,5	6	1610	50	64	25	25	-	-
100	105,5	2	1610	50	70	-	25	25	-
106	111,5	2	1610	50	76	-	25	25	-
112	117,5	6	2012	50	83	18	32	-	-
118	123,5	2	2012	50	86	-	32	18	-
125	130,5	2	2012	50	92	-	32	18	-
132	137,5	2	2012	50	98	-	32	18	-
140	145,5	6	2517	50	106	5	45	-	-
150	155,5	6	2517	50	116	5	45	-	-
160	165,5	6	2517	50	126	5	45	-	-
170	175,5	6	2517	50	138	5	45	-	-
180	185,5	6	2517	50	146	5	45	-	-
190	195,5	6	2517	50	158	5	45	-	-
200	205,5	7	2517	50	165	2,5	45	2,5	120
212	217,5	7	2517	50	177	2,5	45	2,5	120
224	229,5	7	2517	50	189	2,5	45	2,5	120
250	255,5	7	2517	50	215	2,5	45	2,5	120
280	285,5	7	2517	50	245	2,5	45	2,5	120
315	320,5	8	3020	50	280	0,5	51	0,5	150
355	360,5	4	3020	50	320	0,5	51	0,5	150
400	405,5	4	3020	50	365	0,5	51	0,5	150
450	455,5	4	3020	50	415	0,5	51	0,5	150
500	505,5	4	3020	50	465	0,5	51	0,5	150
560	565,5	4	3020	50	525	0,5	51	0,5	150
630	635,5	4	3020	50	595	0,5	51	0,5	150
800	805,5	4	3535	50	765	19,5	89	19,5	170

SPA/4

ANMA ÇAPI (PD)	DIŞ ÇAP (OD)	KASNAK TİPİ Pulley type	BURÇ NO Bush No	F	G	K	L	M	H
mm	mm			mm	mm	mm	mm	mm	mm
90	95,5	3	1615	65	64	13,5	38	13,5	-
95	100,5	3	1615	65	64	13,5	38	13,5	-
100	105,5	2	1615	65	70	-	38	27	-
106	111,5	6	2012	65	76	-	32	-	-
112	117,5	6	2012	65	80	33	32	-	-
118	123,5	2	2012	65	86	33	32	33	-
125	130,5	2	2012	65	92	-	32	33	-
132	137,5	2	2517	65	98	-	45	20	-
140	145,5	2	2517	65	106	-	45	20	-
150	155,5	2	2517	65	116	-	45	20	-
160	165,5	2	2517	65	126	-	45	20	-
170	175,5	2	2517	65	138	-	45	20	-
180	185,5	2	2517	65	146	-	45	20	-
190	195,5	2	2517	65	158	-	45	20	-
200	205,5	2	3020	65	165	-	51	14	-
212	217,5	2	3020	65	177	-	51	14	-
224	229,5	2	3020	65	189	-	51	14	-
250	255,5	7	3020	65	215	7	51	7	150
280	285,5	7	3020	65	245	7	51	7	150
315	320,5	7	3020	65	280	7	51	7	150
355	360,5	5	3020	65	320	7	51	7	150
400	405,5	5	3020	65	365	7	51	7	150
450	455,5	5	3020	65	415	7	51	7	150
500	505,5	5	3020	65	465	7	51	7	150
560	565,5	4	3535	65	525	12	89	12	170
630	635,5	4	3535	65	595	12	89	12	170
800	805,5	4	3535	65	765	12	89	12	170
1000	1005,5	4	4040	65	965	18,5	102	18,5	210

Type 2

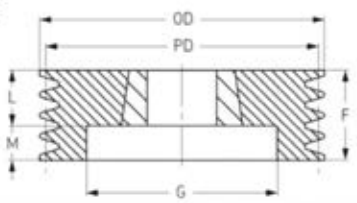

Type 3

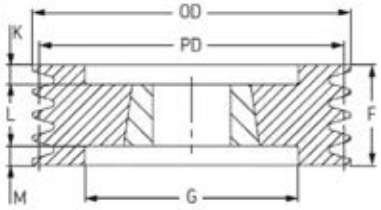

Type 4

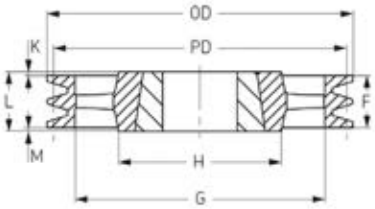

Type 5

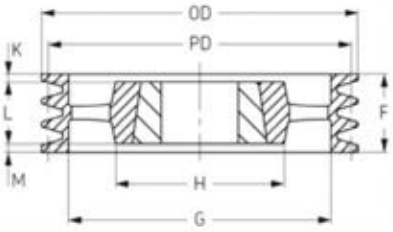

Type 6

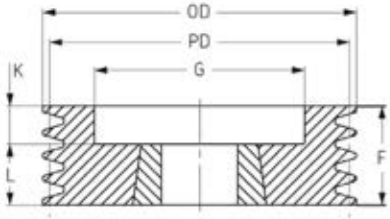

Type 7

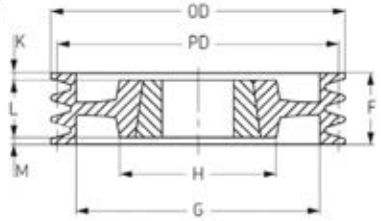

Type 8

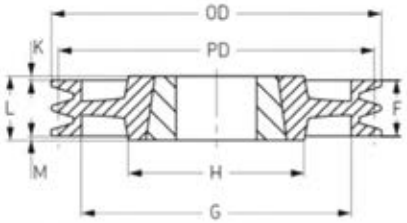

SPA/5

ANMA ÇAPI (PD)	DIŞ ÇAP (OD)	KASNAK TİPİ Pulley type	BURÇ NO Bush No	F	G	K	L	M	H
mm	mm			mm	mm	mm	mm	mm	mm
100	105,5	2	1615	80	70	-	38	42	-
106	111,5	6	2012	80	76	48	32	-	-
112	117,5	6	2012	80	80	48	32	-	-
118	123,5	2	2012	80	86	-	32	48	-
125	130,5	3	2012	80	92	24	32	24	-
132	137,5	3	2517	80	98	17,5	45	17,5	-
140	145,5	3	2517	80	106	17,5	45	17,5	-
150	155,5	3	2517	80	116	17,5	45	17,5	-
160	165,5	3	2517	80	125	17,5	45	17,5	-
170	175,5	3	2517	80	135	17,5	45	17,5	-
180	185,5	3	2517	80	146	14,5	45	14,5	-
190	195,5	2	2517	80	155	-	45	29	-
200	205,5	3	3020	80	165	14,5	51	14,5	-
212	217,5	2	3020	80	177	-	51	29	-
224	229,5	2	3020	80	189	-	51	29	-
250	255,5	7	3020	80	215	14,5	51	14,5	150
280	285,5	8	3535	80	245	4,5	89	4,5	170
315	320,5	8	3535	80	280	4,5	89	4,5	170
355	360,5	4	3535	80	320	4,5	89	4,5	170
400	405,5	4	3535	80	365	4,5	89	4,5	170
450	455,5	4	3535	80	415	4,5	89	4,5	170
500	505,5	4	3535	80	465	4,5	89	4,5	170
560	565,5	4	3535	80	525	4,5	89	4,5	170
630	635,5	4	3535	80	595	4,5	89	4,5	170
800	805,5	4	4040	80	765	11	102	11	210
1000	1005,5	4	4545	80	965	17	114	17	240

SPA/6

ANMA ÇAPI (PD)	DIŞ ÇAP (OD)	KASNAK TİPİ Pulley type	BURÇ NO Bush No	F	G	K	L	M	H
mm	mm			mm	mm	mm	mm	mm	mm
100	105,5	3	1615	95	70	28,5	38	28,5	-
106	111,5	6	2012	95	76	63	32	-	-
112	117,5	6	2012	95	80	63	32	-	-
118	123,5	6	2012	95	86	63	32	-	-
125	130,5	3	2012	95	92	31,5	32	31,5	-
132	137,5	3	2517	95	98	25	45	25	-
140	145,5	3	2517	95	106	25	45	25	-
150	155,5	3	2517	95	116	25	45	25	-
160	165,5	3	2517	95	125	25	45	25	-
170	175,5	3	2517	95	135	22	45	22	-
180	185,5	3	2517	95	146	22	45	22	-
190	195,5	3	2517	95	155	22	45	22	-
200	205,5	3	3020	95	165	22	51	22	-
212	217,5	3	3020	95	177	22	51	22	-
224	229,5	3	3020	95	189	22	51	22	-
250	255,5	7	3020	95	215	22	51	22	150
280	285,5	7	3535	95	245	3	89	3	170
315	320,5	7	3535	95	280	3	89	3	170
355	360,5	5	3535	95	320	3	89	3	170
400	405,5	5	3535	95	365	3	89	3	170
450	455,5	5	3535	95	415	3	89	3	170
500	505,5	5	3535	95	465	3	89	3	170
560	565,5	5	3535	95	525	3	89	3	170
630	635,5	4	4040	95	595	3,5	102	3,5	210
800	805,5	4	4040	95	765	3,5	102	3,5	210
1000	1005,5	4	4545	95	965	9,5	114	9,5	240

Type 2

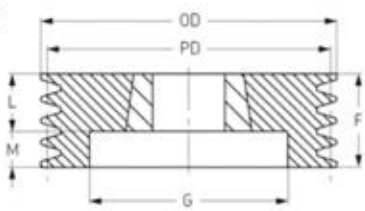

Type 3

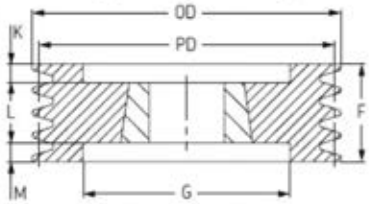

Type 4

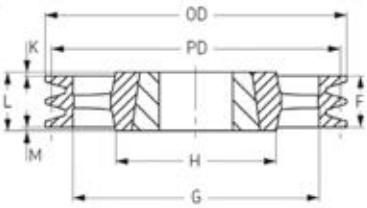

Type 5

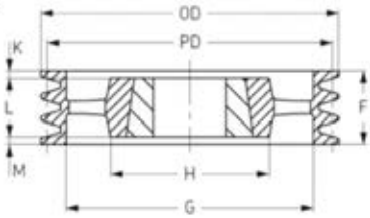

Type 6

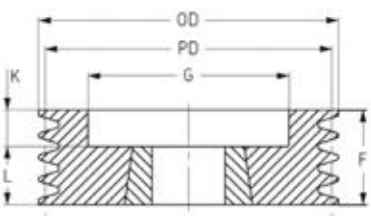

Type 7

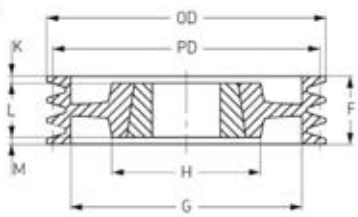

Type 8

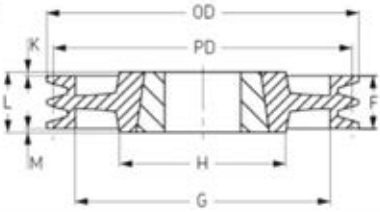

SPB/1

ANMA ÇAPI (PD)	DIŞ ÇAP (OD)	KASNAK TİPİ Pulley type	BURÇ NO Bush No	F	G	K	L	M	H
mm	mm			mm	mm	mm	mm	mm	mm
100	107	1	1610	25	-	-	25	-	-
106	113	1	1610	25	-	-	25	-	-
112	119	1	1610	25	-	-	25	-	-
118	125	1	1610	25	-	-	25	-	-
125	132	1	1610	25	-	-	25	-	-
132	139	1	1610	25	-	-	25	-	-
140	147	1	1610	25	-	-	25	-	-
150	157	1	1610	25	-	-	25	-	-
160	167	1	1610	25	-	-	25	-	-
170	177	1	1610	25	-	-	25	-	-
180	187	7	1610	25	137	-	25	-	90
190	197	8	2012	25	147	3,5	32	3,5	100
200	207	8	2012	25	157	3,5	32	3,5	100
212	219	8	2012	25	169	3,5	32	3,5	100
224	231	8	2012	25	181	3,5	32	3,5	100
236	243	8	2012	25	193	3,5	32	3,5	100
250	257	8	2012	25	207	3,5	32	3,5	100
280	287	8	2012	25	237	3,5	32	3,5	100
300	307	8	2012	25	258	3,5	32	3,5	100
315	322	8	2012	25	272	3,5	32	3,5	100
335	342	8	2517	25	288	10	45	10	120
355	362	8	3020	25	312	13	51	13	150
400	407	8	3020	25	357	13	51	13	150
450	457	4	3020	25	407	13	51	13	150
500	507	4	3020	25	457	13	51	13	150
560	567	4	3020	25	517	13	51	13	150
630	637	4	3020	25	587	13	51	13	150

Type 1

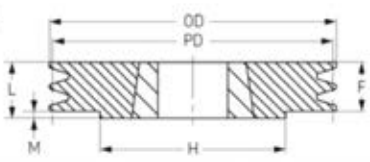

Type 2

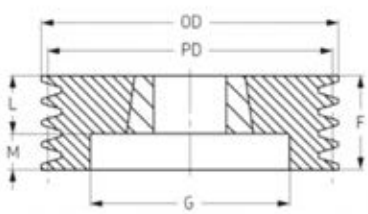

Type 4

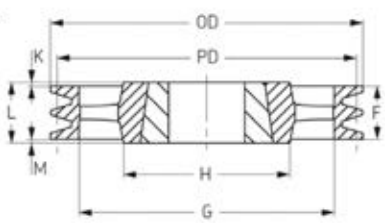

SPB/2

ANMA ÇAPI (PD)	DIŞ ÇAP (OD)	KASNAK TİPİ Pulley type	BURÇ NO Bush No	F	G	K	L	M	H
mm	mm			mm	mm	mm	mm	mm	mm
100	107	2	1610	44	62	-	25	19	-
106	113	2	1610	44	67	-	25	19	-
112	119	2	1610	44	72	-	25	19	-
118	125	2	1610	44	78	-	25	19	-
125	132	2	2012	44	82	-	32	12	-
132	139	2	2012	44	89	-	32	12	-
140	147	2	2012	44	97	-	32	12	-
150	157	2	2012	44	107	-	32	12	-
160	167	2	2012	44	117	-	32	12	-
170	177	2	2012	44	127	-	32	12	-
180	187	1	2517	44	-	-	45	1	120
190	197	1	2517	44	-	-	45	1	120
200	207	1	2517	44	-	-	45	1	120
212	219	8	2517	44	169	-	45	1	120
224	231	8	2517	44	181	-	45	1	120
236	243	8	2517	44	193	-	45	1	120
250	257	8	2517	44	207	-	45	1	120
280	287	8	2517	44	237	-	45	1	120
300	307	8	2517	44	257	-	45	1	120
315	322	8	2517	44	272	-	45	1	120
335	342	8	2517	44	292	-	45	1	120
355	362	4	3020	44	312	3,5	51	3,5	150
400	407	4	3020	44	357	3,5	51	3,5	150
450	457	4	3020	44	407	3,5	51	3,5	150
500	507	4	3020	44	457	3,5	51	3,5	150
560	567	4	3020	44	517	4	51	28	150
630	637	4	3020	44	587	4	51	16	150

Type 7

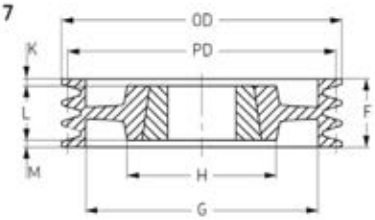

Type 8

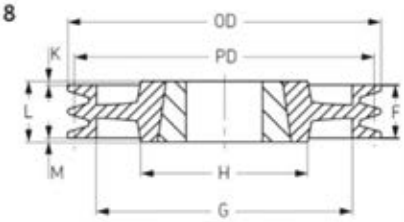

SPB/3

ANMA ÇAPI (PD)	DIŞ ÇAP (OD)	KASNAK TİPİ Pulley type	BURÇ NO Bush No	F	G	K	L	M	H
mm	mm			mm	mm	mm	mm	mm	mm
100	107	2	1610	63	57	-	25	38	-
106	113	2	1610	63	67	-	25	38	-
112	119	2	1610	63	72	-	25	38	-
118	125	2	1610	63	78	-	25	38	-
125	132	2	2012	63	82	-	32	31	-
132	139	2	2012	63	89	-	32	31	-
140	147	2	2012	63	97	-	32	31	-
150	157	2	2517	63	107	-	45	18	-
160	167	2	2517	63	117	-	45	18	-
170	177	2	2517	63	127	-	45	18	-
180	187	2	2517	63	137	-	45	18	-
190	197	2	2517	63	147	-	45	18	-
200	207	2	2517	63	157	-	45	18	-
212	219	7	2517	63	169	-	45	18	120
224	231	7	2517	63	181	-	45	18	120
236	243	7	2517	63	193	-	45	18	120
250	257	7	3020	63	207	6	51	12	150
280	287	7	3020	63	237	6	51	6	150
300	307	7	3020	63	257	6	51	6	150
315	322	7	3020	63	272	6	51	6	150
335	342	7	3020	63	292	6	51	6	150
355	362	5	3020	63	312	6	51	6	150
400	407	4	3535	63	357	13	89	13	170
450	457	4	3535	63	407	-	89	26	170
500	507	4	3535	63	457	-	89	26	170
560	567	4	3535	63	517	-	89	26	170
630	637	4	3535	63	587	-	89	26	170
710	717	4	3535	63	664	4	89	22	170
800	807	4	3535	63	754	4	89	22	170
900	907	4	3535	63	854	4	89	22	170
1000	1007	4	4040	63	954	6	102	33	210

SPB/4

ANMA ÇAPI (PD)	DIŞ ÇAP (OD)	KASNAK TİPİ Pulley type	BURÇ NO Bush No	F	G	K	L	M	H
mm	mm			mm	mm	mm	mm	mm	mm
100	107	3	1210	82	57	29	25	29	-
106	113	3	1610	82	65	29	25	29	-
112	119	3	1610	82	65	29	25	29	-
118	125	3	1610	82	71	29	25	29	-
125	132	3	2012	82	82	25	32	25	-
132	139	3	2012	82	89	25	32	25	-
140	147	3	2517	82	97	18,5	45	18,5	-
150	157	3	2517	82	107	18,5	45	18,5	-
160	167	3	2517	82	117	18,5	45	18,5	-
170	177	3	2517	82	127	18,5	45	18,5	-
180	187	3	2517	82	137	18,5	45	18,5	-
190	197	3	2517	82	147	18,5	45	18,5	-
200	207	3	3020	82	157	15,5	51	15,5	-
212	219	3	3020	82	169	15,5	51	15,5	-
224	231	3	3020	82	181	15,5	51	15,5	-
236	243	3	3020	82	193	15,5	51	15,5	-
250	257	7	3020	82	207	15,5	51	15,5	150
280	287	7	3020	82	237	15,5	51	15,5	150
300	307	7	3535	82	257	15,5	89	7	170
315	322	8	3535	82	272	3,5	89	3,5	170
335	342	8	3535	82	292	3,5	89	3,5	170
355	362	8	3535	82	312	3,5	89	3,5	170
400	407	4	3535	82	357	3,5	89	3,5	170
450	457	4	3535	82	407	-	89	7	170
500	507	4	3535	82	457	-	89	7	170
560	567	4	3535	82	517	-	89	7	170
630	637	4	3535	82	587	-	89	7	170
710	717	4	3535	82	664	3,5	89	3,5	170
800	807	4	4040	82	754	10	102	10	210
900	907	4	4040	82	854	10	102	10	210
1000	1007	4	4040	82	954	10	102	10	210

Type 2

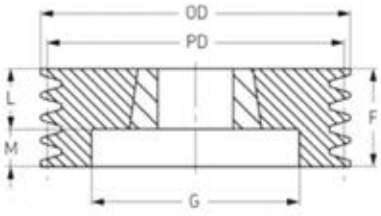

Type 3

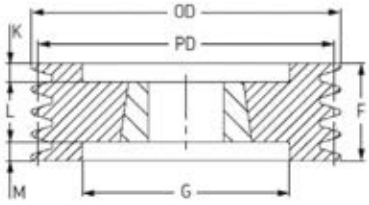

Type 4

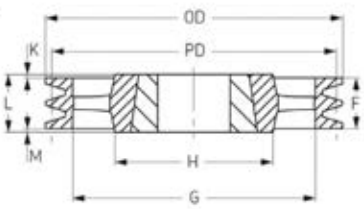

Type 5

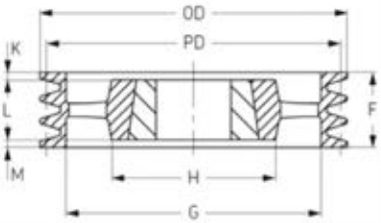

Type 7

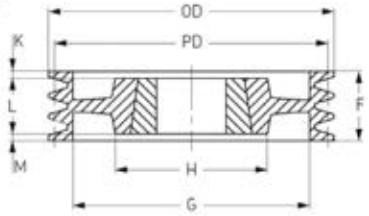

Type 8

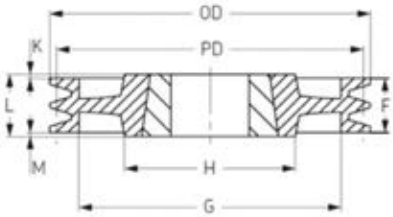

SPB/5

ANMA ÇAPI (PD)	DIŞ ÇAP (OD)	KASNAK TİPİ Pulley type	BURÇ NO Bush No	F	G	K	L	M	H
mm	mm			mm	mm	mm	mm	mm	mm
125	132	6	2012	101	82	69	32	-	-
132	139	6	2517	101	89	56	45	-	-
140	147	3	2517	101	97	28	45	28	-
150	157	3	2517	101	107	28	45	28	-
160	167	3	2517	101	117	28	45	28	-
170	177	3	3020	101	127	25	51	25	-
180	187	3	3020	101	137	25	51	25	-
190	197	3	3020	101	147	25	51	25	-
200	207	3	3020	101	157	25	51	25	-
212	219	3	3020	101	169	25	51	25	-
224	231	3	3020	101	181	25	51	25	-
236	243	3	3535	101	193	6	89	6	-
250	257	3	3535	101	207	6	89	6	-
280	287	7	3535	101	237	6	89	6	170
300	307	7	3535	101	257	6	89	6	170
315	322	7	3535	101	272	6	89	6	170
335	342	7	3535	101	292	6	89	6	170
355	362	7	3535	101	312	6	89	6	170
400	407	5	3535	101	357	6	89	6	170
450	457	5	3535	101	407	-	89	12	170
500	507	5	3535	101	457	-	89	12	170
560	567	4	4040	101	517	-	102	1	210
630	637	4	4040	101	587	-	102	1	210
710	717	4	4040	101	664	0,5	102	0,5	210
800	807	4	4040	101	754	0,5	102	0,5	210
900	907	4	4040	101	854	6,5	102	6,5	210
1000	1007	4	4545	101	954	6,5	114	6,5	240

Type 3

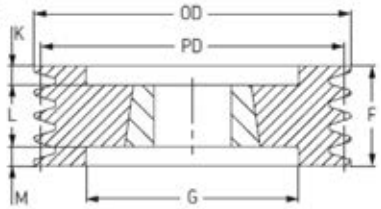

Type 4

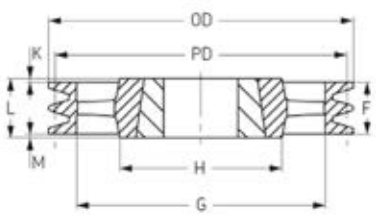

Type 5

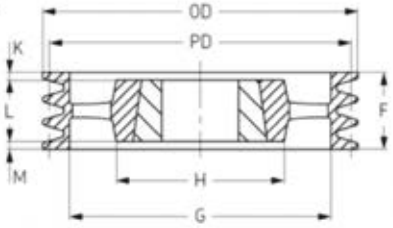

SPB/6

ANMA ÇAPI (PD)	DIŞ ÇAP (OD)	KASNAK TİPİ Pulley type	BURÇ NO Bush No	F	G	K	L	M	H
mm	mm			mm	mm	mm	mm	mm	mm
125	132	3	2012	120	85	44	32	44	-
132	139	3	2012	120	92	44	32	44	-
140	147	3	2517	120	97	37,5	45	37,5	-
150	157	3	2517	120	107	37,5	45	37,5	-
160	167	3	3020	120	117	34,5	51	34,5	-
170	177	3	3020	120	127	34,5	51	34,5	-
180	187	3	3020	120	137	34,5	51	34,5	-
190	197	3	3020	120	147	34,5	51	34,5	-
200	207	3	3020	120	157	34,5	51	34,5	-
212	219	3	3535	120	169	15,5	89	15,5	-
224	231	3	3535	120	181	15,5	89	15,5	-
236	243	3	3535	120	193	15,5	89	15,5	-
250	257	3	3535	120	207	15,5	89	15,5	-
280	287	7	3535	120	237	15,5	89	15,5	170
300	307	7	3535	120	257	15,5	89	15,5	170
315	322	7	3535	120	272	15,5	89	15,5	170
335	342	7	3535	120	292	15,5	89	15,5	170
355	362	7	3535	120	312	15,5	89	15,5	170
400	407	5	3535	120	357	15,5	89	15,5	170
450	457	5	4040	120	407	-	102	18	170
500	507	5	4040	120	457	-	102	18	170
560	567	5	4040	120	517	-	102	18	210
630	637	5	4040	120	587	-	102	18	210
710	717	5	4040	120	664	9	102	9	210
800	807	5	4545	120	754	3	114	3	240
900	907	5	4545	120	854	3	114	3	240
1000	1007	5	4545	120	954	3	114	3	240

Type 6

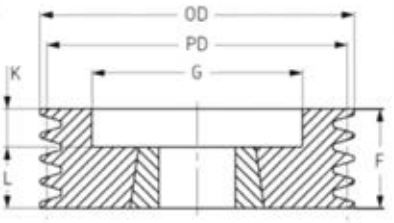

Type 7

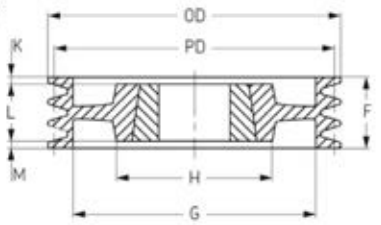

SPB/8

ANMA ÇAPI (PD)	DIŞ ÇAP (OD)	KASNAK TİPİ Pulley type	BURÇ NO Bush No	F	G	K	L	M	H
mm	mm			mm	mm	mm	mm	mm	mm
140	147	3	2517	158	97	56,5	45	56,5	-
150	157	3	2517	158	107	56,5	45	56,5	-
160	167	3	3020	158	117	53,5	51	53,5	-
170	177	3	3020	158	127	41	51	41	-
180	187	3	3020	158	137	41	51	41	-
190	197	3	3020	158	147	41	51	41	-
200	207	3	3535	158	157	34,5	89	34,5	-
212	219	3	3535	158	169	34,5	89	34,5	-
224	231	3	3535	158	181	34,5	89	34,5	-
236	243	3	3535	158	193	34,5	89	34,5	-
250	257	3	3535	158	207	34,5	89	34,5	-
280	287	3	3535	158	237	34,5	89	34,5	-
300	307	6	3535	158	257	34,5	89	34,5	170
315	322	6	3535	158	272	34,5	89	34,5	170
335	342	6	3535	158	292	34,5	89	34,5	170
355	362	6	3535	158	312	34,5	89	34,5	170
400	407	5	4040	158	357	28	102	28	210
450	457	5	4040	158	407	28	102	28	210
500	507	5	4040	158	457	28	102	28	210
560	567	5	4040	158	517	22	102	22	210
630	637	5	4040	158	587	22	102	22	210
710	717	5	4040	158	664	22	102	22	210
800	807	5	4545	158	754	22	114	22	240
900	907	5	4545	158	854	22	114	22	240
1000	1007	5	5050	158	954	15,5	127	15,5	265

Type 3

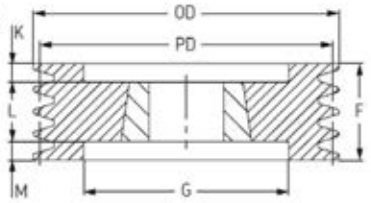

Type 5

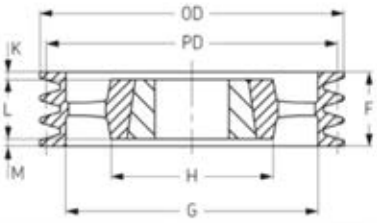

SPB/10

ANMA ÇAPI (PD)	DIŞ ÇAP (OD)	KASNAK TİPİ Pulley type	BURÇ NO Bush No	F	G	K	L	M	H
mm	mm			mm	mm	mm	mm	mm	mm
224	231	3	3535	196	181	53,5	89	53,5	-
236	243	3	3535	196	193	53,5	89	53,5	-
250	257	3	3535	196	207	53,5	89	53,5	-
280	287	3	3535	196	237	53,5	89	53,5	-
300	307	3	3535	196	257	53,5	89	53,5	-
315	322	7	3535	196	272	53,5	89	53,5	170
335	342	7	4040	196	292	47	102	47	210
355	362	7	4040	196	312	47	102	47	210
400	407	5	4040	196	357	47	102	47	210
450	457	5	4545	196	407	41	114	41	240
500	507	5	4545	196	457	41	114	41	240
560	567	5	4545	196	517	41	114	41	240
630	637	5	4545	196	587	41	114	41	240
710	717	5	4545	196	664	41	114	41	240
800	807	5	4545	196	754	41	114	41	240
900	907	5	5050	196	854	34,5	127	34,5	265
1000	1007	5	5050	196	954	34,5	127	34,5	265

Type 6

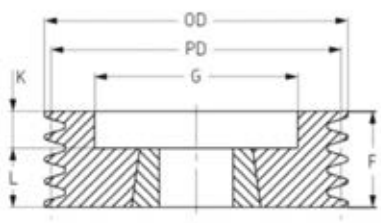

Type 7

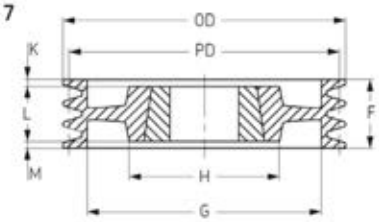

SPC/3

ANMA ÇAPI (PD)	DIŞ ÇAP (OD)	KASNAK TİPİ Pulley type	BURÇ NO Bush No	F	G	K	L	M	H
mm	mm			mm	mm	mm	mm	mm	mm
200	209,6	3	2517	85	144	34,5	45	20	-
212	221,6	3	3020	85	156	34,5	51	17	-
224	233,6	3	3020	85	168	34,5	51	17	-
236	245,6	3	3020	85	180	34,5	51	17	-
250	259,6	3	3020	85	194	34,5	51	17	-
265	274,6	1	3535	85	209	34,5	89	4	170
280	289,6	1	3535	85	224	34,5	89	4	170
300	309,6	7	3535	85	244	34,5	89	2	170
315	324,6	7	3535	85	259	34,5	89	2	170
335	344,6	7	3535	85	279	34,5	89	2	170
355	364,6	7	3535	85	299	34,5	89	2	170
375	384,6	7	3535	85	319	34,5	89	2	170
400	409,6	4	3535	85	344	28	89	2	170
425	434,6	4	3535	85	369	28	89	2	170
450	459,6	4	3535	85	394	28	89	2	170
475	484,6	4	3535	85	419	28	89	2	170
500	509,6	4	3535	85	444	28	89	2	170
530	539,6	4	3535	85	474	28	89	2	170
560	569,6	4	3535	85	504	22	89	2	170
630	639,6	4	4040	85	574	22	102	8,5	210
710	719,6	4	4040	85	654	22	102	8,5	210
800	809,6	4	4545	85	737	22	114	14,5	240
1000	1009,6	4	5050	85	937	15,5	127	21	265

Type 1

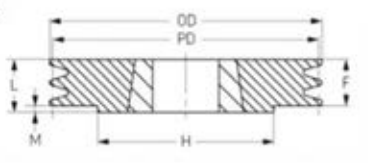

Type 3

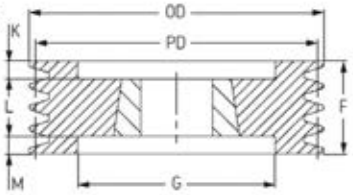

Type 4

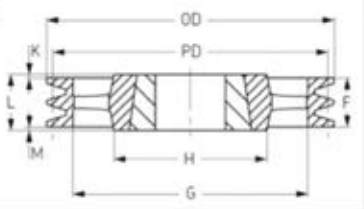

SPC/4

ANMA ÇAPI (PD)	DIŞ ÇAP (OD)	KASNAK TİPİ Pulley type	BURÇ NO Bush No	F	G	K	L	M	H
mm	mm			mm	mm	mm	mm	mm	mm
200	209,6	3	3020	111	144	30	51	30	-
212	221,6	3	3020	111	156	30	51	30	-
224	233,6	3	3535	111	168	11	89	11	-
236	245,6	3	3535	111	180	11	89	11	-
250	259,6	3	3535	111	194	11	89	11	-
265	274,6	3	3535	111	209	11	89	11	-
280	289,6	3	3535	111	224	11	89	11	-
300	309,6	7	3535	111	244	11	89	11	170
315	324,6	7	3535	111	259	11	89	11	170
335	344,6	7	3535	111	279	11	89	11	170
355	364,6	7	3535	111	299	11	89	11	170
375	384,6	7	3535	111	319	11	89	11	170
400	409,6	5	3535	111	344	11	89	11	170
425	434,6	5	3535	111	369	11	89	11	170
450	459,6	5	3535	111	394	11	89	11	170
475	484,6	5	3535	111	419	11	89	11	170
500	509,6	5	3535	111	444	11	89	11	170
530	539,6	5	4040	111	474	4,5	102	4,5	210
560	569,6	5	4040	111	504	4,5	102	4,5	210
630	639,6	4	4545	111	574	1,5	114	1,5	240
710	719,6	4	5050	111	654	4	127	12	265
800	809,6	4	5050	111	737	4	127	12	265
1000	1009,6	4	5050	111	937	4	127	12	265

Type 5

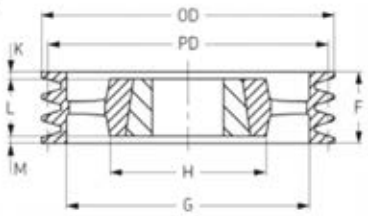

Type 7

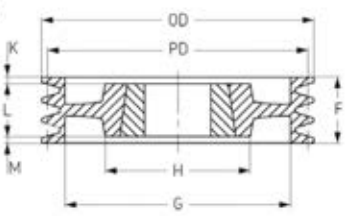

SPC/5

ANMA ÇAPI (PD)	DIŞ ÇAP (OD)	KASNAK TİPİ Pulley type	BURÇ NO Bush No	F	G	K	L	M	H
mm	mm			mm	mm	mm	mm	mm	mm
200	209,6	3	3535	136	144	23,5	89	23,5	-
212	221,6	3	3535	136	156	23,5	89	23,5	-
224	233,6	3	3535	136	168	23,5	89	23,5	-
236	245,6	3	3535	136	180	23,5	89	23,5	-
250	259,6	3	3535	136	194	23,5	89	23,5	-
265	274,6	3	3535	136	209	23,5	89	23,5	-
280	289,6	3	3535	136	224	23,5	89	23,5	-
300	309,6	7	3535	136	244	23,5	89	23,5	170
315	324,6	7	3535	136	259	23,5	89	23,5	170
335	344,6	7	3535	136	279	23,5	89	23,5	170
355	364,6	7	3535	136	299	23,5	89	23,5	170
375	384,6	7	3535	136	319	23,5	89	23,5	170
400	409,6	5	3535	136	344	23,5	89	23,5	170
425	434,6	5	3535	136	369	23,5	89	23,5	170
450	459,6	5	3535	136	394	17	89	17	170
475	484,6	5	4040	136	419	17	102	17	210
500	509,6	5	4040	136	444	17	102	17	210
530	539,6	5	4545	136	474	17	114	17	240
560	569,6	5	4545	136	504	11	114	11	240
630	639,6	5	5050	136	574	4,5	127	4,5	265
710	719,6	5	5050	136	654	4,5	127	4,5	265
800	809,6	5	5050	136	737	4,5	127	4,5	265
1000	1009,6	5	5050	136	937	4,5	127	4,5	265

Type 3

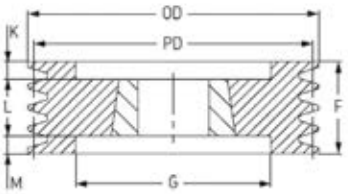

Type 5

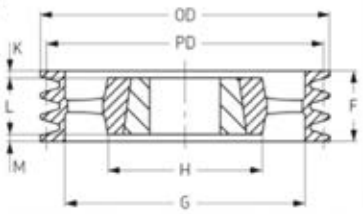

SPC/6

ANMA ÇAPI (PD)	DIŞ ÇAP (OD)	KASNAK TİPİ Pulley type	BURÇ NO Bush No	F	G	K	L	M	H
mm	mm			mm	mm	mm	mm	mm	mm
200	209,6	3	3535	162	144	36,5	89	36,5	-
212	221,6	3	3535	162	156	36,5	89	36,5	-
224	233,6	3	3535	162	168	36,5	89	36,5	-
236	245,6	3	3535	162	180	36,5	89	36,5	-
250	259,6	3	3535	162	194	36,5	89	36,5	-
265	274,6	3	3535	162	209	36,5	89	36,5	-
280	289,6	7	3535	162	224	36,5	89	36,5	170
300	309,6	7	3535	162	244	36,5	89	36,5	170
315	324,6	7	3535	162	259	36,5	89	36,5	170
335	344,6	7	3535	162	279	36,5	89	36,5	170
355	364,6	7	3535	162	299	36,5	89	36,5	170
375	384,6	7	4040	162	319	30	102	30	210
400	409,6	7	4040	162	344	30	102	30	210
425	434,6	7	4040	162	369	30	102	30	210
450	459,6	7	4545	162	394	24	114	24	240
475	484,6	7	4545	162	419	24	114	24	240
500	509,6	5	4545	162	444	24	114	24	240
530	539,6	5	5050	162	474	17,5	127	17,5	265
560	569,6	5	5050	162	504	24	127	24	265
630	639,6	5	5050	162	574	17,5	127	17,5	265
710	719,6	5	5050	162	654	17,5	127	17,5	265
800	809,6	5	5050	162	737	17,5	127	17,5	265
1000	1009,6	5	5050	162	937	17,5	127	17,5	265

Type 7

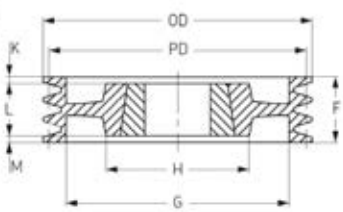

SPC/8

ANMA ÇAPI (PD)	DIŞ ÇAP (OD)	KASNAK TİPİ Pulley type	BURÇ NO Bush No	F	G	K	L	M	H
mm	mm			mm	mm	mm	mm	mm	mm
200	209,6	3	3535	213	144	62	89	62	-
212	221,6	3	3535	213	156	62	89	62	-
224	233,6	3	3535	213	168	62	89	62	-
236	245,6	3	3535	213	180	62	89	62	-
250	259,6	3	3535	213	194	62	89	62	-
265	274,6	3	3535	213	209	62	89	62	-
280	289,6	3	3535	213	224	62	89	62	-
300	309,6	3	4040	213	244	55,5	102	55,5	-
315	324,6	3	4040	213	259	55,5	102	55,5	-
335	344,6	3	4040	213	279	55,5	102	55,5	-
355	364,6	7	4040	213	299	55,5	102	55,5	210
375	384,6	7	4545	213	319	49,5	114	49,5	210
400	409,6	7	4545	213	344	49,5	114	49,5	240
425	434,6	7	4545	213	369	49,5	114	49,5	240
450	459,6	7	5050	213	394	43	127	43	265
475	484,6	7	5050	213	419	43	127	43	265
500	509,6	7	5050	213	444	43	127	43	265
530	539,6	7	5050	213	474	43	127	43	265
560	569,6	5	5050	213	504	43	127	43	265
630	639,6	5	5050	213	574	43	127	43	265
710	719,6	5	5050	213	654	43	127	43	265
800	809,6	5	5050	213	737	43	127	43	265
1000	1009,6	5	5050	213	937	43	127	43	265

Type 3

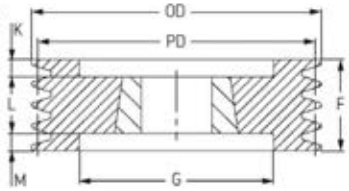

Type 5

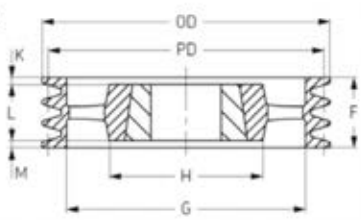

SPC/10

ANMA ÇAPI (PD)	DIŞ ÇAP (OD)	KASNAK TİPİ Pulley type	BURÇ NO Bush No	F	G	K	L	M	H
mm	mm			mm	mm	mm	mm	mm	mm
224	233,6	3	4040	264	168	81	102	81	-
236	245,6	3	4040	264	180	81	102	81	-
250	259,6	3	4040	264	194	81	102	81	-
265	274,6	3	4040	264	209	81	102	81	-
280	289,6	3	4040	264	224	81	102	81	-
300	309,6	3	4545	264	244	75	114	75	-
315	324,6	3	4545	264	259	75	114	75	-
335	344,6	3	4545	264	279	75	114	75	-
355	364,6	3	4545	264	299	75	114	75	-
375	384,6	3	5050	264	319	68,5	127	68,5	-
400	409,6	3	5050	264	344	68,5	127	68,5	-
425	434,6	7	5050	264	369	68,5	127	68,5	265
450	459,6	7	5050	264	394	68,5	127	68,5	265
475	484,6	7	5050	264	419	68,5	127	68,5	265
500	509,6	7	5050	264	444	68,5	127	68,5	265
530	539,6	7	5050	264	474	68,5	127	68,5	265
560	569,6	5	5050	264	504	68,5	127	68,5	265
630	639,6	5	5050	264	574	68,5	127	68,5	265
710	719,6	5	5050	264	654	68,5	127	68,5	265
800	809,6	5	5050	264	737	68,5	127	68,5	265
1000	1009,6	5	5050	264	937	68,5	127	68,5	265

Type 7

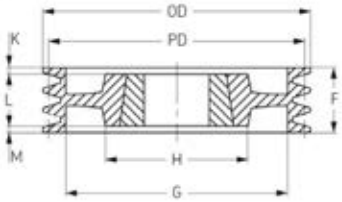

V KAYIŞ KASNAKLARININ DEZAVANTAJLARI (DISADVANTAGES OF THE V BELT PULLEYS)

V KAYIŞ KASNAKLARININ DEZAVANTAJLARI

Piyasadan aldığımız V kayışların boylarının, sertliklerinin ve kalitelerinin farklılığı gibi nedenlerle kasnakta yan yana kullandığımız kayışlarda aynı gergiyi elde etmemiz imkansızdır.

Makina imalatçıları ve makina bakımcıları yan yana takılan V kayışların bazılarının çok gergin bazılarının gevşek olduğunu çok iyi bilirler.

Bu durumda çok gergin olan kayış bütün yükü çekecektir. Uzun süre dayanamayacak yıpranacaktır. Yıpranırken kasnağın kanallarını da muhakkak yıpratacaktır. O kanala yeni kayış takmamızın pek faydası olmayacak yeni kayışı da kısa sürede yıpratacaktır.

Bu nedenle DİN 2211 standardında imal edilmiş olan V kasnaklarda kayıp %25 ila % 40 arası olmaktadır. Standart dışı rasgele açılmış V kasnaklarda ise kayıp %60 - %85 arası olmaktadır. Bu standart kasnakta dört kayıştan en az birinin standart dışı olan kasnakta ise dört kayıştan üçünün fazla olması anlamına gelmektedir. Bu durumlar makinanın hantallaşmasına ve maliyetin yükselmesine neden olmaktadır.

V kasnaklarda kanal derinliğinin fazla olması da dezavantajdır. Bu nedenle küçük çaplarda üretilemezler. Örneğin; 50mm çapında olan kamalı mile en az 125mm çapında V kasnak takılabilir. Altı Kat devir azaltmak istersek karşı kasnak 750mm çapında olmalıdır. Büyük ve ağır kasnak hem makinayı yormakta hem maliyeti artırmakta hem de hantal bir görünüm vermektedir.

DISADVANTAGES OF THE V BELT PULLEYS

Because of the reasons such as the difference of the dimensions of the v belt pulleys purchased from the market , that of its hardness and that its quality , it is impossible to obtain the same tension in the belts used side by side in the pulley.

The machine manufacturer and the machine repairers know very well that some of the belts they assembled side by side are very tensioned and some are very loose. because they see continuously this.

In this case, the very tensioned belt will transport all the load. not resisted long time to this, it will be frayed. It will fray certainly the pulley's grooves while it is frayed. Assembling the new belt into that groove won't be useful, but the new belt is assembled by the conviction that it is useful a little.
for this reason, the loss in the v belt pulleys manufactured

With DIN 2211 standard is occurred from 25% to % 40. the loss in the v belt pulleys manufactured by chance without standard is occurred from 60 % to % 85. this means that one belt from 4 belt in in a standard is surplus and 3 belts from 4 belt in a standard belt are surplus. this cases cause that the machine became coarse and the cost is increased.

Furthermore, the fact that the groove dept is surplus in the v belt pulleys is a disadvantage. For this reason, they can't be manufactured in small diameters. for example, a v belt with 125 mm diameter at least can be assembled into the keyway pin with 50 mm diameter. If it is required to decrease 6 times the revolution (r.p.m) the opposite pulley should have the 750mm diameter. a big and heavy pulley both tires the machine and increases the cost and gives a coarse aspect.

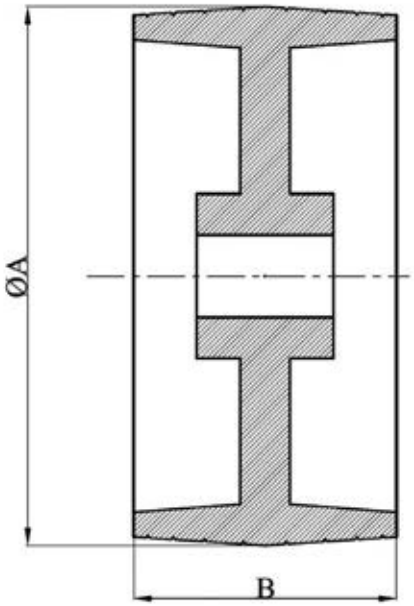

ELEVATÖR KASNAK ÖLÇÜLERİ		
TİP	ØA(mm)	B(mm)
220	Ø220	150
250	Ø250	150
290	Ø290	190
300	Ø300	140
300	Ø300	160
320	Ø320	190
400	Ø400	145
400	Ø400	220
450	Ø450	260
470	Ø470	300
500	Ø500	260
500	Ø500	300
600	Ø600	300

Fan bağlantı flanşları fan, rotor trübinleri,santrüfüj geçme sistemlerinde motora bağlantı elemanları olarak iki parça halinde kaynaklı olarak imal edilmesi, üretim maliyetlerini yükseltmekte ve işçiliği arttırmaktadır. Bu tür maliyetleri azaltması ve sökülüp takılma zorluğu gibi alanlardaki problemleri ortadan kaldırmak için fan bağlantı flanşlarımız konik burçlu tek parça GG25 döküm malzemeden imal edilerek, imalat sektöründe yerini almıştır.

KOD	E (BURÇ NO)	A mm	B mm	C mm	D mm
FB-12	1210	120	60	25	9
FB-15	1210	150	60	25	10
FB-18	1210	180	60	25	10
FB-20	1610	200	80	25	11
FB-21	1610	210	80	25	12
FB-23	2012	230	95	32	12
FB-25	2012	250	95	32	14
FB-30	2517	300	120	45	14
FB-35	3020	350	150	51	16
FB-40	3020	400	150	51	16
FB-45	3535	450	170	91	20
FB-50	3535	500	170	91	20
FB-56	3535	560	170	91	25
FB-60	4040	600	190	102	25

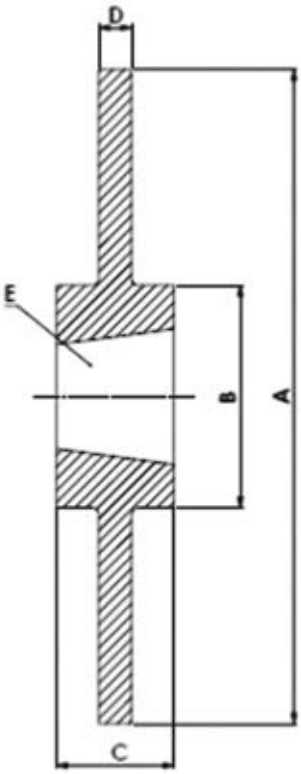

POLY-V KASNAKLARIN PROFİLLERİ / Pulley profiles for poly-V pulleys

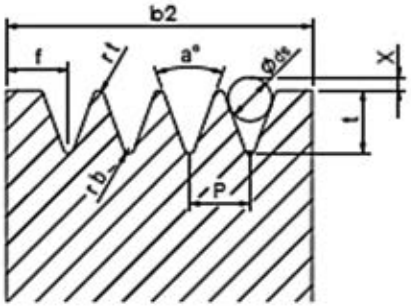

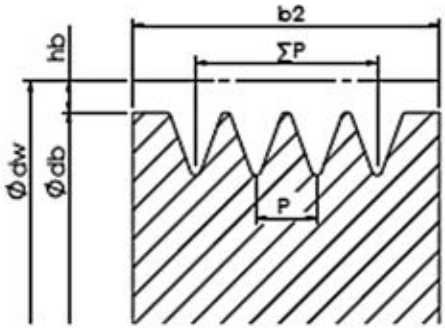

PROFİL profile	PH	PJ	PK	PL	PM
a (°)	40 ±0,5	40 ±0,5	40 ±0,5	40 ±0,5	40 ±0,5
P (mm)	1.60 ±0,03	2.34 ±0,03	3.56 ±0,05	4.7 ±0,05	9.7 ±0,08
rt min. (mm)	0,15	0,20	0,25	0,40	0,75
rb max. (mm)	0,30	0,40	0,50	0,40	0,75
f min. (mm)	1,3	1,8	2,5	3,3	6,4
ds (mm)	1,0 ±0,01	1,5 ±0,01	2,5 ±0,01	3,5 ±0,01	7,0 ±0,01
2X (mm)	0,11	0,23	0,99	2,36	4,53
Tolerans ΣP	±0,3	±0,3	±0,3	±0,3	±0,3
t min. (mm)	1,33	2,06	3,45	4,92	10,03
hb (mm)	0,80	1,25	1,60	3,50	5,00
min.kasnak çapı min.pulley diameter (mm)	13	20	45	75	180
max.kayış hızı max. Belt speed (m/sn)	70	60	50	40	35

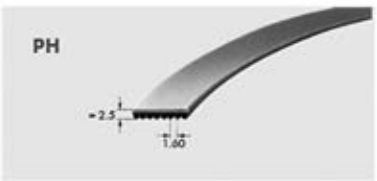

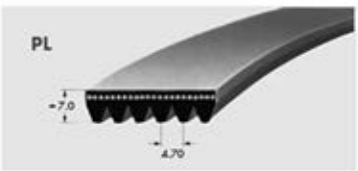

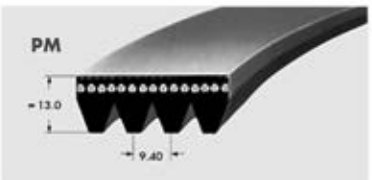

MOTOR GÜCÜ VE DEVİR SAYISINA GÖRE POLY-V KASNAK SEÇİMİ

(CHOSSING OF THE POLY-V PULLEYS ACCORDING TO THE MOTOR POWER AND RPM)

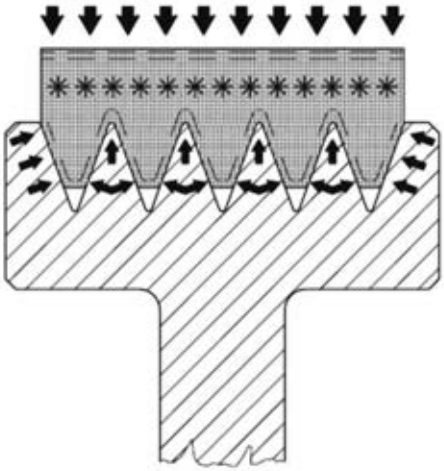

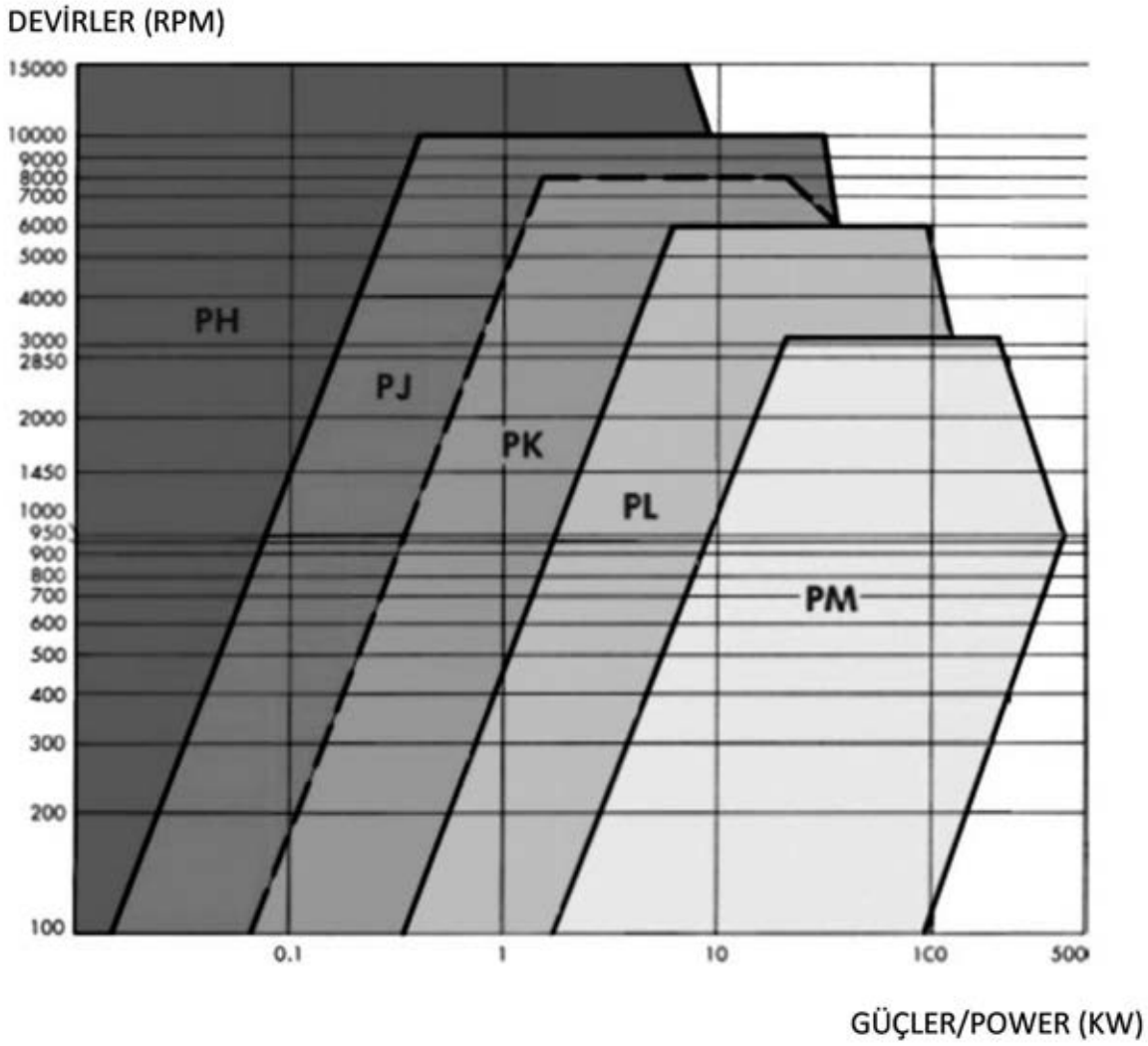

POLY-V KASNAKLARIN AVANTAJLARI
(ADVANTAGES OF THE POLY-V PULLEYS)

Çok sayıda ve ince V kanalları olan kasnaklardır. Kanal derinlikleri diğer V kasnaklara göre daha azdır. Kasnaklarda, kanal genişliğinde bulunan diş sayısı kadar tek kayış kullanılmaktadır. Bu nedenle her kanala eşit oranda gergi kuvveti uygulanacağından %2 ila %5 arasında verim kayıpları oluşmaktadır.Bu da hem kayışın hem de kasnağın ömrünü uzatmaktadır.Poly-V kasnaklarda kayışın bütün yüzeyleri kavramasından dolayı tutunma kuvvetli, kayma az olmaktadır.

These pulleys have many types and thin V grooves. The Dept of grooves is less than the other V Pulleys. It is used to a only belt as number of teeth on wide of Groove. Therefore, it is happened to degradation between 2 and 5% due to the applying on uniformly tensile force to each Groove. It is prolong both the belt and the pulley's life. Because of the Poly V pulleys holding is strong ,the sliding is low.

Poly-V kasnaklarda derinlik azdır.Bu nedenle küçük çaplarda imal edilebilmesi mümkündür.Bu özellik kasnakların daha verimli çalışabilirliğini ve daha küçük çaplarda yüksek torkların elde edilebilmesini sağlamaktadır.Bu kasnaklar küçük güç ve yüksek devirde kullanılabildiği gibi,büyük güç ileten (400 KW-10000 Dev/Dak.) tipleri de mevcuttur. Poly-V kasnaklar kendi aralarında aktardıkları güçlere göre,ince dişten kalın dişe göre farklı adımlarda PH,PJ,PK,PL,PM olarak tiplere ayrılmaktadır.Hangi tip kasnak kullanmamız gerektiğini eldeki verilere göre tablodan seçilir ve istenilen tip ve diş sayısında kasnak imal edilir.Poly-V kasnak kullanıldığında çap %40 küçülürken eninden de %40 küçülmektedir.Bundan dolayı malzemenin küçülmesi, mekanizmaya bağlı olan bütün makine elemanlarını ve fonksiyonları etkileyeceğinden dolayı çok önemlidir.

The poly v pulleys have less depth. Therefore , it is possible to manufacture as small diameters. This feature is provided to get more efficent and high torque in small diameter pulleys. These pulleys can be used in small power and high speed pulleys, and also the big power can be transferred types(400 KW-10000 speed/min.). The Poly V pulleys are divided into types according to the Powers of transferring between each other and acc. To the types of teeth structure as thin or thick PH,PJ,PK,PL,PM .. It is selected from the chart acc. To your current information which pulley you should use and it is produced acc. To required type and number of teeth pulley. When the Poly V pulley is used , the diameter is reduced 40% ,and the width is also reduced as 40%. Because of the fact that the reducing of the good, it is so important to affect to all machine equipments and functions.

Poly-V kasnaklar makine imalatı ve otomotiv sektöründe çok kullanılmasından dolayı piyasalarda istenilen tip ve ölçüde kayış bulabilme ve istenilen kalite ve fiyatlarda kayış temin edilmesi gibi alanlar genişlemektedir. Bundan dolayı imalat sektörünün tercih sebepleri arasındadır.

Due to the Poly V pulleys are much used in machine manufacturing and automotive industry, it is widen to supply about the required type and measure belts and required quality and prices of belts. It is reason for preference of the manufacturing industry.

PJ PROFİLLİ BURÇLU POLY-V KASNAKLAR

(PJ POLY-V PULLEYS WITH TAPER BUSH)

PARTİ NO Part No	KANAL SAYISI Ribs No	TİP Type	BURÇ Taper Bush	db mm	d mm	di mm	F mm	L mm	K mm	M mm
4 PJ 45	4	1	1008	45	-	-	13	22	-	-
4 PJ 50	4	1	1008	50	-	-	13	22	-	-
4 PJ 55	4	1	1008	55	-	-	13	22	-	-
4 PJ 60	4	1	1008	60	-	-	13	22	-	-
4 PJ 65	4	1	1108	65	-	-	13	22	-	-
4 PJ 70	4	1	1108	70	-	-	13	22	-	-
4 PJ 75	4	1	1108	75	-	-	13	22	-	-
4 PJ 80	4	1	1108	80	-	-	13	22	-	-
4 PJ 85	4	1	1210	85	-	-	13	25	-	-
4 PJ 90	4	1	1210	90	-	-	13	25	-	-
4 PJ 95	4	1	1210	95	-	-	13	25	-	-
4 PJ 100	4	1	1610	100	-	-	13	25	-	-
4 PJ 105	4	1	1610	105	-	-	13	25	-	-
4 PJ 110	4	1	1610	110	-	-	13	25	-	-
4 PJ 115	4	1	1610	115	-	-	13	25	-	-
4 PJ 120	4	1	1610	120	-	-	13	25	-	-
4 PJ 125	4	1	1610	125	-	-	13	25	-	-
4 PJ 130	4	1	1610	130	-	-	13	25	-	-
4 PJ 135	4	1	1610	135	-	-	13	25	-	-
4 PJ 140	4	1	1610	140	-	-	13	25	-	-
4 PJ 145	4	1	1610	145	-	-	13	25	-	-
4 PJ 150	4	1	1610	150	-	-	13	25	-	-
4 PJ 160	4	1	1610	160	-	-	13	25	-	-
4 PJ 170	4	7A	1610	170	80	157	13	25	12	-
4 PJ 180	4	7A	1610	180	80	167	13	25	12	-
4 PJ 190	4	7A	1610	190	80	177	13	25	12	-
4 PJ 200	4	7A	2012	200	100	187	13	32	19	-
4 PJ 210	4	7A	2012	210	100	197	13	32	19	-
4 PJ 220	4	7A	2012	220	100	207	13	32	19	-

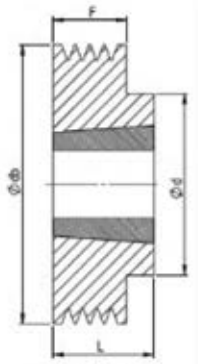

TİP-1 / TYPE-1

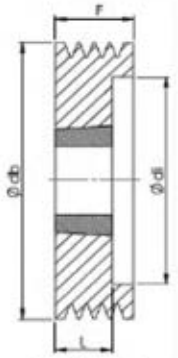

TİP-2 / TYPE-2

PARTİ NO Part No	KANAL SAYISI Ribs No	TİP Type	BURÇ Taper Bush	db mm	d mm	di mm	F mm	L mm	K mm	M mm
8 PJ 85	8	2	1008	85	-	-	23	22	-	-
8 PJ 50	8	2	1008	50	-	-	23	22	-	-
8 PJ 55	8	2	1008	55	-	-	23	22	-	-
8 PJ 60	8	2	1008	60	-	-	23	22	-	-
8 PJ 65	8	2	1108	65	-	-	23	22	-	-
8 PJ 70	8	2	1108	70	-	-	23	22	-	-
8 PJ 75	8	2	1108	75	-	-	23	22	-	-
8 PJ 80	8	2	1108	80	-	-	23	22	-	-
8 PJ 85	8	1	1210	85	-	-	23	25	-	-
8 PJ 90	8	1	1210	90	-	-	23	25	-	-
8 PJ 95	8	1	1210	95	-	-	23	25	-	-
8 PJ 100	8	1	1610	100	-	-	23	25	-	-
8 PJ 105	8	1	1610	105	-	-	23	25	-	-
8 PJ 110	8	1	1610	110	-	-	23	25	-	-
8 PJ 115	8	1	1610	115	-	-	23	25	-	-
8 PJ 120	8	1	1610	120	-	-	23	25	-	-
8 PJ 125	8	1	1610	125	-	-	23	25	-	-
8 PJ 130	8	1	1610	130	-	-	23	25	-	-
8 PJ 135	8	1	1610	135	-	-	23	25	-	-
8 PJ 180	8	1	1610	140	-	-	23	25	-	-
8 PJ 185	8	1	1610	145	-	-	23	25	-	-
8 PJ 150	8	1	1610	150	-	-	23	25	-	-
8 PJ 160	8	1	1610	160	-	-	23	25	-	-
8 PJ 170	8	7A	1610	170	80	157	23	25	2	-
8 PJ 180	8	7A	1610	180	80	167	23	25	2	-
8 PJ 190	8	7A	1610	190	80	177	23	25	2	-
8 PJ 200	8	7A	2012	200	100	187	23	32	9	-
8 PJ 210	8	7A	2012	210	100	197	23	32	9	-
8 PJ 220	8	7A	2012	220	100	207	23	32	9	-
8 PJ 250	8	7A	2012	200	100	187	23	32	9	-
8 PJ 300	8	7W	2012	210	100	197	23	32	9	-
8 PJ 350	8	7W	2517	220	120	207	23	45	22	-
8 PJ 400	8	7W	2517	210	120	197	23	45	22	-
8 PJ 500	8	7W	2517	220	120	207	23	45	22	-

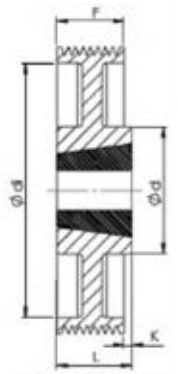

TİP-7A / TYPE -7A

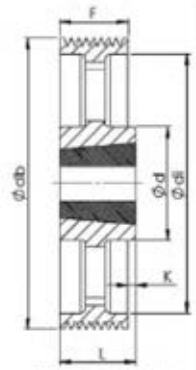

TİP-7W / TYPE-7W

PJ PROFİLLİ BURÇLU POLY-V KASNAKLAR

(PJ POLY-V PULLEYS WITH TAPER BUSH)

PARTİ NO Part No	KANAL SAYISI Ribs No	TİP Type	BURÇ Taper Bush	db mm	d mm	di mm	F mm	L mm	K mm	M mm
12 PJ 65	12	2	1108	65	-	52	33	22	-	-
12 PJ 70	12	2	1108	70	-	57	33	22	-	-
12 PJ 75	12	2	1210	75	-	62	33	25	-	-
12 PJ 80	12	2	1210	80	-	67	33	25	-	-
12 PJ 85	12	2	1610	85	-	72	33	25	-	-
12 PJ 90	12	2	1610	90	-	77	33	25	-	-
12 PJ 95	12	2	1610	95	-	82	33	25	-	-
12 PJ 100	12	2	1610	100	-	87	33	25	-	-
12 PJ 110	12	2	1610	110	-	97	33	25	-	-
12 PJ 120	12	2	1610	120	-	107	33	25	-	-
12 PJ 125	12	2	1610	125	-	112	33	25	-	-
12 PJ 130	12	2	2012	130	-	117	33	32	-	-
12 PJ 135	12	2	2012	135	-	122	33	32	-	-
12 PJ 140	12	2	2012	140	-	127	33	32	-	-
12 PJ 145	12	2	2012	145	-	132	33	32	-	-
12 PJ 150	12	2	2012	150	-	137	33	32	-	-
12 PJ 160	12	2	2012	160	-	147	33	32	-	-
12 PJ 170	12	2	2012	170	-	157	33	32	-	-
12 PJ 180	12	2	2012	180	-	167	33	32	-	-
12 PJ 190	12	2	2012	190	-	177	33	32	-	-
12 PJ 200	12	2	2517	200	120	187	33	32	-	-
12 PJ 210	12	7A	2517	210	120	197	33	45	12	-
12 PJ 220	12	7A	2517	220	120	207	33	45	12	-
12 PJ 250	12	7A	2517	250	120	237	33	45	12	-
12 PJ 300	12	7A	2517	300	120	287	33	45	12	-
12 PJ 350	12	7A	2517	350	120	337	33	45	12	-
12 PJ 400	12	6W	2517	400	120	387	33	45	6	-
12 PJ 500	12	6W	2517	500	120	487	33	45	6	-

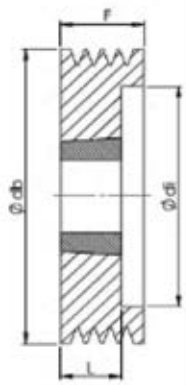

TİP-2 / TYPE-2

PARTİ NO Part No	KANAL SAYISI Ribs No	TİP Type	BURÇ Taper Bush	db mm	d mm	di mm	F mm	L mm	K mm	M mm
16 PJ 65	16	2	1108	65	-	52	43	22	-	-
16 PJ 70	16	2	1108	70	-	57	43	22	-	-
16 PJ 75	16	2	1210	75	-	62	43	25	-	-
16 PJ 80	16	2	1210	80	-	67	43	25	-	-
16 PJ 85	16	2	1610	85	-	72	43	25	-	-
16 PJ 90	16	2	1610	90	-	77	43	25	-	-
16 PJ 95	16	2	1610	95	-	82	43	25	-	-
16 PJ 100	16	2	1610	100	-	87	43	25	-	-
16 PJ 110	16	2	1610	110	-	97	43	25	-	-
16 PJ 120	16	2	2012	120	-	107	43	32	-	-
16 PJ 125	16	2	2012	125	-	112	43	32	-	-
16 PJ 130	16	2	2012	130	-	117	43	32	-	-
16 PJ 135	16	2	2012	135	-	122	43	32	-	-
16 PJ 140	16	2	2012	140	-	127	43	32	-	-
16 PJ 145	16	2	2012	145	-	132	43	32	-	-
16 PJ 150	16	2	2012	150	-	137	43	32	-	-
16 PJ 160	16	2	2012	160	-	147	43	32	-	-
16 PJ 170	16	2	2012	170	-	157	43	25	-	-
16 PJ 180	16	7A	2517	180	120	167	43	45	2	-
16 PJ 190	16	7A	2517	190	120	177	43	45	2	-
16 PJ 200	16	7A	2517	200	120	187	43	45	2	-
16 PJ 210	16	7A	2517	210	120	197	43	45	2	-
16 PJ 220	16	7A	2517	220	120	207	43	45	2	-
16 PJ 250	16	7A	2517	250	120	237	43	45	2	-
16 PJ 300	16	7A	2517	300	120	287	43	45	2	-
16 PJ 350	16	7A	2517	350	120	337	43	45	2	-
16 PJ 400	16	6W	2517	400	120	387	43	45	1	-
16 PJ 500	16	6W	3020	500	150	487	43	51	4	-

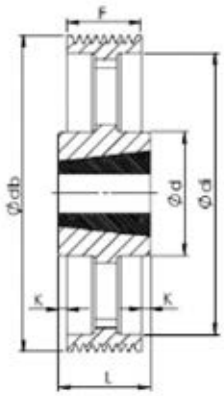

TİP- 6W / TYPE- 6W

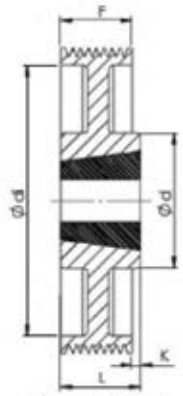

TİP-7A / TYPE -7A

PK PROFİLLİ BURÇLU POLY-V KASNAKLAR

(PK POLY-V PULLEYS WITH TAPER BUSH)

PARTİ NO Part No	KANAL SAYISI Ribs No	TİP Type	BURÇ Taper Bush	db mm	d mm	di mm	F mm	L mm	K mm	M mm
4 PK 60	4	4	1108	60	-	-	22	22	-	-
4 PK 65	4	4	1108	65	-	-	22	22	-	-
4 PK 70	4	4	1108	70	-	-	22	22	-	-
4 PK 75	4	4	1108	75	-	-	22	22	-	-
4 PK 80	4	4	1108	80	-	-	22	22	-	-
4 PK 85	4	4	1108	85	-	-	22	22	-	-
4 PK 90	4	4	1108	90	-	-	22	22	-	-
4 PK 95	4	1	1210	95	-	-	22	25	-	-
4 PK 100	4	1	1210	100	-	-	22	25	-	-
4 PK 105	4	1	1210	105	-	-	22	25	-	-
4 PK 110	4	1	1610	110	-	-	22	25	-	-
4 PK 115	4	1	1610	115	-	-	22	25	-	-
4 PK 120	4	1	1610	120	-	-	22	25	-	-
4 PK 125	4	1	1610	125	-	-	22	25	-	-
4 PK 130	4	1	1610	130	-	-	22	25	-	-
4 PK 135	4	1	1610	135	-	-	22	25	-	-
4 PK 140	4	1	1610	140	-	-	22	25	-	-
4 PK 145	4	1	1610	145	-	-	22	25	-	-
4 PK 150	4	1	1610	150	-	-	22	25	-	-
4 PK 160	4	1	1610	160	-	-	22	25	-	-
4 PK 170	4	1	1610	170	-	-	22	25	-	-
4 PK 180	4	7A	1610	180	80	162	22	25	3	-
4 PK 190	4	7A	1610	190	80	172	22	25	3	-
4 PK 200	4	7A	1610	200	80	182	22	25	3	-
4 PK 210	4	7A	1610	210	80	192	22	25	3	-
4 PK 220	4	7A	1610	220	80	202	22	25	3	-
4 PK 250	4	7A	2012	250	100	232	22	32	10	-
4 PK 300	4	7A	2012	300	100	282	22	32	10	-
4 PK 350	4	7A	2012	350	100	332	22	32	10	-
4 PK 400	4	6W	2517	400	120	382	22	45	11,5	-
4 PK 500	4	6W	3020	500	150	482	22	51	14,5	-

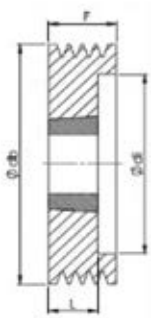

TİP-2 / TYPE-2

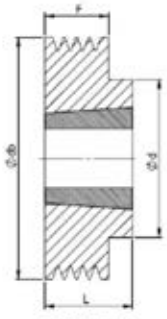

TİP-1 / TYPE-1

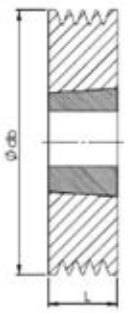

TİP- 4 / TYPE- 4

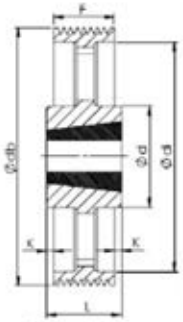

TİP- 6W / TYPE- 6W

PARTİ NO Part No	KANAL SAYISI Ribs No	TİP Type	BURÇ Taper Bush	db mm	d mm	di mm	F mm	L mm	K mm	M mm
8 PK 60	8	2	1108	60	-	42	36	22	-	-
8 PK 65	8	2	1108	65	-	47	36	22	-	-
8 PK 70	8	2	1108	70	-	52	36	22	-	-
8 PK 75	8	2	1108	75	-	57	36	22	-	-
8 PK 80	8	2	1108	80	-	62	36	22	-	-
8 PK 85	8	2	1108	85	-	67	36	22	-	-
8 PK 90	8	2	1108	90	-	72	36	22	-	-
8 PK 95	8	2	1108	95	-	77	36	22	-	-
8 PK 100	8	2	1210	100	-	82	36	25	-	-
8 PK 105	8	2	1210	105	-	87	36	25	-	-
8 PK 110	8	2	1610	110	-	92	36	25	-	-
8 PK 115	8	2	1610	115	-	97	36	25	-	-
8 PK 120	8	2	1610	120	-	102	36	25	-	-
8 PK 125	8	2	1610	125	-	107	36	25	-	-
8 PK 130	8	2	1610	130	-	112	36	25	-	-
8 PK 135	8	2	1610	135	-	117	36	25	-	-
8 PK 140	8	2	1610	140	-	122	36	25	-	-
8 PK 145	8	2	1610	145	-	127	36	25	-	-
8 PK 150	8	2	1610	150	-	132	36	25	-	-
8 PK 160	8	2	1610	160	-	142	36	25	-	-
8 PK 170	8	2	1610	170	-	152	36	25	-	-
8 PK 180	8	2	1610	180	-	162	36	25	-	-
8 PK 190	8	2	1610	190	-	172	36	25	-	-
8 PK 200	8	2	2012	200	-	182	36	32	-	-
8 PK 210	8	2	2012	210	-	192	36	32	-	-
8 PK 220	8	2	2012	220	-	202	36	32	-	-
8 PK 250	8	2	2012	250	-	232	36	32	-	-
8 PK 300	8	7A	2517	300	120	282	36	45	9	-
8 PK 350	8	7W	2517	350	120	332	36	45	9	-
8 PK 400	8	7W	2517	400	120	382	36	45	9	-
8 PK 500	8	6W	3020	500	150	482	36	51	7,5	-

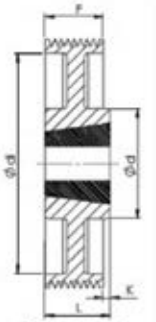

TİP-7A / TYPE -7A

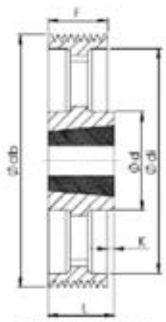

TİP-7W / TYPE-7W

PK PROFİLLİ BURÇLU POLY-V KASNAKLAR
(PK POLY-V PULLEYS WITH TAPER BUSH)

PARTİ NO Part No	KANAL SAYISI Ribs No	TİP Type	BURÇ Taper Bush	db mm	d mm	di mm	F mm	L mm	K mm	M mm
12 PK 80	12	2	1210	80	-	62	50	25	-	-
12 PK 85	12	2	1210	85	-	67	50	25	-	-
12 PK 90	12	2	1610	90	-	72	50	25	-	-
12 PK 95	12	2	1610	95	-	77	50	25	-	-
12 PK 100	12	2	1610	100	-	82	50	25	-	-
12 PK 105	12	2	1610	105	-	87	50	25	-	-
12 PK 110	12	2	1610	110	-	92	50	25	-	-
12 PK 115	12	2	1610	115	-	97	50	25	-	-
12 PK 120	12	2	1610	120	-	102	50	25	-	-
12 PK 125	12	2	1610	125	-	107	50	25	-	-
12 PK 130	12	2	2012	130	-	112	50	32	-	-
12 PK 135	12	2	2012	135	-	117	50	32	-	-
12 PK 140	12	2	2012	140	-	122	50	32	-	-
12 PK 145	12	2	2012	145	-	127	50	32	-	-
12 PK 150	12	2	2012	150	-	132	50	32	-	-
12 PK 160	12	2	2012	160	-	142	50	32	-	-
12 PK 170	12	2	2012	170	-	152	50	32	-	-
12 PK 180	12	2A	2012	180	80	162	50	32	-	-
12 PK 190	12	2A	2012	190	80	172	50	32	-	-
12 PK 200	12	2A	2012	200	100	182	50	32	-	-
12 PK 210	12	2A	2012	210	100	192	50	32	-	-
12 PK 220	12	2A	2012	220	100	202	50	32	-	-
12 PK 250	12	2A	2517	250	120	232	50	45	-	-
12 PK 300	12	2A	2517	300	120	282	50	45	-	-
12 PK 350	12	2A	2517	350	120	332	50	45	-	-
12 PK 400	12	7W	3020	400	150	382	50	51	1	-
12 PK 500	12	6W	3535	500	170	482	50	89	19,5	-

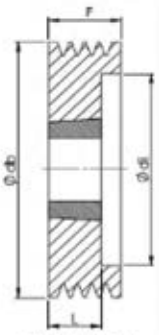

TİP-2 / TYPE-2

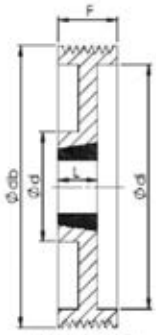

TİP-2A / TYPE-2A

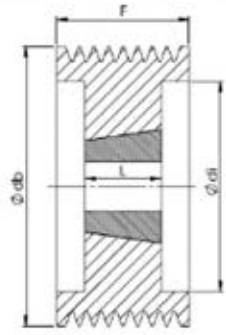

TİP-3 / TYPE-3

PARTİ NO Part No	KANAL SAYISI Ribs No	TİP Type	BURÇ Taper Bush	db mm	d mm	di mm	F mm	L mm	K mm	M mm
16 PK 80	16	3	1210	80	-	62	65	22	-	-
16 PK 85	16	3	1210	85	-	67	65	22	-	-
16 PK 90	16	3	1610	90	-	72	65	22	-	-
16 PK 95	16	3	1610	95	-	77	65	22	-	-
16 PK 100	16	3	1610	100	-	82	65	25	-	-
16 PK 105	16	3	1610	105	-	87	65	25	-	-
16 PK 110	16	3	1610	110	-	92	65	25	-	-
16 PK 115	16	3	2012	115	-	97	65	32	-	-
16 PK 120	16	3	2012	120	-	102	65	32	-	-
16 PK 125	16	3	2012	125	-	107	65	32	-	-
16 PK 130	16	3	2012	130	-	112	65	32	-	-
16 PK 135	16	3	2012	135	-	117	65	32	-	-
16 PK 140	16	3	2012	140	-	122	65	32	-	-
16 PK 145	16	3	2012	145	-	127	65	32	-	-
16 PK 150	16	3	2012	150	-	132	65	32	-	-
16 PK 160	16	3	2012	160	-	142	65	32	-	-
16 PK 170	16	3	2012	170	-	152	65	32	-	-
16 PK 180	16	3	2012	180	-	162	65	32	-	-
16 PK 190	16	5A	2012	190	100	172	65	32	16,5	-
16 PK 200	16	5A	2517	200	120	182	65	45	10	-
16 PK 210	16	5A	2517	210	120	192	65	45	10	-
16 PK 220	16	5A	2517	220	120	202	65	45	10	-
16 PK 250	16	5A	2517	250	120	232	65	45	10	-
16 PK 300	16	5A	2517	300	120	282	65	45	10	-
16 PK 350	16	5W	3020	350	150	332	65	51	7	-
16 PK 400	16	5W	3020	400	150	382	65	51	7	-
16 PK 500	16	6W	3535	500	170	482	65	89	12	-

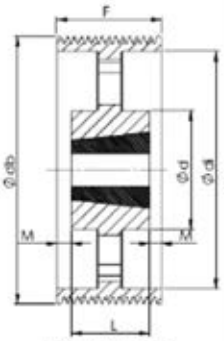

TİP-5W / TYPE-5W

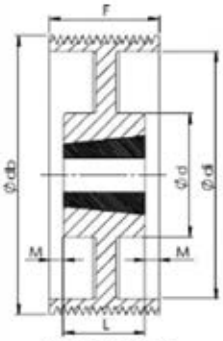

TİP- 5A / TYPE- 5A

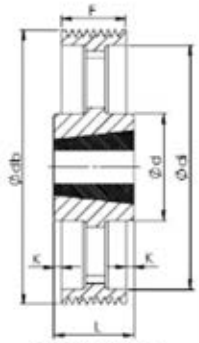

TİP- 6W / TYPE- 6W

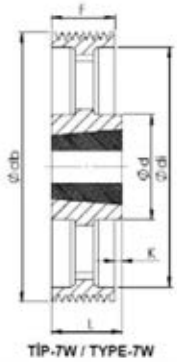

TİP-7W / TYPE-7W

PL PROFİLLİ BURÇLU POLY-V KASNAKLAR

(PL POLY-V PULLEYS WITH TAPER BUSH)

PARTİ NO Part No	KANAL SAYISI Ribs No	TİP Type	BURÇ Taper Bush	db mm	d mm	di mm	F mm	L mm	K mm	M mm
4 PL 60	4	2	1008	60	-	-	29	22	-	-
4 PL 65	4	2	1008	65	-	-	29	22	-	-
4 PL 70	4	2	1108	70	-	-	29	22	-	-
4 PL 75	4	2	1210	75	-	-	29	25	-	-
4 PL 80	4	2	1210	80	-	-	29	25	-	-
4 PL 85	4	2	1610	85	-	-	29	25	-	-
4 PL 90	4	2	1610	90	-	-	29	25	-	-
4 PL 95	4	2	1610	95	-	-	29	25	-	-
4 PL 100	4	2	1610	100	-	-	29	25	-	-
4 PL 105	4	2	1610	105	-	-	29	25	-	-
4 PL 110	4	2	1610	110	-	-	29	25	-	-
4 PL 115	4	2	1610	115	-	-	29	25	-	-
4 PL 120	4	2	1610	120	-	-	29	25	-	-
4 PL 125	4	2	1610	125	-	-	29	25	-	-
4 PL 130	4	2	1610	130	-	-	29	25	-	-
4 PL 135	4	2	1610	135	-	-	29	25	-	-
4 PL 140	4	2	1610	140	-	-	29	25	-	-
4 PL 145	4	2	1610	145	-	-	29	25	-	-
4 PL 150	4	2	1610	150	-	-	29	25	-	-
4 PL 160	4	2	1610	160	-	-	29	25	-	-
4 PL 170	4	2	1610	170	-	-	29	25	-	-
4 PL 180	4	7A	2012	180	100	155	29	32	3	-
4 PL 190	4	7A	2012	190	100	165	29	32	3	-
4 PL 200	4	7A	2012	200	100	175	29	32	3	-
4 PL 210	4	7A	2012	210	100	185	29	32	3	-
4 PL 220	4	7A	2012	220	100	195	29	32	3	-
4 PL 250	4	7A	2012	250	100	225	29	32	3	-
4 PL 300	4	7A	2012	300	100	275	29	32	3	-
4 PL 350	4	7A	2012	350	100	325	29	32	3	-
4 PL 400	4	6W	2517	400	120	375	29	45	8	-
4 PL 500	4	6W	3020	500	150	475	29	51	11	-

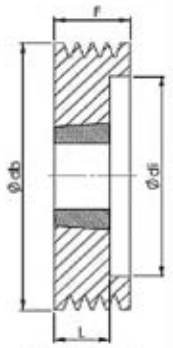

TİP-2 / TYPE-2

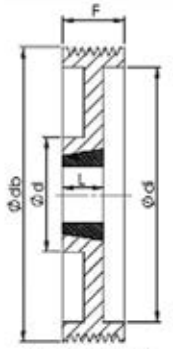

TİP-2A / TYPE-2A

PARTİ NO Part No	KANAL SAYISI Ribs No	TİP Type	BURÇ Taper Bush	db mm	d mm	di mm	F mm	L mm	K mm	M mm
6 PL 80	6	2	1610	80	-	62	38	22	-	-
6 PL 85	6	2	1610	85	-	67	38	22	-	-
6 PL 90	6	2	1610	90	-	72	38	22	-	-
6 PL 95	6	2	1610	95	-	77	38	22	-	-
6 PL 100	6	2	1610	100	-	82	38	25	-	-
6 PL 105	6	2	1610	105	-	87	38	25	-	-
6 PL 110	6	2	1610	110	-	92	38	25	-	-
6 PL 115	6	2	1610	115	-	97	38	25	-	-
6 PL 120	6	2	1610	120	-	102	38	25	-	-
6 PL 125	6	2	1610	125	-	107	38	25	-	-
6 PL 130	6	2	1610	130	-	112	38	25	-	-
6 PL 135	6	2	1610	135	-	117	38	25	-	-
6 PL 140	6	2	1610	140	-	122	38	25	-	-
6 PL 145	6	2	1610	145	-	127	38	25	-	-
6 PL 150	6	2	2012	150	-	132	38	25	-	-
6 PL 160	6	2	2012	160	-	142	38	25	-	-
6 PL 170	6	2A	2012	170	100	152	38	32	-	-
6 PL 180	6	2A	2012	180	100	162	38	32	-	-
6 PL 190	6	2A	2012	190	100	172	38	32	-	-
6 PL 200	6	2A	2012	200	100	182	38	32	-	-
6 PL 210	6	2A	2012	210	100	192	38	32	-	-
6 PL 220	6	2A	2012	220	100	202	38	32	-	-
6 PL 250	6	7A	2517	250	120	232	38	45	7	-
6 PL 300	6	7A	2517	300	120	282	38	45	7	-
6 PL 350	6	7A	2517	350	120	332	38	45	7	-
6 PL 400	6	6W	3020	400	120	382	38	51	6,5	-
6 PL 500	6	6W	3020	500	150	482	38	51	6,5	-

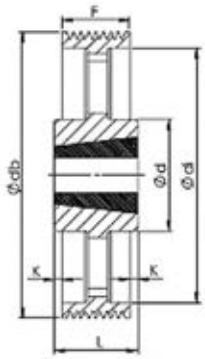

TİP- 6W / TYPE- 6W

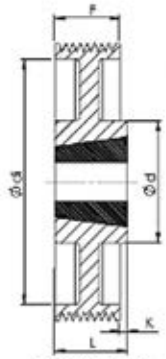

TİP-7A / TYPE -7A

PL PROFİLLİ BURÇLU POLY-V KASNAKLAR
(PL POLY-V PULLEYS WITH TAPER BUSH)

PARTİ NO Part No	KANAL SAYISI Ribs No	TİP Type	BURÇ Taper Bush	db mm	d mm	di mm	F mm	L mm	K mm	M mm
8 PL 80	8	2	1610	80	-	55	48	25	-	-
8 PL 85	8	2	1610	85	-	60	48	25	-	-
8 PL 90	8	2	1610	90	-	65	48	25	-	-
8 PL 95	8	2	1610	95	-	70	48	25	-	-
8 PL 100	8	2	1610	100	-	75	48	25	-	-
8 PL 105	8	2	1610	105	-	80	48	25	-	-
8 PL 110	8	2	1610	110	-	85	48	25	-	-
8 PL 115	8	2	1610	115	-	90	48	25	-	-
8 PL 120	8	2	1610	120	-	95	48	25	-	-
8 PL 125	8	2	1610	125	-	100	48	25	-	-
8 PL 130	8	2	1610	130	-	105	48	25	-	-
8 PL 135	8	2	2012	135	-	110	48	32	-	-
8 PL 140	8	2	2012	140	-	115	48	32	-	-
8 PL 145	8	2	2012	145	-	120	48	32	-	-
8 PL 150	8	2	2012	150	-	125	48	32	-	-
8 PL 160	8	2	2012	160	-	135	48	32	-	-
8 PL 170	8	2A	2012	170	100	145	48	32	-	-
8 PL 180	8	2A	2012	180	100	155	48	32	-	-
8 PL 190	8	2A	2012	190	100	165	48	32	-	-
8 PL 200	8	2A	2012	200	100	175	48	32	-	-
8 PL 210	8	2A	2012	210	100	185	48	32	-	-
8 PL 220	8	2A	2012	220	100	195	48	32	-	-
8 PL 250	8	2A	2012	250	100	225	48	32	-	-
8 PL 300	8	2A	2517	300	100	275	48	45	-	-
8 PL 350	8	2A	2517	350	100	325	48	45	-	-
8 PL 400	8	7W	3020	400	120	375	48	51	3	-
8 PL 500	8	7W	3020	500	150	475	48	51	3	-

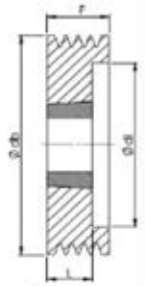
TİP-2 / TYPE-2

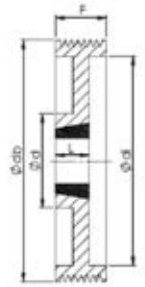
TİP-2A / TYPE-2A

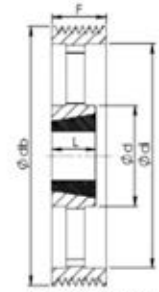
TİP-2W / TYPE-2W

PARTİ NO Part No	KANAL SAYISI Ribs No	TİP Type	BURÇ Taper Bush	db mm	d mm	di mm	F mm	L mm	K mm	M mm
10 PL 100	10	2	1610	100	-	75	57	25	-	-
10 PL 105	10	2	1610	105	-	80	57	25	-	-
10 PL 110	10	2	1610	110	-	85	57	25	-	-
10 PL 115	10	2	1610	115	-	90	57	25	-	-
10 PL 120	10	2	1610	120	-	95	57	25	-	-
10 PL 125	10	2	2012	125	-	100	57	32	-	-
10 PL 130	10	2	2012	130	-	105	57	32	-	-
10 PL 135	10	2	2012	135	-	110	57	32	-	-
10 PL 140	10	2	2012	140	-	115	57	32	-	-
10 PL 145	10	2	2012	145	-	120	57	32	-	-
10 PL 150	10	2	2012	150	-	125	57	32	-	-
10 PL 160	10	2	2012	160	-	135	57	32	-	-
10 PL 170	10	2A	2517	170	120	145	57	45	-	-
10 PL 180	10	2A	2517	180	120	155	57	45	-	-
10 PL 190	10	2A	2517	190	120	165	57	45	-	-
10 PL 200	10	2A	2517	200	120	175	57	45	-	-
10 PL 210	10	2A	2517	210	120	185	57	45	-	-
10 PL 220	10	2A	2517	220	120	195	57	45	-	-
10 PL 250	10	2A	2517	250	120	225	57	45	-	-
10 PL 300	10	2A	2517	300	120	275	57	45	-	-
10 PL 350	10	2W	2517	350	120	325	57	45	-	-
10 PL 400	10	2W	3020	400	150	375	57	51	6	-
10 PL 500	10	6W	3535	500	170	475	57	89	6,5	-

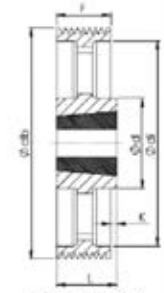
TİP-7W / TYPE-7W

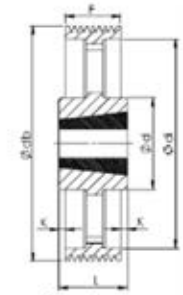
TİP- 6W / TYPE- 6W

PL PROFİLLİ BURÇLU POLY-V KASNAKLAR

(PL POLY-V PULLEYS WITH TAPER BUSH)

PARTİ NO Part No	KANAL SAYISI Ribs No	TİP Type	BURÇ Taper Bush	db mm	d mm	di mm	F mm	L mm	K mm	M mm
12 PL 100	12	3	1610	100	-	75	66,5	25	-	-
12 PL 105	12	3	1610	105	-	80	66,5	25	-	-
12 PL 110	12	3	1610	110	-	85	66,5	25	-	-
12 PL 115	12	3	2012	115	-	90	66,5	32	-	-
12 PL 120	12	3	2012	120	-	95	66,5	32	-	-
12 PL 125	12	3	2012	125	-	100	66,5	32	-	-
12 PL 130	12	3	2012	130	-	105	66,5	32	-	-
12 PL 135	12	3	2517	135	-	110	66,5	45	-	-
12 PL 140	12	3	2517	140	-	115	66,5	45	-	-
12 PL 145	12	3	2517	145	-	120	66,5	45	-	-
12 PL 150	12	3	2517	150	-	125	66,5	45	-	-
12 PL 160	12	3	2517	160	-	135	66,5	45	-	-
12 PL 170	12	2A	2517	170	100	145	66,5	45	-	-
12 PL 180	12	2A	2517	180	100	155	66,5	45	-	-
12 PL 190	12	2A	2517	190	100	165	66,5	45	-	-
12 PL 200	12	2A	2517	200	100	175	66,5	45	-	-
12 PL 210	12	2A	2517	210	100	185	66,5	45	-	-
12 PL 220	12	2A	2517	220	100	195	66,5	45	-	-
12 PL 250	12	5A	3020	250	100	225	66,5	51	-	7,75
12 PL 300	12	5A	3020	300	100	275	66,5	51	-	7,75
12 PL 350	12	5A	3020	350	100	325	66,5	51	-	7,75
12 PL 400	12	7W	3535	400	120	375	66,5	89	3	-
12 PL 500	12	7W	3535	500	150	475	66,5	89	3	-

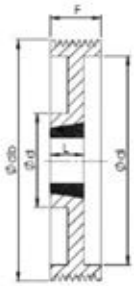
TİP-2A / TYPE-2A

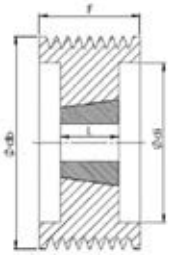
TİP-3 / TYPE-3

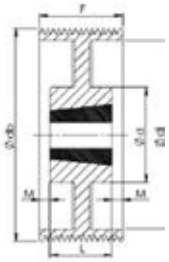
TİP- 5A / TYPE- 5A

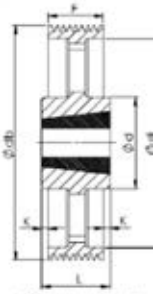
TİP- 6W / TYPE- 6W

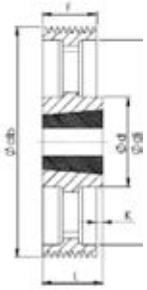
TİP-7W / TYPE-7W

PARTİ NO Part No	KANAL SAYISI Ribs No	TİP Type	BURÇ Taper Bush	db mm	d mm	di mm	F mm	L mm	K mm	M mm
14 PL 140	14	3	1610	100	-	75	57	25	-	-
14 PL 145	14	3	1610	105	-	80	57	25	-	-
14 PL 114	14	3	1610	110	-	85	57	25	-	-
14 PL 115	14	3	2012	115	-	90	57	32	-	-
14 PL 120	14	3	2012	120	-	95	57	32	-	-
14 PL 125	14	3	2012	125	-	100	57	32	-	-
14 PL 130	14	3	2517	130	-	105	57	32	-	-
14 PL 135	14	3	2517	135	-	110	57	32	-	-
14 PL 140	14	3	2517	140	-	115	57	45	-	-
14 PL 145	14	3	2517	145	-	120	57	45	-	-
14 PL 150	14	3	2517	150	-	125	57	45	-	-
14 PL 160	14	3	2517	160	-	135	57	45	-	-
14 PL 170	14	3	2517	170	120	145	57	45	-	-
14 PL 180	14	3	2517	180	120	155	57	45	-	-
14 PL 190	14	3	2517	190	120	165	57	45	-	-
14 PL 200	14	2A	2517	200	120	175	57	45	-	-
14 PL 214	14	2A	2517	210	120	185	57	45	-	-
14 PL 220	14	2A	3020	220	120	195	57	51	-	-
14 PL 250	14	2A	3020	250	120	225	57	51	-	-
14 PL 300	14	2A	3020	300	120	275	57	51	-	-
14 PL 350	14	2A	3020	350	120	325	57	51	-	-
14 PL 400	14	6W	3535	400	150	375	57	89	16	-
14 PL 500	14	6W	3535	500	170	475	57	89	16	-

PL PROFİLLİ BURÇLU POLY-V KASNAKLAR
(PL POLY-V PULLEYS WITH TAPER BUSH)

PARTİ NO Part No	KANAL SAYISI Ribs No	TİP Type	BURÇ Taper Bush	db mm	d mm	di mm	F mm	L mm	K mm	M mm
16 PL 110	16	3	2012	110	-	85	85	32	-	-
16 PL 115	16	3	2012	115	-	90	85	32	-	-
16 PL 120	16	3	2517	120	-	95	85	32	-	-
16 PL 125	16	3	2517	125	-	100	85	32	-	-
16 PL 130	16	3	2517	130	-	105	85	32	-	-
16 PL 135	16	3	2517	135	-	110	85	45	-	-
16 PL 140	16	3	3020	140	-	115	85	51	-	-
16 PL 145	16	3	3020	145	-	120	85	51	-	-
16 PL 150	16	3	3020	150	-	125	85	51	-	-
16 PL 160	16	3	3020	160	-	135	85	51	-	-
16 PL 170	16	3	3020	170	-	145	85	51	-	-
16 PL 180	16	3	3020	180	-	155	85	51	-	-
16 PL 190	16	3	3020	190	-	165	85	51	-	-
16 PL 200	16	3	3020	200	-	175	85	51	-	-
16 PL 210	16	3	3020	210	-	185	85	51	-	-
16 PL 220	16	3	3020	220	-	195	85	51	-	-
16 PL 250	16	5A	3020	250	150	225	85	51	-	17
16 PL 300	16	5A	3020	300	150	275	85	51	-	17
16 PL 350	16	7W	3535	350	170	325	85	89	2	-
16 PL 400	16	7W	3535	400	170	375	85	89	2	-
16 PL 500	16	7W	3535	500	170	475	85	89	2	-

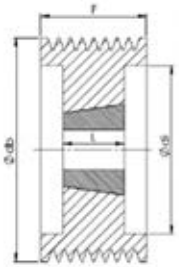
TİP-3 / TYPE-3

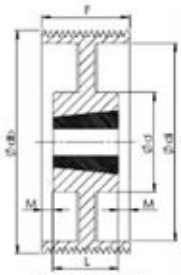
TİP- 5A / TYPE- 5A

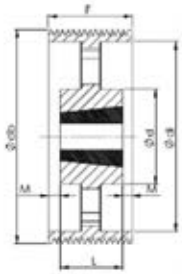
TİP-5W / TYPE-5W

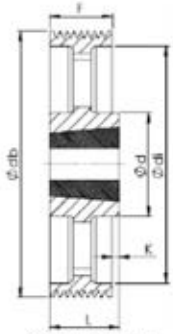
TİP-7W / TYPE-7W

PARTİ NO Part No	KANAL SAYISI Ribs No	TİP Type	BURÇ Taper Bush	db mm	d mm	di mm	F mm	L mm	K mm	M mm
20 PL 125	20	3	2517	125	-	100	104	45	-	-
20 PL 130	20	3	2517	130	-	105	104	45	-	-
20 PL 135	20	3	2517	135	-	110	104	45	-	-
20 PL 200	20	3	2517	140	-	115	104	45	-	-
20 PL 205	20	3	2517	145	-	120	104	45	-	-
20 PL 150	20	3	3020	150	-	125	104	51	-	-
20 PL 160	20	3	3020	160	-	135	104	51	-	-
20 PL 170	20	3	3020	170	-	145	104	51	-	-
20 PL 180	20	3	3020	180	-	155	104	51	-	-
20 PL 190	20	3	3020	190	-	165	104	51	-	-
20 PL 200	20	3	3020	200	-	175	104	51	-	-
20 PL 220	20	3	3020	210	-	185	104	51	-	-
20 PL 220	20	3	3020	220	-	195	104	51	-	-
20 PL 250	20	5A	3020	250	150	225	104	51	-	26,5
20 PL 300	20	5A	3535	300	170	275	104	89	-	7,5
20 PL 350	20	5A	3535	350	170	325	104	89	-	7,5
20 PL 400	20	5W	3535	400	170	375	104	89	-	7,5
20 PL 500	20	5W	3535	500	170	475	104	89	-	7,5

PM PROFİLLİ BURÇLU POLY-V KASNAKLAR

(PM POLY-V PULLEYS WITH TAPER BUSH)

PARTİ NO Part No	KANAL SAYISI Ribs No	TİP Type	BURÇ Taper Bush	db mm	d mm	di mm	F mm	L mm	K mm	M mm
8 PM 170	8	2	2517	170	-	132,5	94	45	-	-
8 PM 180	8	2	2517	180	-	142,5	94	45	-	-
8 PM 190	8	2	2517	190	-	152,5	94	45	-	-
8 PM 200	8	2	3020	200	-	162,5	94	51	-	-
8 PM 210	8	2	3020	210	-	172,5	94	51	-	-
8 PM 220	8	2	3020	220	-	182,5	94	51	-	-
8 PM 250	8	5A	3020	250	150	212,5	94	51	-	21,5
8 PM 300	8	5A	3535	300	170	262,5	94	89	-	2,5
8 PM 350	8	5A	3535	350	170	312,5	94	89	-	2,5
8 PM 400	8	5A	3535	400	170	362,5	94	89	-	2,5
8 PM 500	8	7W	4040	500	190	462,5	94	102	8	-

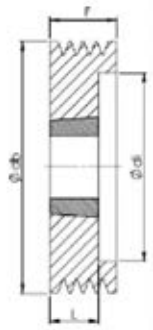

TİP-2 / TYPE-2

PARTİ NO Part No	KANAL SAYISI Ribs No	TİP Type	BURÇ Taper Bush	db mm	d mm	di mm	F mm	L mm	K mm	M mm
12 PM 170	12	2	3020	170	-	132,5	132	51	-	-
12 PM 180	12	2	3020	180	-	142,5	132	51	-	-
12 PM 190	12	2	3020	190	-	152,5	132	51	-	-
12 PM 120	12	2	3020	200	-	162,5	132	51	-	-
12 PM 212	12	2	3020	210	-	172,5	132	51	-	-
12 PM 212	12	2	3020	216	-	178,5	132	51	-	-
12 PM 250	12	5A	3535	250	170	212,5	132	89	-	21,5
12 PM 300	12	5A	3535	300	170	262,5	132	89	-	21,5
12 PM 350	12	5A	3535	350	170	312,5	132	89	-	21,5
12 PM 400	12	5W	3535	400	170	362,5	132	89	-	21,5
12 PM 500	12	5W	5050	500	260	462,5	132	127	-	2,5

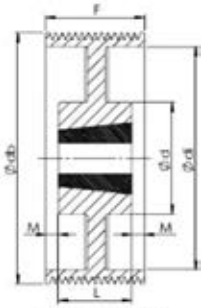

TİP- 5A / TYPE- 5A

PARTİ NO Part No	KANAL SAYISI Ribs No	TİP Type	BURÇ Taper Bush	db mm	d mm	di mm	F mm	L mm	K mm	M mm
16 PM 170	16	2	3020	170	-	132,5	170	51	-	-
16 PM 180	16	2	3020	180	-	142,5	170	51	-	-
16 PM 190	16	2	3020	190	-	152,5	170	51	-	-
16 PM 160	16	2	3020	200	-	162,5	170	51	-	-
16 PM 216	16	2	3020	210	-	172,5	170	51	-	-
16 PM 216	16	2	3020	216	-	178,5	170	51	-	-
16 PM 250	16	5A	3535	250	170	212,5	170	89	-	40,5
16 PM 300	16	5A	3535	300	170	262,5	170	89	-	40,5
16 PM 350	16	5A	3535	350	170	312,5	170	89	-	40,5
16 PM 400	16	5W	4040	400	190	362,5	170	102	-	34
16 PM 500	16	5W	5050	500	260	462,5	170	127	-	21,5

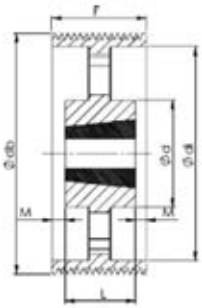

TİP-5W / TYPE-5W

PARTİ NO Part No	KANAL SAYISI Ribs No	TİP Type	BURÇ Taper Bush	db mm	d mm	di mm	F mm	L mm	K mm	M mm
20 PM 170	20	2	3020	170	-	132,5	207	51	-	-
20 PM 180	20	2	3020	180	-	142,5	207	51	-	-
20 PM 190	20	2	3020	190	-	152,5	207	51	-	-
20 PM 200	20	2	3020	200	-	162,5	207	51	-	-
20 PM 220	20	2	3020	210	-	172,5	207	51	-	-
20 PM 220	20	2	3020	216	-	178,5	207	51	-	-
20 PM 250	20	5A	3535	250	170	212,5	207	89	-	59
20 PM 300	20	5A	3535	300	170	262,5	207	89	-	59
20 PM 350	20	5A	4040	350	190	312,5	207	102	-	52,5
20 PM 400	20	5W	4545	400	220	362,5	207	114	-	46,5
20 PM 500	20	5W	5050	500	260	462,5	207	127	-	40

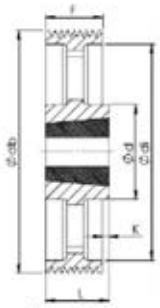

TİP-7W / TYPE-7W

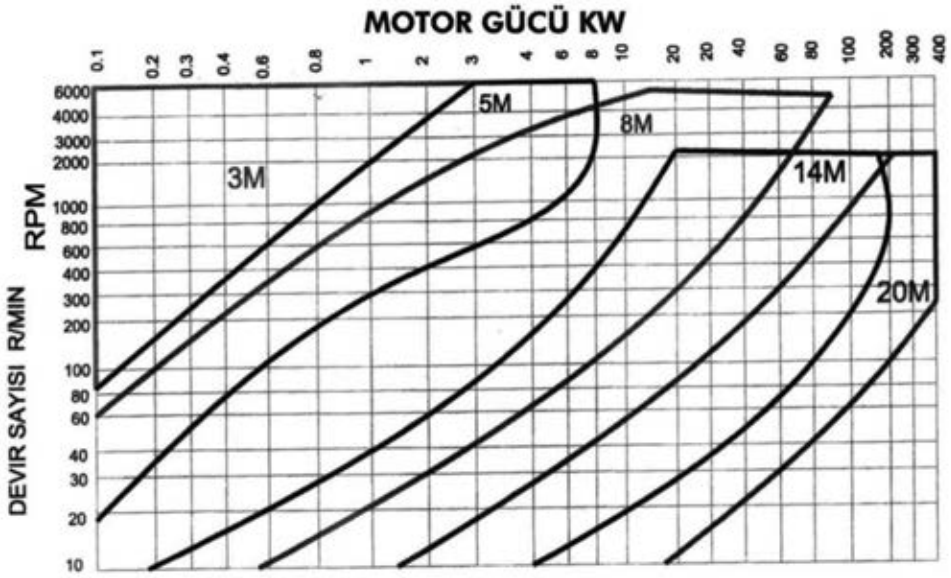

HTD TRİGER KASNAK PROFİLLERİ
HTD Profile Timing Belt Pulleys

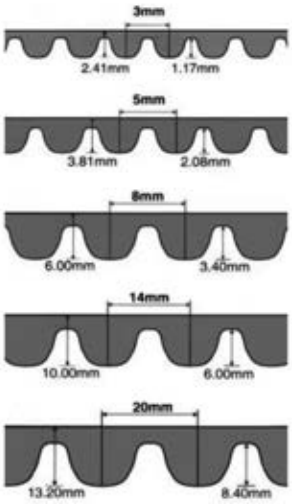

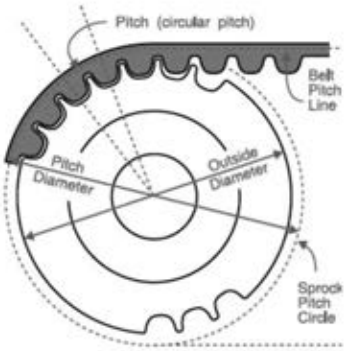

PİLOT DELİKLİ / Pilot Bore

3M09 Kayış Genişliği 0,9mm Belt width 0,9 mm

DİŞ SAYISI No teeth	ÇAP Diameter P.D. mm	A mm	TİP Type	DELİK Bore Min. mm	Max. mm	BOYUTLAR Dimension H mm	F mm	L mm
10	9,55	13,0	0F	-	4,0	13,0	10,2	17,5
12	11,46	15,0	0F	-	6,0	15,0	10,2	17,5
14	13,37	16,0	0F	-	7,0	16,0	10,2	17,5
15	14,32	17,5	0F	-	8,0	17,5	10,2	17,5
16	15,28	18,0	0F	4	6,0	10,0	10,2	17,5
18	17,19	19,5	1F	6	6,5	11,0	10,2	17,5
20	19,10	23,0	1F	6	8,0	13,0	10,2	17,5
21	20,05	25,0	1F	6	8,5	14,0	10,2	17,5
22	21,01	25,0	1F	6	8,5	14,0	10,2	17,5
24	22,92	25,0	1F	6	8,5	14,0	10,2	17,5
26	24,83	28,0	1F	6	10,5	16,0	10,2	17,5
28	26,74	32,0	1F	6	11,5	18,0	10,2	17,5
30	28,65	32,0	1F	6	12,5	20,0	10,2	17,5
32	30,56	36,0	1F	6	14,0	22,0	10,2	17,5
36	34,38	38,0	1F	6	17,0	26,0	10,2	17,5
40	38,20	42,0	1F	6	19,0	28,0	10,2	17,5
44	42,02	48,0	1F	6	22,5	33,0	10,2	17,5
48	45,84	-	1	8	22,5	33,0	10,2	17,5
60	57,30	-	1	8	22,5	33,0	10,2	17,5
72	68,75	-	1	8	22,5	33,0	10,2	17,5

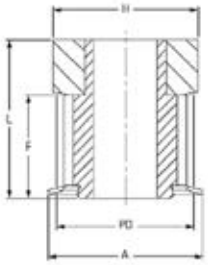

Type 0F

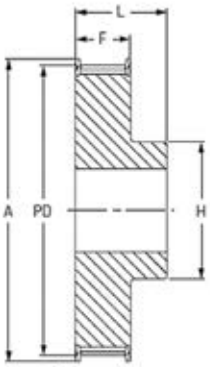

Type 1F

3M15 Kayış Genişliği 15mm Belt width 15 mm

DİŞ SAYISI No teeth	ÇAP Diameter P.D. mm	A mm	TİP Type	DELİK Bore Min. mm	Max. mm	BOYUTLAR Dimension H mm	F mm	L mm
10	9,55	13,0	0F	-	4,0	13,0	17	26
12	11,46	15,0	0F	-	6,0	15,0	17	26
14	13,37	16,0	0F	-	7,0	16,0	17	26
15	14,32	17,5	0F	-	8,0	17,5	17	26
16	15,28	18,0	0F	4	6,0	10,0	17	26
18	17,19	19,5	1F	6	6,5	11,0	17	26
20	19,10	23,0	1F	6	8,0	13,0	17	26
21	20,05	25,0	1F	6	8,5	14,0	17	26
22	21,01	25,0	1F	6	8,5	14,0	17	26
24	22,92	25,0	1F	6	8,5	14,0	17	26
26	24,83	28,0	1F	6	10,5	16,0	17	26
28	26,74	32,0	1F	6	11,5	18,0	17	26
30	28,65	32,0	1F	6	12,5	20,0	17	26
32	30,56	36,0	1F	6	14,0	22,0	17	26
36	34,38	38,0	1F	6	17,0	26,0	17	26
40	38,20	42,0	1F	6	19,0	28,0	17	26
44	42,02	48,0	1F	6	22,5	33,0	17	26
48	45,84	-	1	8	22,5	33,0	17	26
60	57,30	-	1	8	22,5	33,0	17	26
72	68,75	-	1	8	22,5	33,0	17	26

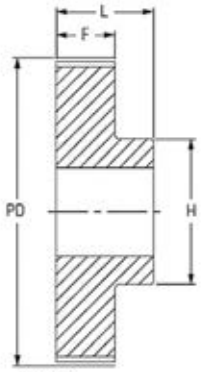

Type 1

PİLOT DELİKLİ / Pilot Bore

5M09 — Kayış Genişliği 0,9mm Belt width 0,9 mm

DİŞ SAYISI No teeth	ÇAP Diameter P.D. mm	A mm	TİP Type	DELİK Bore Min. mm	Max. mm	BOYUTLAR Dimension H mm	F mm	L mm
12	19,10	25,0	1F	4	8,0	13,0	14,5	20
14	22,28	25,0	1F	6	9,0	13,0	14,5	20
15	23,87	28,0	1F	6	11,0	16,0	14,5	20
16	25,46	28,0	1F	6	11,0	16,0	14,5	20
18	28,65	32,0	1F	6	13,0	19,0	14,5	20
20	31,83	36,0	1F	6	14,0	23,0	14,5	22,5
21	33,42	38,0	1F	6	15,0	24,0	14,5	22,5
22	35,01	38,0	1F	6	16,0	25,5	14,5	22,5
24	38,20	42,0	1F	6	18,0	27,0	14,5	22,5
26	41,38	44,0	1F	6	20,0	30,0	14,5	22,5
28	44,56	48,0	1F	6	20,0	30,5	14,5	22,5
30	47,75	51,0	1F	6	24,0	35,0	14,5	22,5
32	50,93	54,0	1F	8	26,0	38,0	14,5	22,5
36	57,30	60,0	1F	8	26,0	38,0	14,5	22,5
40	63,66	71,0	1F	8	26,0	38,0	14,5	22,5
44	70,03	48,0	2	8	26,0	38,0	14,5	25,5
48	76,39	-	2	8	26,0	38,0	14,5	25,5
60	95,49	-	2	8	30,0	45,0	14,5	25,5
72	114,59	-	2	8	30,0	45,0	14,5	25,5

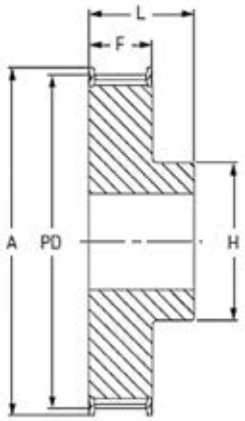

Type 1F

5M15 — Kayış Genişliği 15mm Belt width 15 mm

DİŞ SAYISI No teeth	ÇAP Diameter P.D. mm	A mm	TİP Type	DELİK Bore Min. mm	Max. mm	BOYUTLAR Dimension H mm	F mm	L mm
12	19,10	25,0	1F	4	8,0	13,0	20,5	26
14	22,28	25,0	1F	6	9,0	13,0	20,5	26
15	23,87	28,0	1F	6	11,0	16,0	20,5	26
16	25,46	28,0	1F	6	11,0	16,0	20,5	26
18	28,65	32,0	1F	6	13,0	19,0	20,5	26
20	31,83	36,0	1F	6	14,0	23,0	20,5	26
21	33,42	38,0	1F	6	15,0	24,0	20,5	26
22	35,01	38,0	1F	6	16,0	25,5	20,5	26
24	38,20	42,0	1F	6	18,0	27,0	20,5	28
26	41,38	44,0	1F	6	20,0	30,0	20,5	28
28	44,56	48,0	1F	6	20,0	30,5	20,5	28
30	47,75	51,0	1F	6	24,0	35,0	20,5	28
32	50,93	54,0	1F	8	26,0	38,0	20,5	28
36	57,30	60,0	1F	8	26,0	38,0	20,5	28
40	63,66	71,0	1F	8	26,0	38,0	20,5	28
44	70,03	48,0	2	8	26,0	38,0	20,5	30
48	76,39	-	2	8	26,0	38,0	20,5	30
60	95,49	-	2	8	30,0	50,0	20,5	30
72	114,59	-	2	8	30,0	50,0	20,5	30

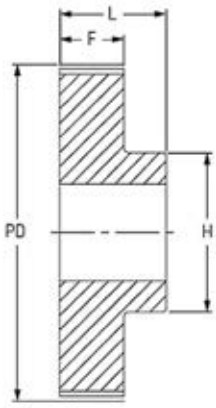

Type 1

PİLOT DELİKLİ / Pilot Bore

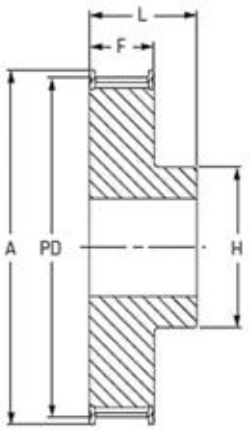

Type 1F

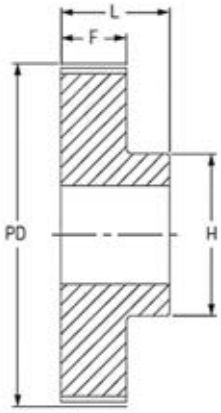

Type 1

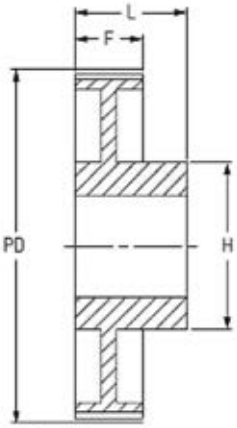

Type 2

5M25 **Kayış Genişliği 25mm** Belt width 25 mm

DİŞ SAYISI No teeth	ÇAP Diameter P.D. mm	A mm	TİP Type	DELİK Bore Min. mm	Max. mm	BOYUTLAR Dimension H mm	F mm	L mm
12	19,10	25,0	1F	4	8,0	13,0	30,5	36
14	22,28	25,0	1F	6	9,0	13,0	30,5	36
15	23,87	28,0	1F	6	11,0	16,0	30,5	36
16	25,46	28,0	1F	6	11,0	16,0	30,5	36
18	28,65	32,0	1F	6	13,0	19,0	30,5	36
20	31,83	36,0	1F	6	14,0	23,0	30,5	36
21	33,42	38,0	1F	6	15,0	24,0	30,5	38
22	35,01	38,0	1F	6	16,0	25,5	30,5	38
24	38,20	42,0	1F	6	18,0	27,0	30,5	38
26	41,38	44,0	1F	6	20,0	30,0	30,5	38
28	44,56	48,0	1F	6	20,0	30,5	30,5	38
30	47,75	51,0	1F	6	24,0	35,0	30,5	38
32	50,93	54,0	1F	8	26,0	38,0	30,5	38
36	57,30	60,0	1F	8	26,0	38,0	30,5	38
40	63,66	71,0	1F	8	26,0	38,0	30,5	38
44	70,03	-	2	8	26,0	38,0	30,5	40
48	76,39	-	2	8	26,0	38,0	30,5	40
60	95,49	-	2	8	34,0	50,0	30,5	40
72	114,59	-	2	8	34,0	50,0	30,5	40
80	127,32	-	2	8	40,0	92,0	30,5	40

PİLOT DELİKLİ / Pilot Bore

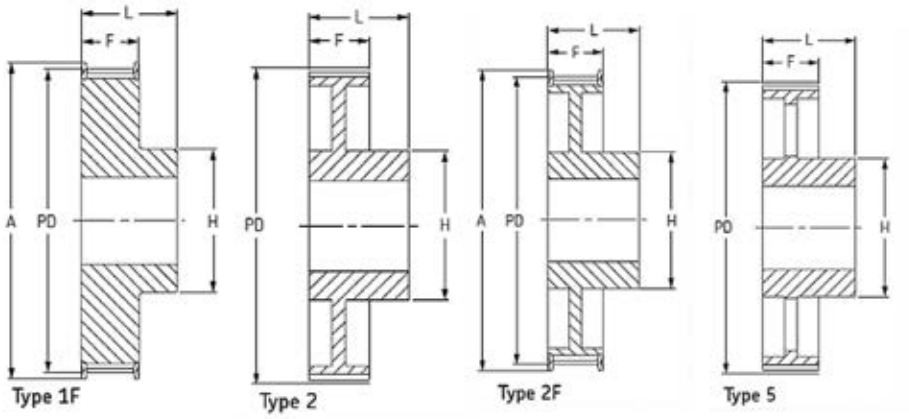

8M20

Kayış Genişliği 20mm Belt width 20 mm

DİŞ SAYISI No teeth	ÇAP Diameter P.D. mm	A mm	TİP Type	DELİK Bore Min. mm	Max. mm	BOYUTLAR Dimension H mm	F mm	L mm
20	50,93	60,0	1F	12	25,0	38,0	28	38
21	53,47	62,0	1F	12	27,0	40,0	28	38
22	56,02	65,0	1F	12	29,0	43,0	28	38
23	58,57	65,0	1F	12	29,0	45,0	28	38
24	61,12	70,0	1F	12	30,0	45,0	28	38
25	63,66	71,0	1F	12	31,0	45,0	28	38
26	66,21	75,0	1F	12	32,0	50,0	28	38
27	68,75	75,0	1F	12	33,0	50,0	28	38
28	71,30	80,0	1F	15	34,0	50,0	28	38
29	73,85	85,0	1F	15	35,0	55,0	28	38
30	76,39	85,0	1F	15	36,0	55,0	28	38
31	78,94	87,0	1F	15	38,0	55,0	28	38
32	81,49	90,0	1F	15	40,0	60,0	28	38
33	84,03	90,0	1F	15	42,0	60,0	28	38
34	86,58	95,0	1F	15	44,0	70,0	28	38
35	89,13	95,0	1F	15	45,0	70,0	28	38
36	91,67	100,0	1F	15	46,0	70,0	28	38
38	96,77	105,0	1F	15	50,0	75,0	28	38
40	101,86	110,0	1F	15	50,0	75,0	28	38
42	106,95	111,0	1F	15	50,0	75,0	28	38
44	112,05	121,0	1F	15	50,0	75,0	28	38
45	114,59	121,0	1F	15	50,0	75,0	28	38
48	122,23	131,0	1F	15	54,0	75,0	28	38
50	127,32	131,0	1F	15	54,0	75,0	28	38
52	132,42	140,0	1F	15	54,0	80,0	28	38
56	142,60	151,0	2F	15	54,0	80,0	28	38
64	162,97	172,0	2F	15	54,0	80,0	28	38
72	183,35	192,0	2F	15	54,0	80,0	28	38
80	203,72	-	2	15	54,0	80,0	28	38
90	229,18	-	2	15	54,0	90,0	28	38
112	285,21	-	5	18	54,0	90,0	28	38
144	366,69	-	5	20	54,0	90,0	28	38
168	427,81	-	5	20	60,0	100,0	28	38
192	488,92	-	5	20	60,0	100,0	28	38

PİLOT DELİKLİ / Pilot Bore

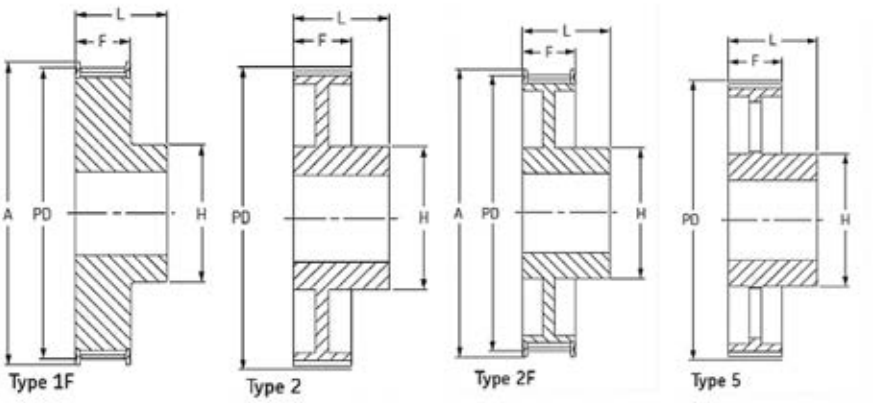

8M30

Kayış Genişliği 30mm Belt width 30 mm

DİŞ SAYISI No teeth	ÇAP Diameter P.D. mm	A mm	TİP Type	DELİK Bore Min. mm	Max. mm	BOYUTLAR Dimension H mm	F mm	L mm
20	50,93	60,0	1F	12	25,0	38,0	38	48
21	53,47	62,0	1F	12	27,0	40,0	38	48
22	56,02	65,0	1F	12	29,0	43,0	38	48
23	58,57	65,0	1F	12	29,0	45,0	38	48
24	61,12	70,0	1F	12	30,0	45,0	38	48
25	63,66	71,0	1F	12	31,0	45,0	38	48
26	66,21	75,0	1F	12	32,0	50,0	38	48
27	68,75	75,0	1F	12	33,0	50,0	38	48
28	71,30	80,0	1F	15	34,0	50,0	38	48
29	73,85	85,0	1F	15	35,0	55,0	38	48
30	76,39	85,0	1F	15	36,0	55,0	38	48
31	78,94	87,0	1F	15	38,0	55,0	38	48
32	81,49	90,0	1F	15	40,0	60,0	38	48
33	84,03	90,0	1F	15	42,0	60,0	38	48
34	86,58	95,0	1F	15	44,0	70,0	38	48
35	89,13	95,0	1F	15	45,0	70,0	38	48
36	91,67	100,0	1F	15	46,0	70,0	38	48
38	96,77	105,0	1F	15	50,0	75,0	38	48
40	101,86	110,0	1F	15	50,0	75,0	38	48
42	106,95	111,0	1F	15	50,0	75,0	38	48
44	112,05	121,0	1F	15	50,0	75,0	38	48
45	114,59	121,0	1F	15	50,0	75,0	38	48
48	122,23	131,0	1F	15	54,0	75,0	38	48
50	127,32	131,0	1F	15	54,0	90,0	38	48
52	132,42	140,0	1F	15	54,0	90,0	38	48
56	142,60	151,0	2F	15	54,0	90,0	38	48
64	162,97	172,0	2F	15	54,0	90,0	38	48
72	183,35	192,0	2F	15	54,0	95,0	38	48
80	203,72	-	2	15	54,0	100,0	38	48
90	229,18	-	2	15	54,0	100,0	38	48
112	285,21	-	5	18	54,0	100,0	38	48
144	366,69	-	5	20	54,0	100,0	38	48
168	427,81	-	5	20	60,0	100,0	38	48
192	488,92	-	5	20	60,0	100,0	38	48

PİLOT DELİKLİ / Pilot Bore

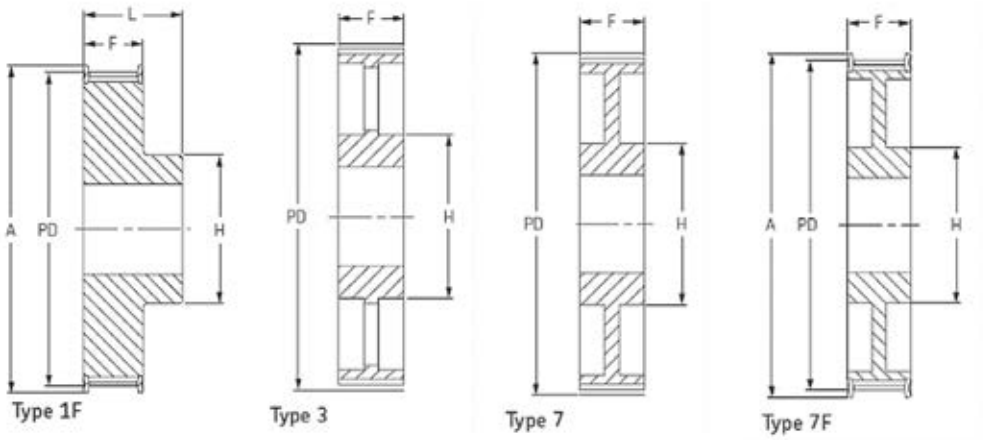

8M50

Kayış Genişliği 50mm Belt width 50 mm

DİŞ SAYISI No teeth	ÇAP Diameter P.D. mm	A mm	TİP Type	DELİK Bore Min. mm	Max. mm	BOYUTLAR Dimension H mm	F mm	L mm
22	56,02	65,0	1F	12	29,0	43,0	60	70
23	58,57	65,0	1F	12	29,0	45,0	60	70
24	61,12	70,0	1F	12	30,0	45,0	60	70
25	63,66	71,0	1F	12	31,0	45,0	60	70
26	66,21	75,0	1F	12	32,0	50,0	60	70
27	68,75	75,0	1F	12	33,0	50,0	60	70
28	71,30	80,0	1F	15	34,0	50,0	60	70
30	76,39	85,0	1F	15	36,0	55,0	60	70
31	78,94	87,0	1F	15	38,0	55,0	60	70
32	81,49	90,0	1F	15	40,0	60,0	60	70
33	84,03	90,0	1F	15	42,0	60,0	60	70
34	86,58	95,0	1F	15	44,0	70,0	60	70
35	89,13	95,0	1F	15	45,0	70,0	60	70
36	91,67	100,0	1F	15	46,0	70,0	60	70
38	96,77	105,0	1F	15	50,0	75,0	60	70
40	101,86	110,0	1F	18	50,0	75,0	60	70
42	106,95	111,0	1F	18	50,0	75,0	60	70
44	112,05	121,0	1F	18	50,0	75,0	60	70
45	114,59	121,0	1F	18	50,0	75,0	60	70
48	122,23	131,0	1F	18	54,0	80,0	60	70
50	127,32	131,0	1F	18	54,0	80,0	60	70
52	132,42	140,0	1F	18	54,0	90,0	60	70
56	142,60	151,0	7F	18	54,0	90,0	60	60
60	152,79	158,0	7F	18	54,0	90,0	60	60
64	162,97	172,0	7F	18	54,0	100,0	60	60
72	183,35	192,0	7F	18	54,0	100,0	60	60
80	203,72	-	7	18	54,0	110,0	60	60
90	229,18	-	7	18	54,0	110,0	60	60
112	285,21	-	3	20	54,0	110,0	60	60
144	366,69	-	3	20	54,0	110,0	60	60
168	427,81	-	3	20	60,0	120,0	60	60
192	488,92	-	3	20	60,0	130,0	60	60

PİLOT DELİKLİ / Pilot Bore

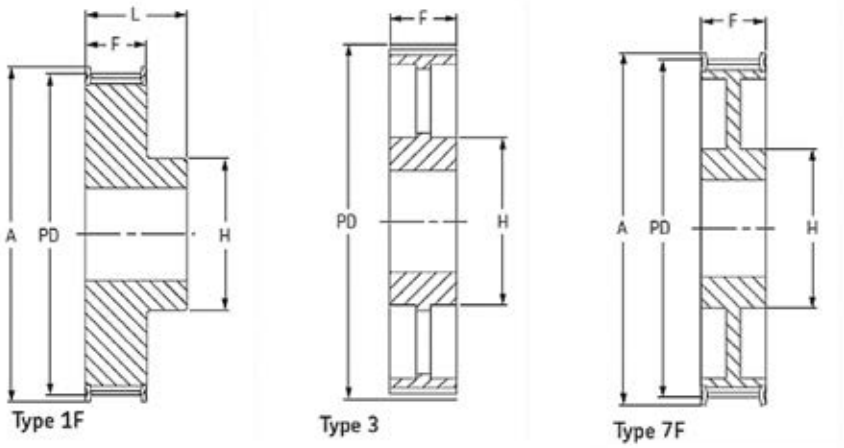

8M85

Kayış Genişliği 85mm Belt width 85 mm

DİŞ SAYISI No teeth	ÇAP Diameter P.D. mm	A mm	TİP Type	DELİK Bore Min. mm	Max. mm	BOYUTLAR Dimension H mm	F mm	L mm
22	56,02	65,0	1F	12	29,0	43,0	95	105
23	58,57	65,0	1F	12	29,0	45,0	95	105
24	61,12	70,0	1F	12	30,0	45,0	95	105
25	63,66	71,0	1F	12	31,0	45,0	95	105
26	66,21	75,0	1F	12	32,0	50,0	95	105
27	68,75	75,0	1F	12	33,0	50,0	95	105
28	71,30	80,0	1F	15	34,0	50,0	95	105
30	76,39	85,0	1F	15	36,0	55,0	95	105
31	78,94	87,0	1F	15	38,0	55,0	95	105
32	81,49	90,0	1F	15	40,0	60,0	95	105
33	84,03	90,0	1F	15	42,0	60,0	95	105
34	86,58	95,0	1F	15	44,0	70,0	95	105
35	89,13	95,0	1F	15	45,0	70,0	95	105
36	91,67	100,0	1F	15	46,0	70,0	95	105
38	96,77	105,0	1F	15	50,0	75,0	95	105
40	101,86	110,0	1F	18	50,0	75,0	95	105
42	106,95	111,0	1F	18	50,0	75,0	95	105
44	112,05	121,0	1F	18	50,0	75,0	95	105
45	114,59	121,0	1F	18	50,0	75,0	95	105
48	122,23	131,0	1F	18	54,0	80,0	95	105
50	127,32	131,0	1F	18	54,0	80,0	95	105
52	132,42	140,0	1F	18	54,0	90,0	95	105
56	142,60	151,0	1F	18	54,0	90,0	95	105
60	152,79	158,0	7F	18	54,0	90,0	95	95
64	162,97	172,0	7F	18	54,0	100,0	95	95
72	183,35	192,0	7F	18	54,0	100,0	95	95
80	203,72	-	3	18	54,0	110,0	95	95
90	229,18	-	3	18	54,0	110,0	95	95
112	285,21	-	3	20	54,0	110,0	95	95
144	366,69	-	3	20	54,0	110,0	95	95
168	427,81	-	3	20	60,0	120,0	95	95
192	488,92	-	3	20	60,0	130,0	95	95

PİLOT DELİKLİ / Pilot Bore

14M40

Kayış Genişliği 40mm Belt width 40 mm

DİŞ SAYISI	ÇAP Diameter		TİP	DELİK Bore		BOYUTLAR Dimension		
	P.D.	A	Type	Min.	Max.	H	F	L
No teeth	mm	mm		mm	mm	mm	mm	mm
28	124,78	127,0	1F	24	67,0	100,0	54	69
29	129,23	138,0	1F	24	67,0	100,0	54	69
30	133,69	138,0	1F	24	67,0	100,0	54	69
32	142,60	154,0	1F	24	67,0	100,0	54	69
34	151,52	160,0	1F	24	67,0	100,0	54	69
36	160,43	168,0	1F	24	67,0	100,0	54	69
38	169,34	183,0	1F	24	80,0	120,0	54	69
40	178,25	188,0	1F	24	80,0	120,0	54	69
44	196,08	211,0	1F	24	80,0	120,0	54	69
48	213,90	226,0	2F	24	82,0	135,0	54	69
56	249,55	256,0	2F	28	82,0	135,0	54	69
64	285,21	296,0	2F	28	82,0	135,0	54	69
72	320,86	-	5	28	82,0	135,0	54	69
80	356,51	-	5	28	82,0	135,0	54	69
90	401,07	-	5	28	82,0	135,0	54	69
112	499,11	-	5	28	82,0	135,0	54	69
144	641,71	-	5	28	82,0	135,0	54	69
168	748,66	-	5	28	82,0	135,0	54	69
192	855,62	-	5	28	82,0	135,0	54	69
216	962,57	-	5	28	90,0	150,0	54	69

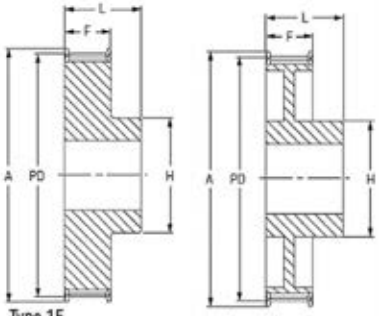

Type 1F

Type 2F

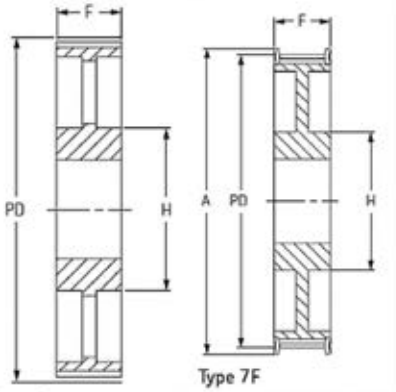

Type 3

Type 7F

14M55

Kayış Genişliği 55mm Belt width 55mm

DİŞ SAYISI	ÇAP Diameter		TİP	DELİK Bore		BOYUTLAR Dimension		
	P.D.	A	Type	Min.	Max.	H	F	L
No teeth	mm	mm		mm	mm	mm	mm	mm
28	124,78	127,0	1F	24	67,0	100,0	70	85
29	129,23	138,0	1F	24	67,0	100,0	70	85
30	133,69	138,0	1F	24	67,0	100,0	70	85
32	142,60	154,0	1F	24	67,0	100,0	70	85
34	151,52	160,0	1F	24	67,0	100,0	70	85
36	160,43	168,0	1F	24	67,0	100,0	70	85
38	169,34	183,0	1F	24	80,0	120,0	70	85
40	178,25	188,0	1F	24	80,0	120,0	70	85
44	196,08	211,0	1F	24	80,0	120,0	70	85
48	213,90	226,0	7F	24	82,0	135,0	70	70
56	249,55	256,0	7F	28	82,0	135,0	70	70
64	285,21	296,0	7F	28	82,0	135,0	70	70
72	320,86	-	3	28	82,0	135,0	70	70
80	356,51	-	3	28	82,0	135,0	70	70
90	401,07	-	3	28	82,0	135,0	70	70
112	499,11	-	3	28	82,0	135,0	70	70
144	641,71	-	3	28	82,0	135,0	70	70
168	748,66	-	3	28	82,0	135,0	70	70
192	855,62	-	3	28	82,0	135,0	70	70
216	962,57	-	3	28	90,0	150,0	70	70

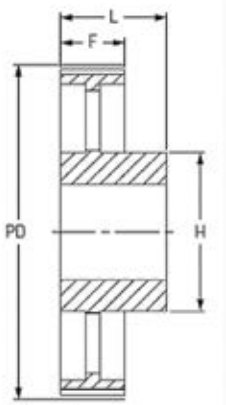

Type 5

PİLOT DELİKLİ / Pilot Bore

14M85 — Kayış Genişliği 85mm Belt width 85 mm

DİŞ SAYISI No teeth	ÇAP Diameter P.D. mm	A mm	TİP Type	DELİK Bore Min. mm	Max. mm	BOYUTLAR Dimension H mm	F mm	L mm
28	124,78	127,0	1F	24	67,0	100,0	102	117
29	129,23	138,0	1F	24	67,0	100,0	102	117
30	133,69	138,0	1F	24	67,0	100,0	102	117
32	142,60	154,0	1F	24	67,0	100,0	102	117
34	151,52	160,0	1F	24	67,0	100,0	102	117
36	160,43	168,0	1F	24	67,0	100,0	102	117
38	169,34	183,0	1F	24	80,0	120,0	102	117
40	178,25	188,0	1F	24	90,0	135,0	102	117
44	196,08	211,0	1F	24	90,0	135,0	102	117
48	213,90	226,0	7F	24	90,0	150,0	102	117
56	249,55	256,0	7F	28	90,0	150,0	102	102
64	285,21	296,0	7F	28	90,0	150,0	102	102
72	320,86	-	3	28	90,0	150,0	102	102
80	356,51	-	3	28	90,0	150,0	102	102
90	401,07	-	3	28	90,0	150,0	102	102
112	499,11	-	3	28	90,0	150,0	102	102
144	641,71	-	3	28	90,0	150,0	102	102
168	748,66	-	3	28	90,0	150,0	102	102
192	855,62	-	3	28	100,0	165,0	102	102
216	962,57	-	3	28	100,0	165,0	102	102

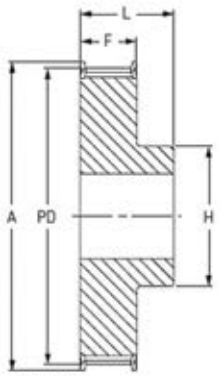

Type 1F

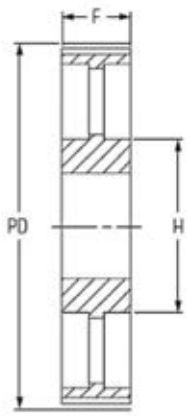

Type 3

14M115 — Kayış Genişliği 55mm Belt width 115mm

DİŞ SAYISI No teeth	ÇAP Diameter P.D. mm	A mm	TİP Type	DELİK Bore Min. mm	Max. mm	BOYUTLAR Dimension H mm	F mm	L mm
28	124,78	127,0	1F	32	67,0	100,0	133	148
29	129,23	138,0	1F	32	67,0	100,0	133	148
30	133,69	138,0	1F	32	67,0	100,0	133	148
32	142,60	154,0	1F	32	67,0	100,0	133	148
34	151,52	160,0	1F	32	67,0	100,0	133	148
36	160,43	168,0	1F	32	67,0	120,0	133	148
38	169,34	183,0	1F	32	80,0	120,0	133	148
40	178,25	188,0	1F	32	90,0	135,0	133	148
44	196,08	211,0	1F	32	90,0	140,0	133	148
48	213,90	226,0	1F	32	100,0	150,0	133	148
56	249,55	256,0	1F	32	100,0	150,0	133	133
64	285,21	296,0	7F	32	90,0	150,0	133	133
72	320,86	-	3	32	90,0	150,0	133	133
80	356,51	-	3	32	90,0	150,0	133	133
90	401,07	-	3	32	90,0	150,0	133	133
112	499,11	-	3	32	90,0	150,0	133	133
144	641,71	-	3	32	100,0	165,0	133	133
168	748,66	-	3	32	100,0	165,0	133	133
192	855,62	-	3	32	100,0	165,0	133	133
216	962,57	-	3	32	100,0	165,0	133	133

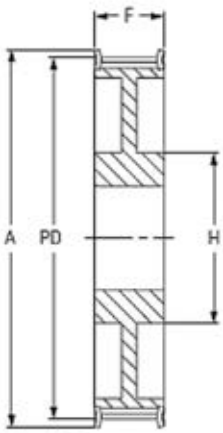

Type 7F

PİLOT DELİKLİ / Pilot Bore

14M85 — Kayış Genişliği 85mm Belt width 85 mm

DİŞ SAYISI No teeth	ÇAP Diameter P.D. mm	A mm	TİP Type	DELİK Bore Min. mm	Max. mm	BOYUTLAR Dimension H mm	F mm	L mm
28	124,78	127,0	1F	24	67,0	100,0	102	117
29	129,23	138,0	1F	24	67,0	100,0	102	117
30	133,69	138,0	1F	24	67,0	100,0	102	117
32	142,60	154,0	1F	24	67,0	100,0	102	117
34	151,52	160,0	1F	24	67,0	100,0	102	117
36	160,43	168,0	1F	24	67,0	100,0	102	117
38	169,34	183,0	1F	24	80,0	120,0	102	117
40	178,25	188,0	1F	24	90,0	135,0	102	117
44	196,08	211,0	1F	24	90,0	135,0	102	117
48	213,90	226,0	7F	24	90,0	150,0	102	117
56	249,55	256,0	7F	28	90,0	150,0	102	102
64	285,21	296,0	7F	28	90,0	150,0	102	102
72	320,86	-	3	28	90,0	150,0	102	102
80	356,51	-	3	28	90,0	150,0	102	102
90	401,07	-	3	28	90,0	150,0	102	102
112	499,11	-	3	28	90,0	150,0	102	102
144	641,71	-	3	28	90,0	150,0	102	102
168	748,66	-	3	28	90,0	150,0	102	102
192	855,62	-	3	28	100,0	165,0	102	102
216	962,57	-	3	28	100,0	165,0	102	102

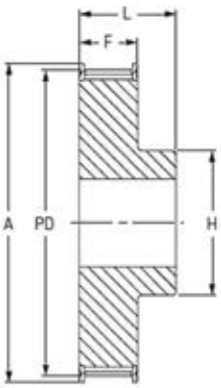

Type 1F

14M115 — Kayış Genişliği 55mm Belt width 115mm

DİŞ SAYISI No teeth	ÇAP Diameter P.D. mm	A mm	TİP Type	DELİK Bore Min. mm	Max. mm	BOYUTLAR Dimension H mm	F mm	L mm
28	124,78	127,0	1F	32	67,0	100,0	133	148
29	129,23	138,0	1F	32	67,0	100,0	133	148
30	133,69	138,0	1F	32	67,0	100,0	133	148
32	142,60	154,0	1F	32	67,0	100,0	133	148
34	151,52	160,0	1F	32	67,0	100,0	133	148
36	160,43	168,0	1F	32	67,0	120,0	133	148
38	169,34	183,0	1F	32	80,0	120,0	133	148
40	178,25	188,0	1F	32	90,0	135,0	133	148
44	196,08	211,0	1F	32	90,0	140,0	133	148
48	213,90	226,0	1F	32	100,0	150,0	133	148
56	249,55	256,0	1F	32	100,0	150,0	133	133
64	285,21	296,0	7F	32	90,0	150,0	133	133
72	320,86	-	3	32	90,0	150,0	133	133
80	356,51	-	3	32	90,0	150,0	133	133
90	401,07	-	3	32	90,0	150,0	133	133
112	499,11	-	3	32	90,0	150,0	133	133
144	641,71	-	3	32	100,0	165,0	133	133
168	748,66	-	3	32	100,0	165,0	133	133
192	855,62	-	3	32	100,0	165,0	133	133
216	962,57	-	3	32	100,0	165,0	133	133

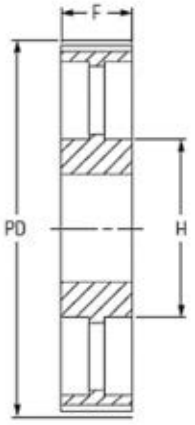

Type 3

14M170 — Kayış Genişliği 170mm Belt width 170mm

DİŞ SAYISI No teeth	ÇAP Diameter P.D. mm	A mm	TİP Type	DELİK Bore Min. mm	Max. mm	BOYUTLAR Dimension H mm	F mm	L mm
28	124,78	127,0	1F	32	67,0	100,0	187	202
29	129,23	138,0	1F	32	67,0	100,0	187	202
30	133,69	138,0	1F	32	67,0	100,0	187	202
32	142,60	154,0	1F	32	67,0	100,0	187	202
34	151,52	160,0	1F	32	67,0	100,0	187	202
36	160,43	168,0	1F	32	67,0	120,0	187	202
38	169,34	183,0	1F	32	80,0	135,0	187	202
40	178,25	188,0	1F	32	90,0	140,0	187	202
44	196,08	211,0	1F	32	94,0	160,0	187	202
48	213,90	226,0	1F	32	107,0	160,0	187	202
56	249,55	256,0	1F	32	110,0	160,0	187	202
64	285,21	296,0	1F	32	120,0	180,0	187	187
72	320,86	-	7	32	120,0	180,0	187	187
80	356,51	-	7	32	108,0	180,0	187	187
90	401,07	-	3	38	108,0	180,0	187	187
112	499,11	-	3	38	108,0	200,0	187	187
144	641,71	-	3	38	108,0	220,0	187	187
168	748,66	-	3	38	108,0	220,0	187	187
192	855,62	-	3	38	108,0	220,0	187	187
216	962,57	-	3	38	108,0	220,0	187	187

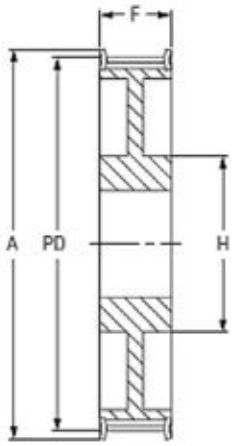

Type 7F

KONİK BURÇLU / With Taper Bush

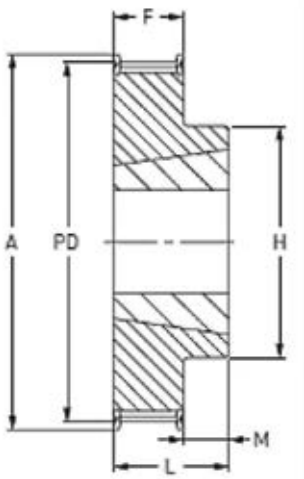

Type 3F

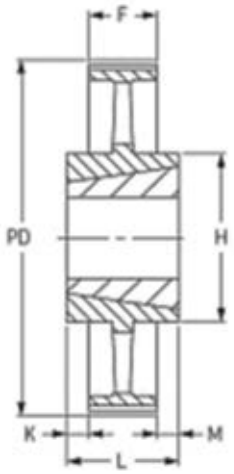

Type 10

5M15

Kayış Genişliği 15 mm Belt width 15 mm

DİŞ SAYISI No teeth	ÇAP Diameter P.D. mm	A mm	TİP Type	BURÇ bush	DELİK Bore Min. mm	Max. mm	BOYUTLAR Dimension H mm	K -	F mm	M 1,5	L mm
34	54,11	58,0	3F	1008	9	25,0	43,0	-	20,5	1,5	22
36	57,30	61,0	3F	1108	9	28,0	45,0	-	20,5	1,5	22
38	60,48	65,0	3F	1108	9	28,0	48,0	-	20,5	1,5	22
40	63,66	68,0	3F	1108	9	28,0	52,0	-	20,5	1,5	22
44	70,03	74,0	3F	1108	9	28,0	54,0	-	20,5	1,5	22
48	76,39	80,0	3F	1210	11	32,0	64,0	-	20,5	4,5	25
56	89,13	93,0	3F	1210	11	32,0	70,0	-	20,5	4,5	25
64	101,86	106,0	3F	1210	11	32,0	78,0	-	20,5	4,5	25
72	114,59	118,0	3F	1610	14	42,0	90,0	-	20,5	4,5	25
80	127,32	135,0	3F	1610	14	42,0	92,0	-	20,5	4,5	25
90	143,24	-	10	1610	14	42,0	92,0	2,3	20,5	2,3	25
112	178,25	-	10	1610	14	42,0	92,0	2,3	20,5	2,3	25
136	216,45	-	10	2012	14	50,0	106,0	5,8	20,5	5,8	32
150	238,73	-	10	2012	14	50,0	106,0	5,8	20,5	5,8	32

KONİK BURÇLU / With Taper Bush

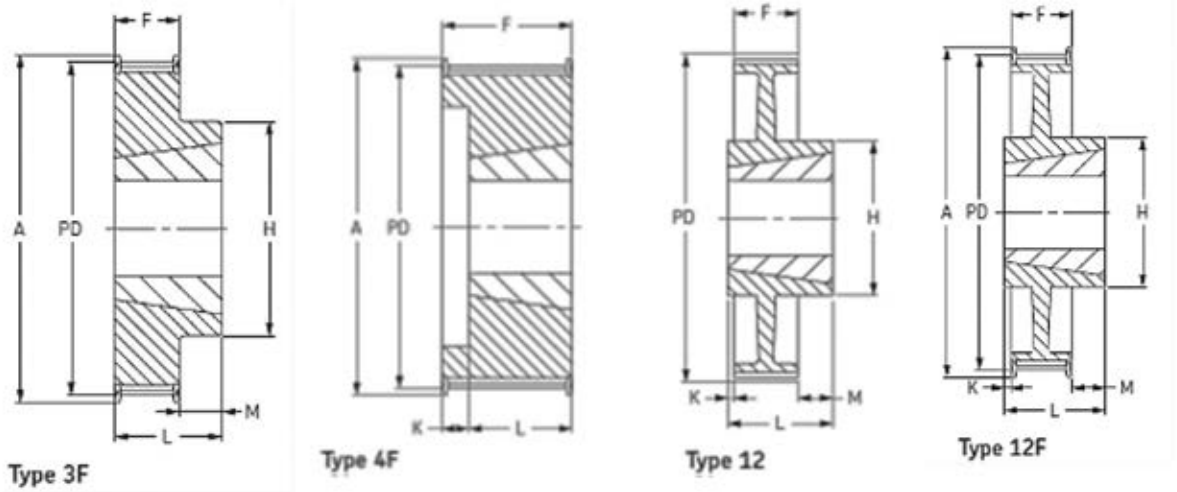

8M20

Kayış Genişliği 20 mm Belt width 20 mm

DİŞ SAYISI	ÇAP Diameter		TİP	BURÇ	DELİK Bore		BOYUTLAR Dimension				
	P.D.	A	Type	Bush	Min.	Max.	H	K	F	M	L
No teeth	mm	mm			mm	mm	mm	mm	mm	mm	mm
22	56,02	65,0	4F	1008	9	25,0	-	6,0	28	-	22
24	61,12	70,0	4F	1108	9	28,0	-	6,0	28	-	22
26	66,21	75,0	4F	1108	9	28,0	-	6,0	28	-	22
28	71,30	80,0	4F	1108	9	28,0	-	6,0	28	-	22
30	76,39	85,0	4F	1108	11	28,0	-	3,0	28	-	22
32	81,49	90,0	4F	1610	11	42,0	-	3,0	28	-	25
34	86,58	95,0	4F	1610	14	42,0	-	3,0	28	-	25
36	91,67	100,0	4F	1610	14	42,0	-	3,0	28	-	25
38	96,77	105,0	4F	1610	14	42,0	-	3,0	28	-	25
40	101,86	110,0	4F	1610	14	42,0	-	3,0	28	-	25
42	106,95	111,0	4F	1610	14	42,0	-	3,0	28	-	25
44	112,05	121,0	3F	2012	14	50,0	-	-	28	-	32
48	122,23	131,0	3F	2012	14	50,0	92,0	-	28	4	32
56	142,60	151,0	3F	2012	14	50,0	96,0	-	28	4	32
60	152,79	162,0	3F	2012	14	50,0	110,0	-	28	4	32
64	162,97	172,0	12F	2012	14	50,0	110,0	-	28	4	32
72	183,35	192,0	12F	2012	14	50,0	110,0	-	28	4	32
80	203,72	-	12	2517	16	60,0	125,0	-	28	17	45
90	229,18	-	12	2517	16	60,0	125,0	-	28	17	45

HTD TRİGER KASNAKLAR

HTD TIMING BELT PULLEYS

KONİK BURÇLU / With Taper Bush

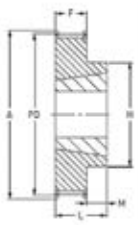

TİP 3F-Type 3F

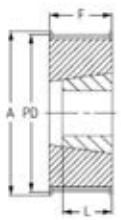

TİP 2F-Type 2F

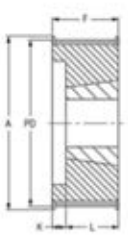

TİP 4F-Type 4F

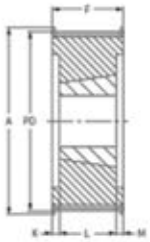

TİP 6F-Type 6F

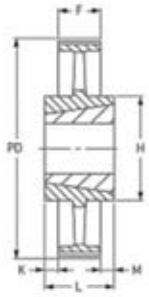

TİP 10-Type 10

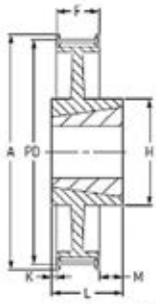

TİP 12F-Type 12F

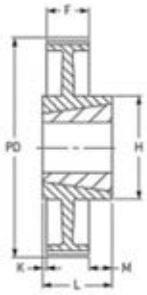

TİP 12-Type 12

8M30

Kayış Genişliği 30 mm Belt width 30 mm

DİŞ SAYISI No teeth	ÇAP Diameter P.D. mm	A mm	TİP Type	BURÇ Bush	DELİK Bore Min. mm	Max. mm	BOYUTLAR Dimension H mm	K mm	F mm	M mm	L mm
20	50,93	60	4F	1008	9	25	-	16	38		22
21	53,47	65	4F	1008	9	25	-	16	38		22
22	56,02	65,0	4F	1008	9	25	-	16	38	-	22
23	58,57	70,0	4F	1108	9	28,0	-	16	38	-	22
24	61,12	70,0	4F	1108	9	28,0	-	16	38	-	22
25	63,66	75,0	4F	1108	9	28,0	-	16	38		22
26	66,21	75,0	4F	1108	9	28,0	-	16	38	-	22
27	68,75	80,0	4F	1108	9	28,0	-	16	38		22
28	71,30	80,0	4F	1210	11	32,0	-	16	38	-	25
30	76,39	85,0	2F	1615	14	42,0	-	-	38	-	38
31	78,94	90,0	2F	1615	14	42,0	-	-	38		38
32	81,49	90,0	2F	1615	14	42,0	-	-	38	-	38
33	84,03	95,0	2F	1615	14	42,0	-	-	38		38
34	86,58	95,0	2F	1615	14	42,0	-	-	38	-	38
35	89,13	100,0	2F	1615	14	42,0	-	-	38		38
36	91,67	100,0	2F	1615	14	42,0	-	-	38	-	38
38	96,77	106,0	2F	1615	14	42,0	-	-	38	-	38
40	101,86	110,0	2F	1615	14	42,0	-	-	38	-	38
42	106,95	110,0	2F	1615	14	42,0	-	-	38	-	38
44	112,05	121,0	6F	2012	14	50,0	-	6,0	38	-	32
45	114,59	121,0	6F	2012	14	50,0	-	6,0	38	-	32
48	122,23	131,0	6F	2012	14	50,0	-	6,0	38	-	32
50	127,32	136,0	6F	2012	14	50,0	-	3,0	38	3	32
52	132,42	141,0	6F	2012	14	50,0	-	3,0	38	3	32
56	142,60	151,0	6F	2012	14	50,0	-	6,0	38	-	32
60	152,79	156,0	6F	2517	16	60,0	-	3,0	38	3	45
64	162,97	162,0	3F	2517	16	60,0	125,0	3,0	38	3	45
72	183,35	171,0	12F	2517	16	60,0	125,0	-	38	7	45
80	203,72	192,0	12	2517	16	60,0	125,0	-	38	7	45
90	229,18	-	12	2517	16	60,0	125,0	-	38	7	45
112	285,21	-	12	2517	16	60,0	125,0	-	38	7	45
144	366,69	-	12	2517	16	60,0	125,0	-	38	7	45
168	427,81	-	10	3020	25	75,0	170,0	7,0	38	7	51
192	488,92	-	10	3525	35	90,0	198,0	14,0	38	7	64

KONİK BURÇLU / With Taper Bush

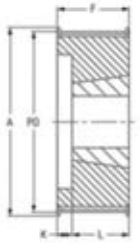

TİP 4F-Type 4F

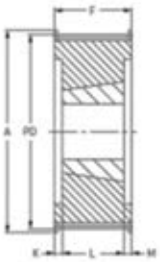

TİP 6F-Type 6F

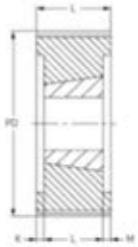

TİP 6-Type 6

TİP 7-Type 7

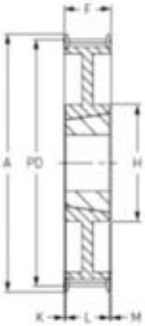

TİP 7F-Type 7F

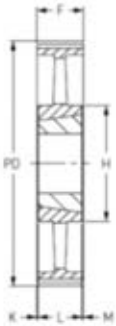

TİP 8-Type 8

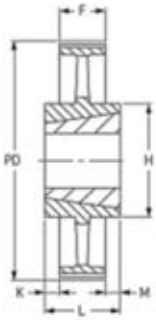

TİP 10-Type 10

8M50

Kayış Genişliği 50 mm Belt width 50 mm

DİŞ SAYISI	ÇAP Diameter		TİP	BURÇ	DELİK Bore		BOYUTLAR Dimension				
	P.D.	A	Type	Bush	Min.	Max.	H	K	F	M	L
No teeth	mm	mm			mm	mm	mm	mm	mm	mm	mm
24	61,12	70,0	6F	1108	9	28,0	-	19	60	19	22
26	66,21	75,0	6F	1108	9	28,0	-	19	60	19	22
27	68,75	80,0	6F	1108	9	28,0	-	19	60	19	22
28	71,30	80,0	4F	1210	11	32,0	-	19	60	19	25
30	76,39	85,0	4F	1615	14	42,0	-	35,0	60	-	38
31	78,94	90,0	4F	1615	14	42,0	-	35,0	60		38
32	81,49	90,0	4F	1615	14	42,0	-	35,0	60	-	38
33	84,03	95,0	4F	1615	14	42,0	-	35,0	60		38
34	86,58	95,0	4F	1615	14	42,0	-	35,0	60	-	38
35	89,13	100,0	4F	1615	14	42,0	-	35,0	60		38
36	91,67	100,0	4F	1615	14	42,0	-	35,0	60	-	38
38	96,77	106,0	4F	2012	14	50,0	-	35,0	60	-	32
40	101,86	110,0	6F	2012	14	50,0	-	28,0	60	-	32
42	106,95	110,0	6F	2012	14	50,0	-	-	60	28	32
44	112,05	121,0	6F	2012	14	50,0	-	-	60	28	32
45	114,59	121,0	6F	2012	14	50,0	-	-	60	28	32
48	122,23	131,0	6F	2012	14	50,0	-	-	60	28	32
50	127,32	136,0	6F	2012	14	50,0	-	-	60	28	32
52	132,42	141,0	6F	2012	14	50,0	-	-	60	28	32
56	142,60	151,0	6F	2517	16	60,0	-	-	60	15	45
60	152,79	156,0	6F	2517	16	60,0	-	-	60	15	45
64	162,97	162,0	6F	2517	16	60,0	-	-	60	15	45
72	183,35	171,0	7F	2517	16	60,0	125,0	7,5	60	7,5	45
80	203,72	192,0	6	3020	25	75,0	-	4,5	60	7,5	51
90	229,18	-	7	3020	25	75,0	150,0	4,5	60	7,5	51
112	285,21	-	7	3020	25	75,0	150,0	4,5	60	7,5	51
144	366,69	-	8	3020	25	75,0	150,0	4,5	60	7,5	51
168	427,81	-	10	3525	35	90,0	170,0	4,5	60	7,5	64
192	488,92	-	10	3525	35	90,0	170,0	4,5	60	7,5	64

KONİK BURÇLU / With Taper Bush

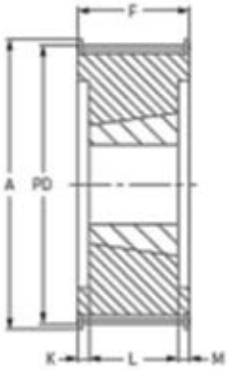

TİP 6F-Type 6F

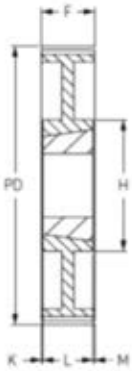

TİP 7-Type 7

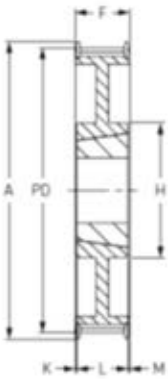

TİP 7F-Type 7F

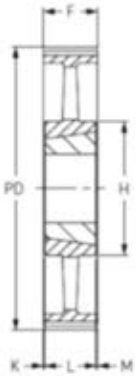

TİP 8-Type 8

8M85 Kayış Genişliği 85 mm Belt width 85 mm

DİŞ SAYISI No teeth	ÇAP Diameter P.D. mm	A mm	TİP Type	BURÇ Bush	DELİK Bore Min. mm	Max. mm	BOYUTLAR Dimension H mm	K mm	F mm	M mm	L mm
24	61,12	70,0	6F	1108	9	28,0	-	36,5	95	36,5	22
26	66,21	75,0	6F	1108	9	28,0	-	36,5	95	36,5	22
27	68,75	80,0	6F	1108	9	28,0	-	36,5	95	36,5	22
28	71,30	80,0	6F	1615	11	32,0	-	36,5	95	36,5	38
30	76,39	85,0	6F	1615	14	42,0	-	36,5	95	36,5	38
31	78,94	90,0	6F	1615	14	42,0	-	36,5	95	36,5	38
32	81,49	90,0	6F	1615	14	42,0	-	36,5	95	36,5	38
33	84,03	95,0	6F	1615	14	42,0	-	36,5	95	36,5	38
34	86,58	95,0	6F	1615	14	42,0	-	28,5	95	28,5	38
35	89,13	100,0	6F	1615	14	42,0	-	28,5	95	28,5	38
36	91,67	100,0	6F	1615	14	42,0	-	28,5	95	28,5	38
38	96,77	106,0	6F	1615	14	42,0	-	28,5	95	28,5	32
40	101,86	110,0	6F	2012	14	50,0	-	31,5	95	31,5	32
42	106,95	110,0	6F	2012	14	50,0	-	31,5	95	31,5	32
44	112,05	121,0	6F	2012	14	50,0	-	31,5	95	31,5	32
45	114,59	121,0	6F	2012	14	50,0	-	31,5	95	31,5	32
48	122,23	131,0	6F	2517	16	60,0	-	25,0	95	25,0	45
50	127,32	136,0	6F	2517	16	60,0	-	25,0	95	25,0	45
52	132,42	141,0	6F	2517	16	60,0	-	25,0	95	25,0	45
56	142,60	151,0	6F	2517	16	60,0	-	25,0	95	25,0	45
60	152,79	156,0	6F	2517	16	60,0	-	25,0	95	25,0	45
64	162,97	162,0	7F	2517	16	60,0	-	25,0	95	25,0	45
72	183,35	171,0	7	2517	16	60,0	-	22,0	95	22,0	45
80	203,72	192,0	8	3020	25	75,0	-	22,0	95	22,0	51
90	229,18	-	8	3020	25	75,0	-	22,0	95	22,0	51
112	285,21	-	8	3020	25	75,0	150,0	22,0	95	22,0	51
144	366,69	-	8	3535	25	75,0	170,0	3,0	95	3,0	89
168	427,81	-	8	3535	35	90,0	170,0	3,0	95	3,0	89
192	488,92	-	8	3535	35	90,0	170,0	3,0	95	3,0	89

KONİK BURÇLU / With Taper Bush

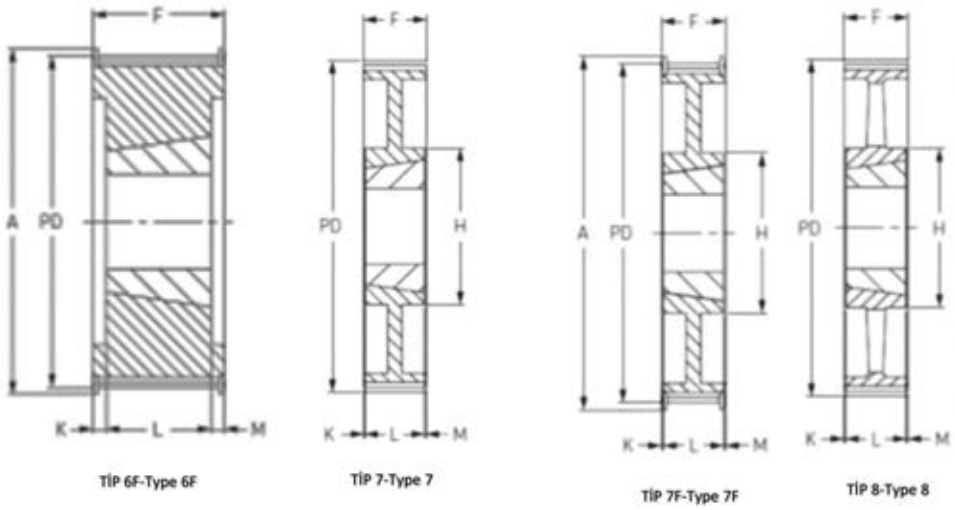

14M40

Kayış Genişliği 40 mm Belt width 40 mm

DİŞ SAYISI No teeth	ÇAP Diameter P.D. mm	A mm	TİP Type	BURÇ Bush	DELİK Bore Min. mm	Max. mm	BOYUTLAR Dimension H mm	K mm	F mm	M mm	L mm
28	124,78	141,0	6F	2012	14	50,0	-	11,0	54	11,0	32
29	129,23	141,0	6F	2012	14	50,0	-	11,0	54	11,0	32
30	133,69	156,0	6F	2012	14	50,0	-	11,0	54	11,0	32
32	142,60	156,0	6F	2012	14	50,0	-	11,0	54	11,0	32
34	151,52	165,0	6F	2517	16	60,0	-	4,5	54	4,5	45
35	155,97	173,0	6F	2517	16	60,0	-	4,5	54	4,5	45
36	160,43	173,0	6F	2517	16	60,0	-	4,5	54	4,5	45
38	169,34	182,0	6F	2517	16	60,0	-	4,5	54	4,5	45
40	178,25	191,0	6F	2517	16	60,0	-	4,5	54	4,5	45
42	187,17	209,0	6F	2517	16	60,0	-	4,5	54	4,5	45
44	196,08	209,0	6F	3020	25	75,0	-	1,5	54	1,5	51
45	200,54	227,0	6F	3020	25	75,0	-	1,5	54	1,5	51
48	213,90	227,0	6F	3020	25	75,0	-	1,5	54	1,5	51
50	222,82	246,0	6F	3020	25	75,0	-	1,5	54	1,5	51
56	249,55	264,0	6F	3020	25	75,0	-	1,5	54	1,5	51
60	267,38	281,0	7F	3020	25	75,0	170,0	1,5	54	1,5	51
64	285,21	296,0	7F	3020	25	75,0	170,0	1,5	54	1,5	51
72	320,86	-	7	3020	25	75,0	170,0	1,5	54	1,5	51
80	356,51	-	8	3020	25	75,0	170,0	1,5	54	1,5	51
90	401,07	-	8	3020	25	75,0	170,0	1,5	54	1,5	51
112	499,11	-	8	3020	25	75,0	170,0	1,5	54	1,5	51
144	641,71	-	8	3020	25	75,0	170,0	1,5	54	1,5	51
168	748,66	-	8	3020	25	75,0	170,0	1,5	54	1,5	51
192	855,62	-	8	3020	25	75,0	170,0	1,5	54	1,5	51
216	962,57	-	8	3020	25	75,0	170,0	1,5	54	1,5	51

KONİK BURÇLU / With Taper Bush

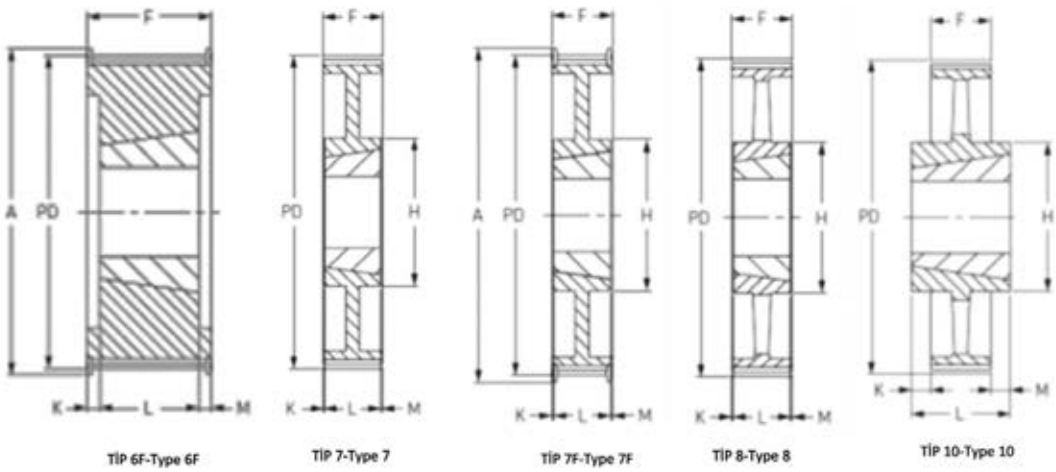

14M55

Kayış Genişliği 55 mm Belt width 55 mm

DİŞ SAYISI No teeth	ÇAP Diameter P.D. mm	A mm	TİP Type	BURÇ Bush	DELİK Bore Min. mm	Max. mm	BOYUTLAR Dimension H mm	K mm	F mm	M mm	L mm
28	124,78	141,0	6F	2012	14	50,0	-	19,0	70	19,0	32
29	129,23	141,0	6F	2012	14	50,0	-	19,0	70	19,0	32
30	133,69	156,0	6F	2517	16	60,0	-	12,5	70	12,5	45
32	142,60	156,0	6F	2517	16	60,0	-	12,5	70	12,5	45
34	151,52	165,0	6F	2517	16	60,0	-	12,5	70	12,5	45
35	155,97	173,0	6F	2517	16	60,0	-	12,5	70	12,5	45
36	160,43	173,0	6F	2517	16	60,0	-	12,5	70	12,5	45
38	169,34	182,0	6F	2517	16	60,0	-	12,5	70	12,5	45
40	178,25	191,0	6F	2517	16	60,0	-	12,5	70	12,5	45
42	187,17	209,0	6F	3020	25	75,0	-	9,5	70	12,5	51
44	196,08	209,0	6F	3020	25	75,0	-	9,5	70	9,5	51
45	200,54	227,0	6F	3020	25	75,0	-	9,5	70	9,5	51
48	213,90	227,0	6F	3020	25	75,0	-	9,5	70	9,5	51
50	222,82	246,0	6F	3020	25	75,0	-	9,5	70	9,5	51
56	249,55	264,0	6F	3020	25	75,0	-	9,5	70	9,5	51
60	267,38	281,0	7F	3020	25	75,0	150,0	9,5	70	9,5	51
64	285,21	296,0	7F	3020	25	75,0	150,0	9,5	70	9,5	51
72	320,86	-	7	3020	25	75,0	150,0	9,5	70	9,5	51
80	356,51	-	8	3020	25	75,0	150,0	9,5	70	9,5	51
90	401,07	-	8	3020	25	75,0	150,0	9,5	70	9,5	51
112	499,11	-	8	3020	25	75,0	150,0	9,5	70	9,5	51
144	641,71	-	8	3020	25	75,0	150,0	9,5	70	9,5	51
168	748,66	-	8	3020	25	75,0	150,0	9,5	70	9,5	51
192	855,62	-	8	3020	25	75,0	150,0	9,5	70	9,5	51
216	962,57	-	10	3535	35	90,0	170,0	9,5	70	9,5	89

KONİK BURÇLU / With Taper Bush

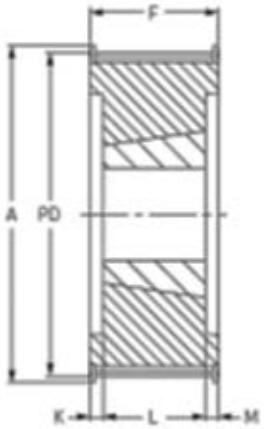

TİP 6F-Type 6F

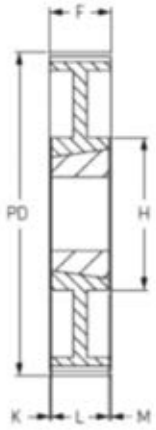

TİP 7-Type 7

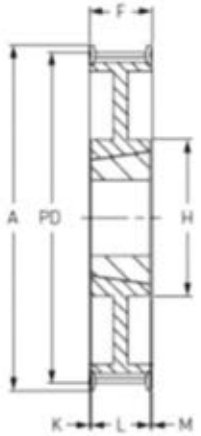

TİP 7F-Type 7F

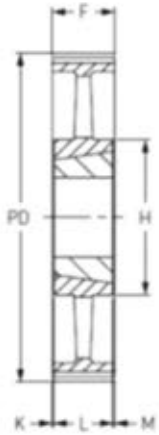

TİP 8-Type 8

14M85

Kayış Genişliği 85 mm Belt width 85 mm

DİŞ SAYISI No teeth	ÇAP Diameter P.D. mm	A mm	TİP Type	BURÇ Bush	DELİK Bore Min. mm	Max. mm	BOYUTLAR Dimension H mm	K mm	F mm	M mm	L mm
28	124,78	141,0	6F	2517	16	60,0	-	28,5	102	28,5	45
29	129,23	141,0	6F	2517	16	60,0	-	28,5	102	28,5	45
30	133,69	156,0	6F	2517	16	60,0	-	28,5	102	28,5	45
32	142,60	156,0	6F	2517	16	60,0	-	28,5	102	28,5	45
34	151,52	165,0	6F	2517	16	60,0	-	28,5	102	28,5	45
35	155,97	173,0	6F	2517	16	60,0	-	28,5	102	28,5	45
36	160,43	173,0	6F	3020	25	75,0	-	25,5	102	25,5	51
38	169,34	182,0	6F	3020	25	75,0	-	25,5	102	25,5	51
40	178,25	191,0	6F	3020	25	75,0	-	25,5	102	25,5	51
42	187,17	209,0	6F	3020	25	75,0	-	25,5	102	25,5	51
44	196,08	209,0	6F	3020	25	75,0	-	25,5	102	25,5	51
45	200,54	227,0	6F	3020	25	75,0	-	25,5	102	25,5	51
48	213,90	227,0	6F	3020	25	75,0	-	25,5	102	25,5	51
50	222,82	246,0	6F	3535	35	90,0	-	6,5	102	6,5	89
56	249,55	264,0	6F	3535	35	90,0	-	6,5	102	6,5	89
60	267,38	281,0	6F	3535	35	90,0	170,0	6,5	102	6,5	89
64	285,21	296,0	7F	3535	35	90,0	170,0	6,5	102	6,5	89
72	320,86	-	7	3535	35	90,0	170,0	6,5	102	6,5	89
80	356,51	-	8	3535	35	90,0	170,0	6,5	102	6,5	89
90	401,07	-	8	3535	35	90,0	170,0	6,5	102	6,5	89
112	499,11	-	8	3535	35	90,0	170,0	6,5	102	6,5	89
144	641,71	-	8	4040	40	100,0	190,0	-	102	-	102
168	748,66	-	8	4040	40	100,0	190,0	-	102	-	102
192	855,62	-	8	4040	40	100,0	190,0	-	102	-	102
216	962,57	-	8	4040	40	100,0	190,0	-	102	-	102

KONİK BURÇLU / With Taper Bush

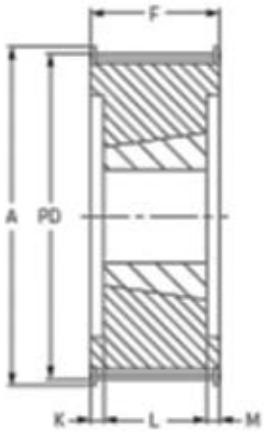

TİP 6F-Type 6F

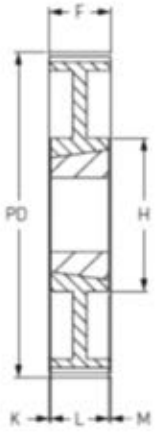

TİP 7-Type 7

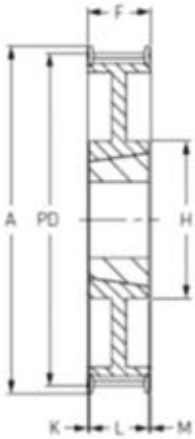

TİP 7F-Type 7F

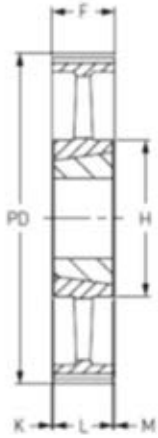

TİP 8-Type 8

14M115

Kayış Genişliği 115 mm Belt width 115 mm

DİŞ SAYISI	ÇAP Diameter		TİP	BURÇ	DELİK Bore		BOYUTLAR Dimension				
	P.D.	A	Type	Bush	Min.	Max.	H	K	F	M	L
No teeth	mm	mm			mm	mm	mm	mm	mm	mm	mm
28	124,78	141,0	6F	2517	16	60,0	-	44,0	133	44,0	45
29	129,23	141,0	6F	2517	16	60,0	-	44,0	133	44,0	45
30	133,69	156,0	6F	2517	16	60,0	-	44,0	133	44,0	45
32	142,60	156,0	6F	2517	16	60,0	-	44,0	133	44,0	45
34	151,52	165,0	6F	2517	16	60,0	-	44,0	133	44,0	45
35	155,97	173,0	6F	3020	25	75,0	-	41,0	133	41,0	51
36	160,43	173,0	6F	3020	25	75,0	-	41,0	133	41,0	51
38	169,34	182,0	6F	3020	25	75,0	-	41,0	133	41,0	51
40	178,25	191,0	6F	3020	25	75,0	-	41,0	133	41,0	51
42	187,17	209,0	6F	3535	35	90,0	-	22,0	133	22,0	89
44	196,08	209,0	6F	3535	35	90,0	-	22,0	133	22,0	89
45	200,54	227,0	6F	3535	35	90,0	-	22,0	133	22,0	89
48	213,90	227,0	6F	3535	35	90,0	-	22,0	133	22,0	89
50	222,82	246,0	6F	4040	40	100,0	-	15,5	133	15,5	102
56	249,55	264,0	6F	4040	40	100,0	-	15,5	133	15,5	102
60	267,38	281,0	6F	4040	40	100,0	190,0	15,5	133	15,5	102
64	285,21	296,0	7F	4545	55	115,0	220,0	9,5	133	9,5	114
72	320,86	-	7	4545	55	115,0	220,0	9,5	133	9,5	114
80	356,51	-	8	4545	55	115,0	220,0	9,5	133	9,5	114
90	401,07	-	8	4545	55	115,0	220,0	9,5	133	9,5	114
112	499,11	-	8	4545	55	115,0	220,0	9,5	133	9,5	114
144	641,71	-	8	4545	55	115,0	220,0	9,5	133	9,5	114
168	748,66	-	8	4545	55	115,0	220,0	9,5	133	9,5	114
192	855,62	-	8	4545	55	115,0	220,0	9,5	133	9,5	114
216	962,57	-	8	5050	70	125,0	260,0	3,0	133	3,0	127

KONİK BURÇLU / With Taper Bush

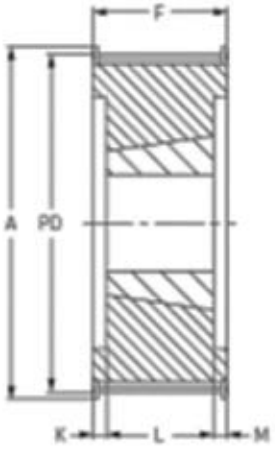

TİP 6F-Type 6F

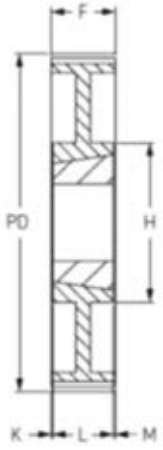

TİP 7-Type 7

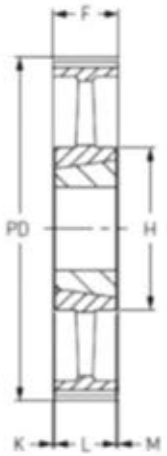

TİP 8-Type 8

14M170

Kayış Genişliği 170 mm Belt width 170 mm

DİŞ SAYISI No teeth	ÇAP Diameter P.D. mm	A mm	TİP Type	BURÇ Bush	DELİK Bore Min. mm	Max. mm	BOYUTLAR Dimension H mm	K mm	F mm	M mm	L mm
35	155,97	173,0	6F	3030	25	75,0	-	55,5	187	55,5	76
36	160,43	173,0	6F	3030	25	75,0	-	55,5	187	55,5	76
38	169,34	182,0	6F	3030	25	75,0	-	55,5	187	55,5	76
40	178,25	191,0	6F	3030	25	75,0	-	55,5	187	55,5	76
42	187,17	209,0	6F	3535	35	90,0	-	49,0	187	49,0	89
44	196,08	209,0	6F	3535	35	90,0	-	49,0	187	49,0	89
45	200,54	227,0	6F	3535	35	90,0	-	49,0	187	49,0	89
48	213,90	227,0	6F	3535	35	90,0	-	49,0	187	49,0	89
50	222,82	246,0	6F	4040	40	100,0	-	42,5	187	42,5	102
56	249,55	264,0	6F	4040	40	100,0	-	42,5	187	42,5	102
60	267,38	281,0	6F	4040	40	100,0	190,0	42,5	187	42,5	102
64	285,21	296,0	6F	4545	55	115,0	220,0	36,5	187	36,5	114
72	320,86	-	7	4545	55	115,0	220,0	36,5	187	36,5	114
80	356,51	-	7	4545	55	115,0	220,0	36,5	187	36,5	114
90	401,07	-	7	4545	55	115,0	220,0	36,5	187	36,5	114
112	499,11	-	7	5050	70	125,0	260,0	30,0	187	30,0	127
144	641,71	-	8	5050	70	125,0	260,0	30,0	187	30,0	127
168	748,66	-	8	5050	70	125,0	260,0	30,0	187	30,0	127
192	855,62	-	8	5050	70	125,0	260,0	30,0	187	30,0	127
216	962,57	-	8	5050	70	125,0	260,0	30,0	187	30,0	127

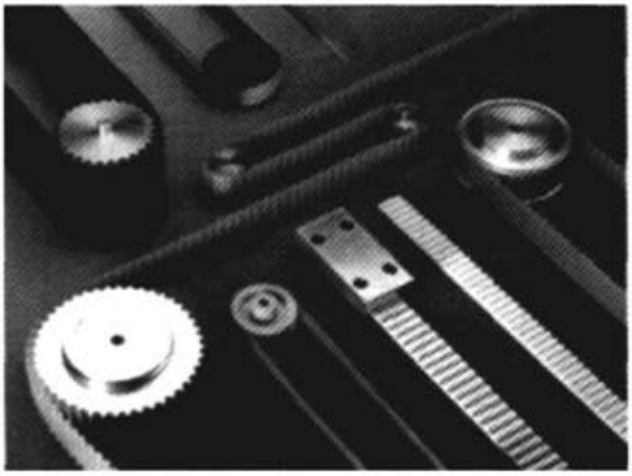

Doğrusal hareket iletme elemanı olarak kullanılabilen triger kayışları istenilen uzunlukta satılırlar. Sonsuz kayışın iki ucunu B tip bağlantı elemanlarıyla bir gövdeye, kızağa veya herhangi bir elemana sabitleyebiliriz.

The timing belt pulleys used for the linear movement transmission is sold. By meter in the markets. Two ends of the endless belt is assembled to a body or any component by the clamps.

Triger kayışları, Kramayer dişli veya Konveyör zinciri gibi de kullanılabilirler.

The timing belt pulleys are also used as linear gear the and conveyor chain.

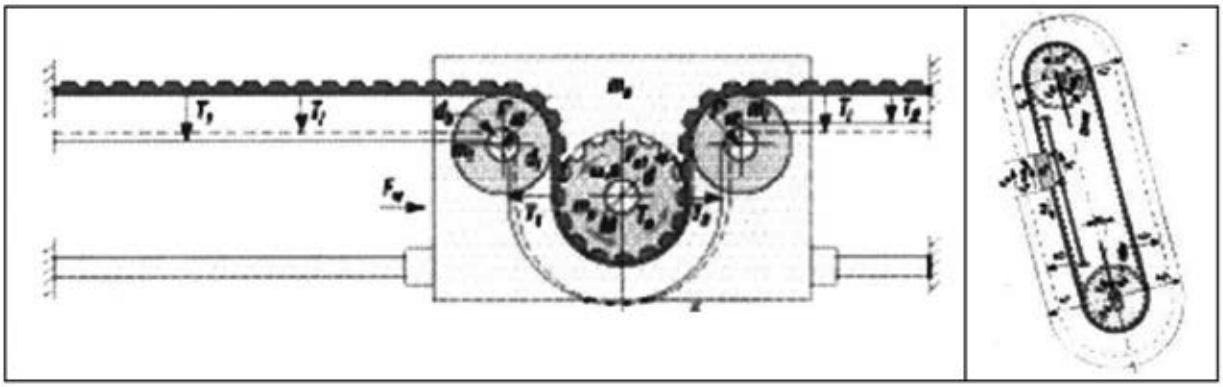

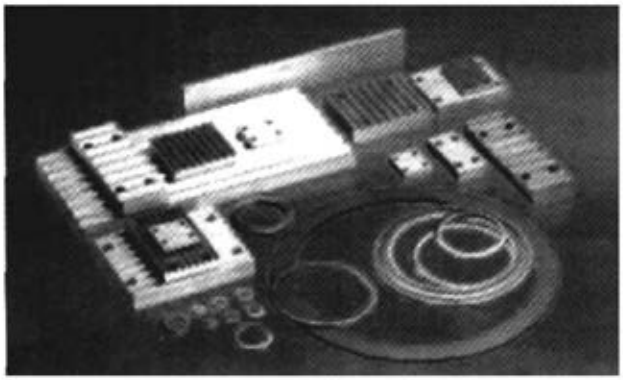

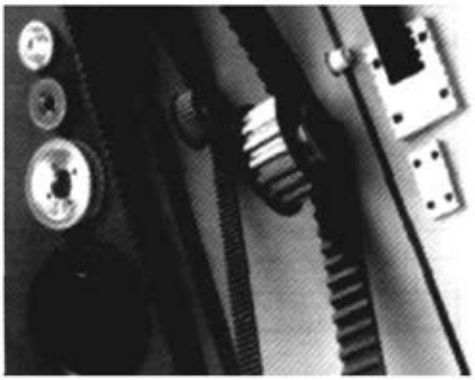

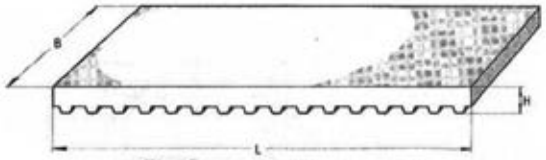

Type 0
Deliksiz Kenetleme / Clamp without holes

Parça No Part Numbers	Kayış Boyutu Belt width bmm	B mm	L mm	H mm	Kayış Tipi Belt Type
50x120 T1/"			120	10	25.4 T1/5'
50x160 T3/8'			160	10	25.4 T3/8'
50X160 T1/2'	25.4ş	50	160	10	25.4 T1/2'
50X200 T7/8'			200	20	25.4 T7/8'
60x160 T3/8'			160	10	38.1 T3/8'
60X160 T1/2'	38.1	60	160	10	38.1 T1/2'
60X200 T7/8'			200	20	38.1 T7/8'
75x160 T3/8'			160	10	50.8 T3/8'
75X160 T1/2'	50.8	75	160	10	50.8 T1/2'
75X200 T7/8'			200	20	50.8 T7/8'
110X160 T1/2'			160	10	76.2 T1/2'
110X200 T7/8'	76.2	110	200	20	76.2 T7/8'
140X160 T1/2'			160	10	101.6 T1/2'
140X200 T7/8'	101.6	140	200	20	101.6 T7/8'

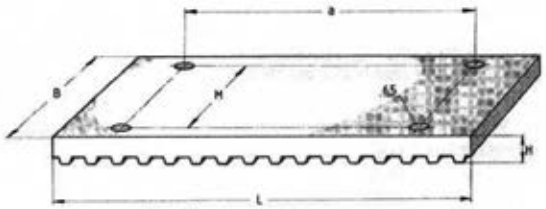

Type B
Delikli Kenetleme / Clamp with holes

Delikli Kenetleme / Clamp With Holes

Parça No Part Numbers	Kayış Boyutu Belt width bmm	B mm	L mm	M mm	H mm	a mm	Kayış Tipi Belt Type
50x120 AT5			120		10	80	25 AT5
50x160AT10			160		10	110	25 AT10
50X200AT20	25	50	200	38	20	160	25AT20
50x120 AT5			120		10	80	25T5
50x160AT10			160		10	110	25T10
50X200AT20			200		20	160	25T20
60X120AT5			120		10	80	32 AT5
60X160AT10			160		10	110	32 AT10
60X200AT20			200		20	160	32AT20
60X120T5	32	60	120	46	10	80	32T5
60X160T10			160		10	110	32T10
60X200T20			200		20	160	32T20
75X120AT5			120		10	80	50AT5
75X160AT10			160		10	110	50 AT10
75X200AT20			200		20	160	50AT20
75X120T5	50	75	120	62	10	80	50T5
75X160T10			160		10	110	50T10
75X200T20			200		20	160	50T20
110X120AT5			120		10	80	75AT5
110X160AT10			160		10	110	75 AT10
110X200AT20	75	110	200	94	20	160	75AT20
110X120T5			120		10	80	75T5
110X160T10			160		10	110	75T10
110X200T20			200		20	160	75T20
140X120AT5			120		10	80	100AT5
140X160AT10			160		10	110	100 AT10
140X200AT20	100	140	200	124	20	160	100AT20
140X120T5			120		10	80	100T5
140X160T10			160		10	110	100T10
140X200T20			200		20	160	100T20
190X160AT10			160		10	110	150AT10
190X200AT20	150	190	200	174	20	160	150 AT20
190X200T20			200		20	160	150T20

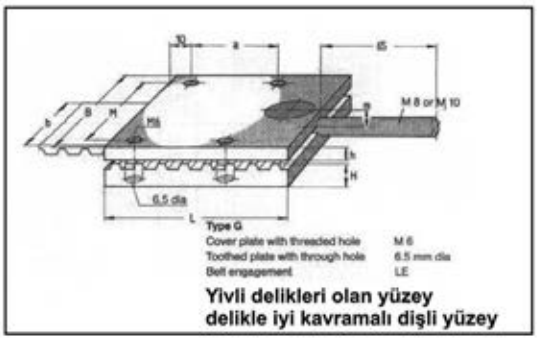

Yivli delikleri olan yüzey delikle iyi kavramalı dişli yüzey

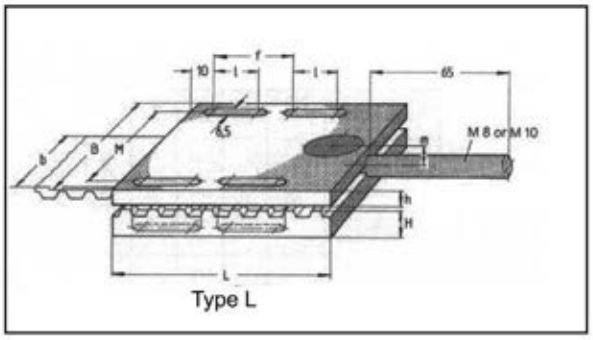

	Kayış Boyu Belt Width	B mm	L mm	M mm	LE mm	a mm	H mm	h mm	m mm	l mm	l mlm	Kayış Tipi Belt Type
50x80T1/5ş 50x80T3/8ş 50x90T1/2ş 63x80T3/8ş 63x90T1/2' 75.5X80T3/8ş 75.5x9011/2ş 101 X90T1/2ş 126x 90T1/2ş 126x140T7/8ş	25.4 25.4 25.4 38.1 38.1 50.8 50.8 76.2 102 102	50 50 50 63 63 76 76 101 126 126	80 80 90 80 90 80 90 90 90 140	38 38 38 51 51 64 64 89 114 114	60 60 70 60 70 60 70 70 70 110	40 40 50 40 50 40 50 50 50 70	10 10 10 10 10 10 10 10 10 20	6 6 6 6 6 6 6 6 6 8	7 7 7 7 7 7 7 7 7 11	15 15 15 15 15 15 15 15 15 25	25 25 35 25 35 25 35 35 35 55	25.4 ! 1/5ş 25.4 T3/8ş 25.4IT1/2ş 38.1 T3/8ş 38.1 T1/2ş 50.8 T3/8ş 50.8IT1/2ş 76.2IT1/2ş 101.6IT1/2ş 101,6IT7/8ş
50x80AT5 50x80 T5 50x80AT10 50x80 T10	25	50	80	38	60	40	10	6	7	15	25	25AT5 25 T5 25AT10 25 T10
50 x 130 AT20 50x130 T20	25	50	130	38	100	70	20	8	9.5	25	36	25 AT20 25 T20
60 x 80 AT5 60x80 T5 60 x 80 AT10 60x80 T10	32	60	80	46	60	40	10	6	7	15	25	32AT5 32 T5 32AT10 32 T10
60x130 AT20 60x130 T20	32	60	130	46	100	70	20	8	9.5	25	55	32AT20 32 T20
75x80AT5 75x80 T5 75x80AT10 75x80 T10	50	75	80	62	60	40	10	6	7	15	25	50AT5 50 T5 50AT10 50 T10
75 x 130 AT20 75x130 T20	50	75	130	62	100	70	20	8	9.5	25	55	50 AT20 50 T20
110x80 AT5 110x80 T5 110x80AT10 110x80 T10	75	110	80	94	60	40	10	6	7	15	25	75 AT5 75 T5 75AT10 75 T10
110x130 AT20 110x130 T20	75	110	130	94	100	70	20	8	9.5	25	55	75 AT20 75 T20
140x80AT5 140x80 T5 140x80 AT10 140x80 T10	100	140	80	124	60	40	10	6	7	15	25	100AT5 100 T5 1OOAT10 1 0 0 T 1 0
140X130AT20 140x130 T20	100	140	130	124	100	70	20	8	9.5	**25**	55	100AT20 100 T20
190x80AT10	150	190	80	174	60	40	10	6	7	**15**	25	150AT10
190x130 AT20 190x130 T20	150	190	130	174	100	70	20	8	9.5	25	55	150AT20 150 T20

WHITWORTH ADIMLI TRİGER KASNAKLAR
WHITWORTH PITCH TIMING BELT PULLEYS

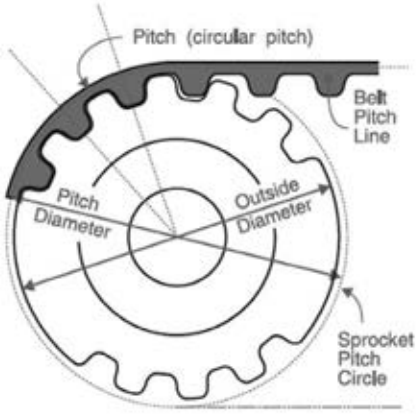

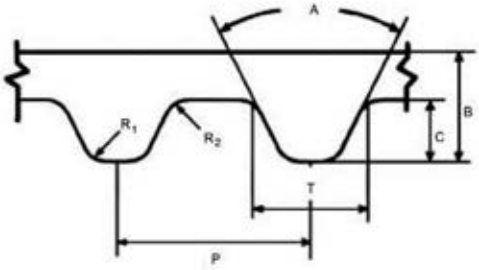

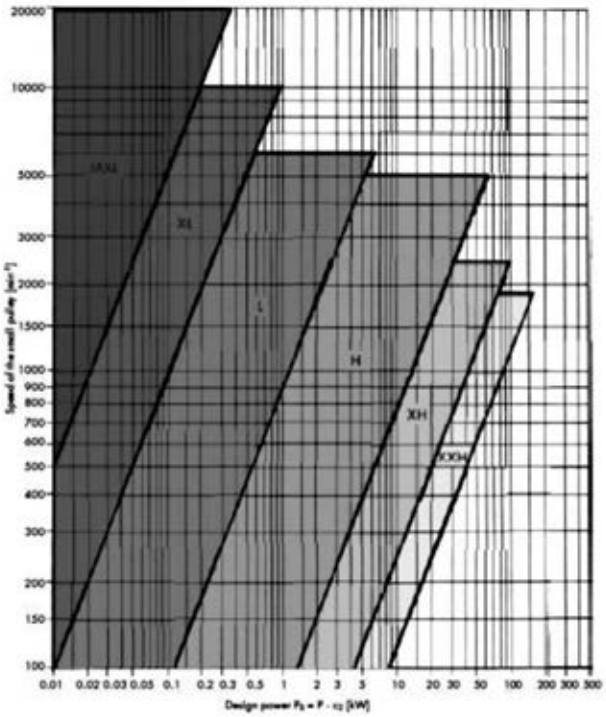

KASNAK PULLEY	A	B	C	T	P	R	R
XL	50°	2,30	1,22	2,57	5,08	0,38	0,04
L	40°	3,60	1,85	4,65	9,53	0,51	0,05
H	40°	3,90	2,18	6,12	12,70	1,02	1,02
XH	40°	4,00	6,22	12,57	22,23	1,19	1,57
XXH	40°	15,20	9,35	19,05	31,75	1,52	2,29

TİP Type	Adım Pitch	
	inç	mm
XL	1/5"	5,080
L	3/8"	9,525
H	1/2"	12,700
XH	7/8"	22,225
XXH	1 1/4"	31,750

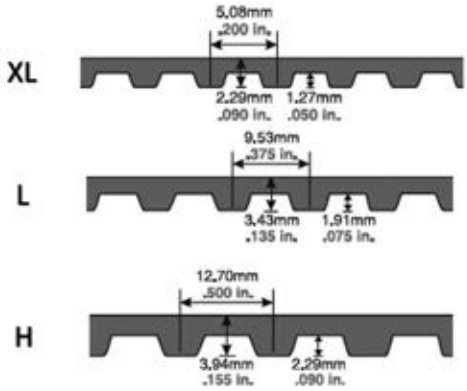

XL 1/5'' (5,08 mm) ADIMLI TRİGER KASNAKLAR

XL 1/5'' (5,08 mm) Pitch Timing Belt Pulleys

Pilot Delikli / Pilot Bore

XL037 **Kayış Genişliği 6,4mm-9,5mm** For Belt Widths 6,4mm and 9,5mm

DİŞ SAYISI No teeth	ÇAP Diameter		TİP Type	DELİK Bore		BOYUTLAR Dimension		
	P.D.	A		Min.	Max.	H	F	L
	mm	mm		mm	mm	mm	mm	mm
10	16,17	23	1F	5	5	9,50	14,3	19,8
11	17,79	23	1F	5	5	9,50	14,3	19,8
12	19,40	25	1F	5	8	12,70	14,3	19,8
13	21,02	25	1F	6	8	12,70	14,3	19,8
14	22,64	28	1F	6	9	14,30	14,3	19,8
15	24,26	28	1F	6	11	15,90	14,3	19,8
16	25,87	32	1F	6	2	17,50	14,3	19,8
17	27,49	36	1F	6	13	20,00	14,3	19,8
18	29,11	36	1F	6	13	20,60	14,3	19,8
19	30,72	36	1F	6	13	20,60	14,3	19,8
20	32,34	38	1F	6	15	23,80	14,3	22,2
21	33,96	38	1F	6	15	23,80	14,3	22,2
22	35,57	42	1F	6	16	25,40	14,3	22,2
24	38,81	44	1F	6	18	27,00	14,3	22,2
26	42,04	48	1F	6	20	30,00	14,3	22,2
27	43,66	48	1F	6	20	30,00	14,3	22,2
28	45,28	51	1F	6	20	30,20	14,3	22,2
29	46,89	51	1F	6	20	30,20	14,3	22,2
30	48,51	54	1F	6	24	34,90	14,3	22,2
32	51,74	57	1F	8	25	40,00	14,3	25,4
34	54,98	-	1	8	25	38,00	14,3	25,4
35	56,60	-	1	8	25	38,00	14,3	25,4
36	58,21	-	1	8	30	45,00	14,3	25,4
38	61,45	-	1	8	30	45,00	14,3	25,4
40	64,68	-	1	8	30	45,00	14,3	25,4
42	67,91	-	1	8	30	45,00	14,3	25,4
44	71,15	-	1	8	30	45,00	14,3	25,4
45	72,77	-	1	8	30	45,00	14,3	25,4
48	77,62	-	1	8	30	45,00	14,3	25,4
60	97,02	-	1	8	30	45,00	14,3	25,4
72	116,43	-	1	8	30	45,00	14,3	25,4

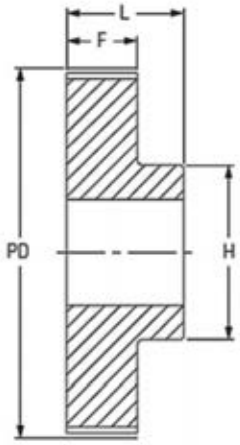

TİP 1 - Type 1

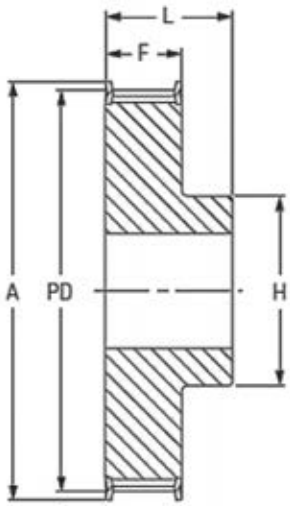

TİP 1F - Type 1F

L 3/8'' (9,525 mm) ADIMLI TRİGER KASNAKLAR

L 3/8'' (9,525 mm) Pitch Timing Belt Pulleys

Pilot Delikli / Pilot Bore

L050 Kayış Genişliği 12,7mm For Belt Width 12,7

DİŞ SAYISI No teeth	ÇAP Diameter		TİP Type	DELİK Bore		BOYUTLAR Dimension		
	P.D.	A		Min.	Max.	H	F	L
	mm	mm		mm	mm	mm	mm	mm
10	30,32	36	1F	6	14	22	19	28
11	33,35	39	1F	6	14	22	19	30
12	36,38	42	1F	6	20	28	19	30
13	39,41	45	1F	6	20	28	19	30
14	42,45	48	1F	8	20	28	19	30
15	45,48	51	1F	8	23	32	19	30
16	48,51	54	1F	8	24	36	19	32
17	51,54	57	1F	10	24	38	19	32
18	54,57	60	1F	10	27	40	19	32
19	57,61	63	1F	10	27	40	19	32
20	60,64	66	1F	10	30	46	19	32
21	63,67	69	1F	10	30	46	19	32
22	66,70	72	1F	10	33	50	19	32
23	69,73	78	1F	10	33	50	19	32
24	72,77	78	1F	12	33	50	19	32
25	75,80	85	1F	12	33	50	19	32
26	78,83	85	1F	12	33	50	19	32
27	81,86	91	1F	12	33	50	19	32
28	84,89	91	1F	12	33	50	19	32
29	87,93	91	1F	12	33	50	19	32
30	90,96	97	1F	12	33	50	19	32
31	93,99	103	1F	12	33	50	19	32
32	97,02	103	1F	12	33	50	19	32
33	100,05	106	1F	12	33	50	19	32
34	103,08	115	1F	12	33	50	19	32
35	106,12	115	1F	12	33	50	19	32
36	109,15	115	1F	12	33	50	19	32
38	115,21	127	1F	12	33	50	19	32
40	121,28	127	1F	12	33	50	19	32
42	127,34	139	1F	12	33	50	19	32
44	133,40	139	1F	12	33	50	19	32
45	136,44	152	1F	12	33	50	19	32
48	145,53	152	1F	12	33	50	19	32
50	151,60	-	5	12	33	50	19	32
52	157,66	-	5	12	33	50	19	32
56	169,79	-	5	12	33	50	19	32
57	172,82	-	5	12	33	50	19	32
60	191,91	-	5	15	45	50	19	42
72	218,3	-	5	15	45	75	19	42
76	230,43	-	5	15	45	75	19	42
84	254,68	-	5	15	45	75	19	42
95	283,03	-	5	15	45	75	19	42
96	291,06	-	5	15	45	75	19	42

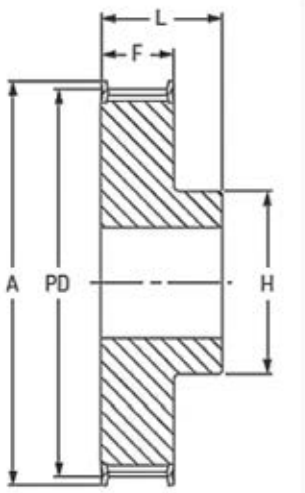

TİP 1F - Type 1F

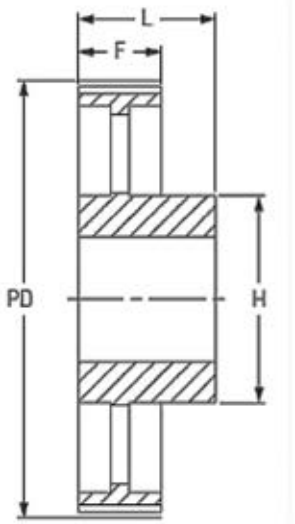

TİP 5 - Type 5

L 3/8'' (9,525 mm) ADIMLI TRİGER KASNAKLAR

L 3/8'' (9,525 mm) Pitch Timing Belt Pulleys

Pilot Delikli / Pilot Bore

L075 **Kayış Genişliği 19,1mm** For Belt Width 19,1

DİŞ SAYISI	ÇAP Diameter		TİP Type	DELİK Bore		BOYUTLAR Dimension		
	P.D.	A		Min.	Max.	H	F	L
No	mm	mm		mm	mm	mm	mm	mm
10	30,32	36	1F	6	14	22	25,4	38
11	33,35	39	1F	6	14	22	25,4	38
12	36,38	42	1F	6	20	28	25,4	38
13	39,41	45	1F	6	20	28	25,4	38
14	42,45	48	1F	8	20	28	25,4	38
15	45,48	51	1F	8	23	32	25,4	38
16	48,51	54	1F	8	24	36	25,4	38
17	51,54	57	1F	10	24	38	25,4	38
18	54,57	60	1F	10	27	40	25,4	38
19	57,61	63	1F	10	27	40	25,4	38
20	60,64	66	1F	10	30	46	25,4	38
21	63,67	69	1F	10	30	46	25,4	38
22	66,70	72	1F	10	33	50	25,4	38
23	69,73	78	1F	10	33	50	25,4	38
24	72,77	78	1F	12	33	50	25,4	38
25	75,80	85	1F	12	33	50	25,4	38
26	78,83	85	1F	12	33	50	25,4	38
27	81,86	91	1F	12	33	50	25,4	38
28	84,89	91	1F	12	33	50	25,4	38
29	87,93	91	1F	12	33	50	25,4	38
30	90,96	97	1F	12	33	50	25,4	38
31	93,99	103	1F	12	33	50	25,4	38
32	97,02	103	1F	12	33	50	25,4	38
33	100,05	106	1F	12	33	50	25,4	38
34	103,08	115	1F	12	33	50	25,4	38
35	106,12	115	1F	12	33	50	25,4	38
36	109,15	115	1F	12	33	50	25,4	38
38	115,21	127	1F	12	33	50	25,4	38
40	121,28	127	1F	12	33	50	25,4	38
42	127,34	139	1F	12	33	50	25,4	38
44	133,40	139	1F	12	33	50	25,4	38
45	136,44	152	1F	12	33	50	25,4	38
48	145,53	152	1F	12	33	50	25,4	38
50	151,60	-	5	12	33	50	25,4	38
52	157,66	-	5	12	33	50	25,4	38
56	169,79	-	5	12	33	50	25,4	38
57	172,82	-	5	12	33	50	25,4	38
60	191,91	-	5	15	45	50	25,4	45
72	218,3	-	5	15	45	75	25,4	45
76	230,43	-	5	15	45	75	25,4	45
84	254,68	-	5	15	45	75	25,4	45
95	283,03	-	5	15	45	75	25,4	45
96	291,06	-	5	15	45	75	25,4	45
120	363,83	-	5	15	70	120	25,4	45

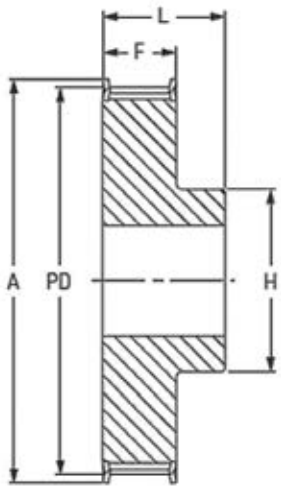

TİP 1F - Type 1F

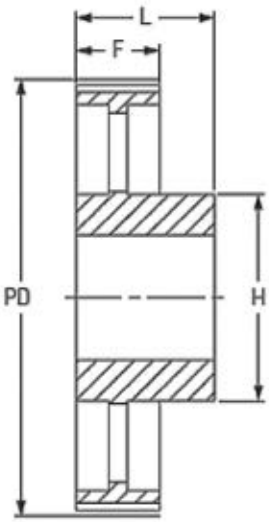

TİP 5 - Type 5

L 3/8'' (9,525 mm) ADIMLI TRİGER KASNAKLAR

L 3/8'' (9,525 mm) Pitch Timing Belt Pulleys

Pilot Delikli / Pilot Bore

L100 **Kayış Genişliği 25,4mm** For Belt Width 25,4

DİŞ SAYISI	ÇAP Diameter		TİP	DELİK Bore		BOYUTLAR Dimension		
	P.D.	A	Type	Min.	Max.	H	F	L
No	mm	mm		mm	mm	mm	mm	mm
10	30,32	36	1F	6	14	22	32	45
11	33,35	39	1F	6	14	22	32	45
12	36,38	42	1F	6	20	28	32	45
13	39,41	45	1F	6	20	28	32	45
14	42,45	48	1F	8	20	28	32	45
15	45,48	51	1F	8	23	32	32	45
16	48,51	54	1F	8	24	36	32	45
17	51,54	57	1F	10	24	38	32	45
18	54,57	60	1F	10	27	40	32	45
19	57,61	63	1F	10	27	40	32	45
20	60,64	66	1F	10	30	46	32	45
21	63,67	69	1F	10	30	46	32	45
22	66,70	72	1F	10	33	50	32	45
23	69,73	78	1F	10	33	50	32	45
24	72,77	78	1F	12	33	50	32	45
25	75,80	85	1F	12	33	50	32	45
26	78,83	85	1F	12	33	50	32	45
27	81,86	91	1F	12	33	50	32	45
28	84,89	91	1F	12	33	50	32	45
29	87,93	91	1F	12	33	50	32	45
30	90,96	97	1F	12	33	50	32	45
31	93,99	103	1F	12	33	50	32	45
32	97,02	103	1F	12	33	50	32	45
33	100,05	106	1F	12	33	50	32	45
34	103,08	115	1F	12	33	50	32	45
35	106,12	115	1F	12	33	50	32	45
36	109,15	115	1F	12	33	50	32	45
38	115,21	127	1F	12	33	50	32	45
40	121,28	127	1F	12	33	50	32	45
42	127,34	139	1F	12	33	50	32	45
44	133,40	139	1F	12	33	50	32	45
45	136,44	152	1F	12	33	50	32	45
48	145,53	152	1F	12	33	50	32	45
50	151,60	-	5	12	33	50	32	45
52	157,66	-	5	12	33	50	32	45
56	169,79	-	5	12	33	50	32	45
57	172,82	-	5	12	33	50	32	45
60	191,91	-	5	15	45	50	32	45
72	218,3	-	5	15	45	75	32	45
76	230,43	-	5	15	45	75	32	45
84	254,68	-	5	15	45	75	32	45
95	283,03	-	5	15	45	75	32	45
96	291,06	-	5	15	45	75	32	45
120	363,83	-	5	15	70	120	32	45

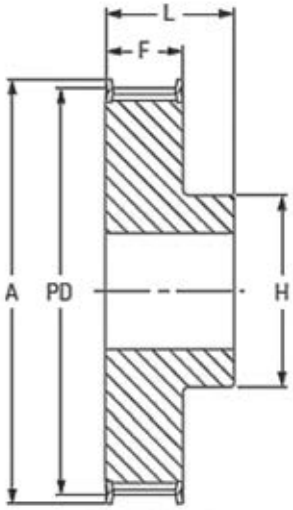

TİP 1F - Type 1F

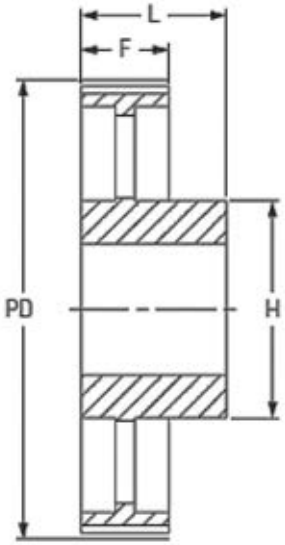

TİP 5 - Type 5

H 1/2'' (12,7 mm) ADIMLI TRİGER KASNAKLAR

H 1/2'' (12,7 mm) Pitch Timing Belt Pulleys

Pilot Delikli / Pilot Bore

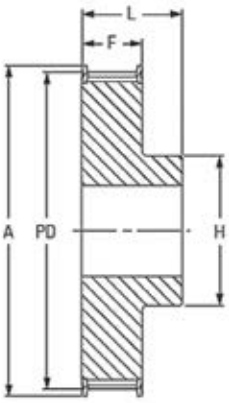

TİP 1F - Type 1F

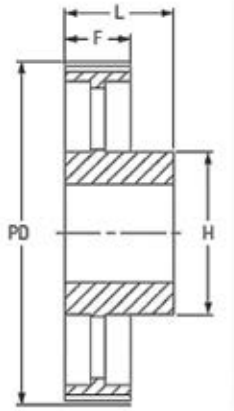

TİP 5 - Type 5

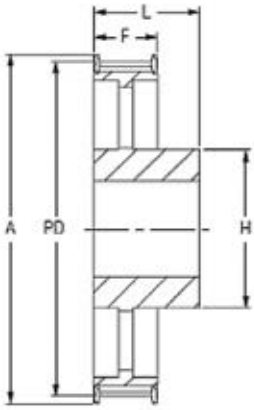

TİP 5F-Type 5F

H075 **Kayış Genişliği 19,1mm** For Belt Width 19,1

DİŞ SAYISI No teeth	ÇAP Diameter P.D. mm	A mm	TİP Type	DELİK Bore Min. mm	Max. mm	BOYUTLAR Dimension H mm	F mm	L mm
14	56,60	63	1F	10	27	40	27	40
15	60,64	67	1F	10	30	46	27	40
16	64,68	71	1F	10	30	45	27	40
17	68,72	75	1F	10	30	46	27	40
18	72,77	79	1F	12	36	55	27	40
19	76,81	83	1F	12	40	60	27	40
20	80,85	87	1F	12	41	62	27	40
21	84,89	91	1F	12	43	67	27	40
22	88,94	95	1F	12	45	70	27	40
23	92,98	98	1F	12	46	72	27	40
24	97,02	103	1F	12	47	75	27	40
25	101,06	107	1F	12	47	75	27	40
26	105,11	111	1F	15	54	80	27	40
27	109,15	115	1F	15	54	80	27	40
28	113,19	119	1F	15	54	80	27	40
29	117,23	123	1F	15	54	80	27	40
30	121,28	127	1F	15	54	80	27	40
31	125,32	131	1F	15	54	80	27	40
32	129,36	135	1F	15	54	80	27	40
33	133,40	142	1F	15	54	80	27	40
34	137,45	142	1F	15	54	80	27	40
35	141,49	151	1F	15	54	80	27	40
36	145,53	151	1F	20	54	80	27	40
38	153,62	158	1F	20	54	80	27	40
40	161,70	168	1F	20	54	80	27	40
42	169,79	184	1F	20	54	80	27	40
44	177,87	184	5F	20	54	80	27	40
45	181,91	192	5F	20	54	80	27	40
48	194,04	200	5F	20	54	80	27	40
50	202,13	-	5	20	54	80	27	40

H 1/2'' (12,7 mm) ADIMLI TRİGER KASNAKLAR

H 1/2'' (12,7 mm) Pitch Timing Belt Pulleys

Pilot Delikli / Pilot Bore

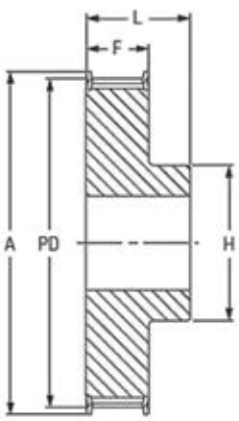

TİP 1F - Type 1F

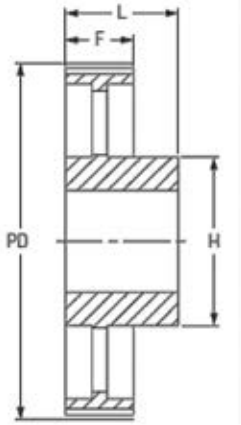

TİP 5 - Type 5

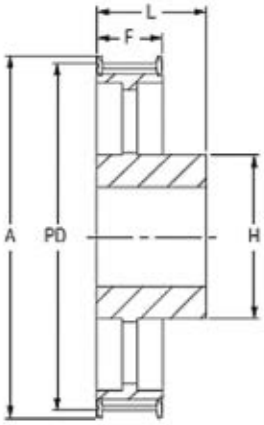

TİP 5F-Type 5F

H075 **Kayış Genişliği 19,1mm** For Belt Width 19,1

DİŞ SAYISI	ÇAP Diameter		TİP	DELİK Bore		BOYUTLAR Dimension		
	P.D.	A	Type	Min.	Max.	H	F	L
No teeth	mm	mm		mm	mm	mm	mm	mm
14	56,60	63	1F	10	27	40	27	40
15	60,64	67	1F	10	30	46	27	40
16	64,68	71	1F	10	30	45	27	40
17	68,72	75	1F	10	30	46	27	40
18	72,77	79	1F	12	36	55	27	40
19	76,81	83	1F	12	40	60	27	40
20	80,85	87	1F	12	41	62	27	40
21	84,89	91	1F	12	43	67	27	40
22	88,94	95	1F	12	45	70	27	40
23	92,98	98	1F	12	46	72	27	40
24	97,02	103	1F	12	47	75	27	40
25	101,06	107	1F	12	47	75	27	40
26	105,11	111	1F	15	54	80	27	40
27	109,15	115	1F	15	54	80	27	40
28	113,19	119	1F	15	54	80	27	40
29	117,23	123	1F	15	54	80	27	40
30	121,28	127	1F	15	54	80	27	40
31	125,32	131	1F	15	54	80	27	40
32	129,36	135	1F	15	54	80	27	40
33	133,40	142	1F	15	54	80	27	40
34	137,45	142	1F	15	54	80	27	40
35	141,49	151	1F	15	54	80	27	40
36	145,53	151	1F	20	54	80	27	40
38	153,62	158	1F	20	54	80	27	40
40	161,70	168	1F	20	54	80	27	40
42	169,79	184	1F	20	54	80	27	40
44	177,87	184	5F	20	54	80	27	40
45	181,91	192	5F	20	54	80	27	40
48	194,04	200	5F	20	54	80	27	40
50	202,13	-	5	20	54	80	27	40

H 1/2'' (12,7 mm) ADIMLI TRİGER KASNAKLAR

H 1/2'' (12,7 mm) Pitch Timing Belt Pulleys

Pilot Delikli / Pilot Bore

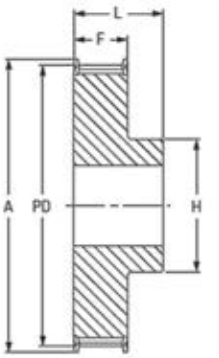

TİP 1F - Type 1F

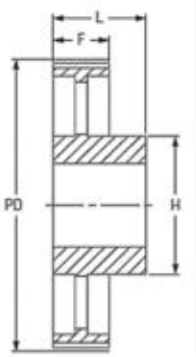

TİP 5 - Type 5

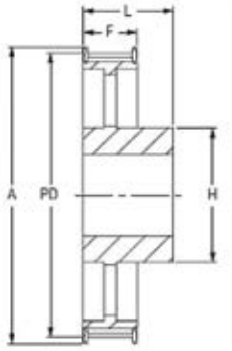

TİP 5F-Type 5F

H150 Kayış Genişliği 38,1mm For Belt Width 38,1

DİŞ SAYISI	ÇAP Diameter		TİP	DELİK Bore		BOYUTLAR Dimension		
	P.D.	A	Type	Min.	Max.	H	F	L
No teeth	mm	mm		mm	mm	mm	mm	mm
14	56,60	63	1F	12	27	40	46	58
15	60,64	67	1F	12	30	46	46	58
16	64,68	71	1F	12	30	46	46	58
17	68,72	75	1F	12	30	46	46	58
18	72,77	79	1F	12	36	55	46	58
19	76,81	83	1F	12	40	60	46	58
20	80,85	87	1F	12	41	62	46	58
21	84,89	91	1F	12	43	67	46	58
22	88,94	95	1F	12	45	70	46	58
23	92,98	98	1F	12	46	72	46	58
24	97,02	103	1F	12	47	75	46	58
25	101,06	107	1F	12	47	75	46	58
26	105,11	111	1F	15	54	80	46	58
27	109,15	115	1F	15	54	80	46	58
28	113,19	119	1F	15	54	80	46	58
29	117,23	123	1F	15	54	80	46	58
30	121,28	127	1F	15	54	80	46	58
31	125,32	131	1F	15	54	80	46	58
32	129,36	135	1F	20	54	80	46	58
33	133,40	142	1F	20	54	80	46	58
34	137,45	142	1F	20	54	80	46	58
35	141,49	151	1F	20	54	80	46	58
36	145,53	151	1F	20	54	80	46	58
38	153,62	158	1F	20	54	80	46	58
40	161,70	168	1F	20	54	80	46	58
42	169,79	184	1F	20	54	80	46	58
44	177,87	184	5F	20	54	80	46	58
45	181,91	192	5F	20	54	80	46	58
48	194,04	200	5F	20	54	90	46	65
50	202,13	-	5	20	54	90	46	65
52	210,21	-	5	20	54	90	46	65
57	230,42	-	5	20	54	90	46	65
58	234,47	-	5	20	54	90	46	65
60	242,55	-	5	20	70	120	46	65
70	282,98	-	5	20	70	120	46	65
72	291,06	-	5	20	70	120	46	65
46	307,23	-	5	20	70	120	46	65
84	339,57	-	5	20	70	120	46	65
96	388,08	-	5	24	70	120	46	65
120	485,10	-	5	24	70	120	46	65
156	630,63	-	5	24	70	120	46	65

H 1/2'' (12,7 mm) ADIMLI TRİGER KASNAKLAR

H 1/2'' (12,7 mm) Pitch Timing Belt Pulleys

Pilot Delikli / Pilot Bore

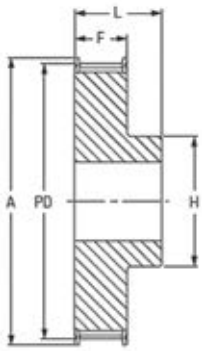

TİP 1F - Type 1F

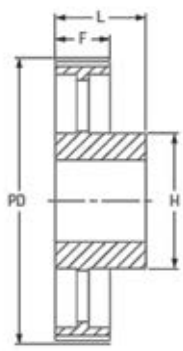

TİP 5 - Type 5

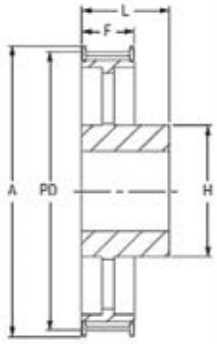

TİP 5F-Type 5F

H200 **Kayış Genişliği 50,8mm** For Belt Width 50,8

DİŞ SAYISI No teeth	ÇAP Diameter P.D. mm	A mm	TİP Type	DELİK Bore Min. mm	Max. mm	BOYUTLAR Dimension H mm	F mm	L mm
14	56,60	63	1F	12	27	40	59,5	70
15	60,64	67	1F	12	30	46	59,5	70
16	64,68	71	1F	12	30	46	59,5	70
17	68,72	75	1F	12	30	46	59,5	70
18	72,77	79	1F	12	36	55	59,5	70
19	76,81	83	1F	12	40	60	59,5	70
20	80,85	87	1F	12	41	62	59,5	70
21	84,89	91	1F	12	43	67	59,5	70
22	88,94	95	1F	12	45	70	59,5	70
23	92,98	98	1F	12	46	72	59,5	70
24	97,02	103	1F	12	47	75	59,5	70
25	101,06	107	1F	12	47	75	59,5	70
26	105,11	111	1F	15	54	80	59,5	70
27	109,15	115	1F	15	54	80	59,5	70
28	113,19	119	1F	15	54	80	59,5	70
29	117,23	123	1F	15	54	80	59,5	70
30	121,28	127	1F	15	54	80	59,5	70
31	125,32	131	1F	15	54	80	59,5	70
32	129,36	135	1F	20	54	80	59,5	70
33	133,40	142	1F	20	54	80	59,5	70
34	137,45	142	1F	20	54	80	59,5	70
35	141,49	151	1F	20	54	80	59,5	70
36	145,53	151	1F	20	54	80	59,5	70
38	153,62	158	1F	20	54	80	59,5	70
40	161,70	168	1F	20	54	80	59,5	70
42	169,79	184	1F	20	54	80	59,5	70
44	177,87	184	5F	20	54	80	59,5	70
45	181,91	192	5F	20	54	80	59,5	70
48	194,04	200	5F	20	54	90	59,5	75
50	202,13	-	5	20	54	90	59,5	75
52	210,21	-	5	20	54	90	59,5	75
57	230,42	-	5	20	54	90	59,5	75
58	234,47	-	5	20	54	90	59,5	75
60	242,55	-	5	20	70	120	59,5	75
70	282,98	-	5	20	70	120	59,5	75
72	291,06	-	5	20	70	120	59,5	75
46	307,23	-	5	20	70	120	59,5	75
84	339,57	-	5	20	70	120	59,5	75
96	388,08	-	5	24	70	120	59,5	75
120	485,10	-	5	24	70	120	59,5	75
156	630,63	-	5	24	70	130	59,5	75

H 1/2'' (12,7 mm) ADIMLI TRİGER KASNAKLAR

H 1/2'' (12,7 mm) Pitch Timing Belt Pulleys

Pilot Delikli / Pilot Bore

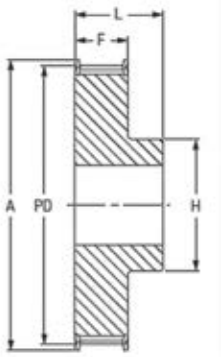

TİP 1F - Type 1F

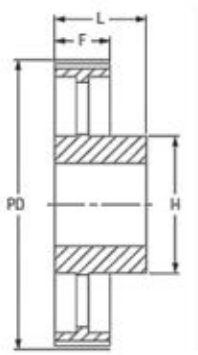

TİP 5 - Type 5

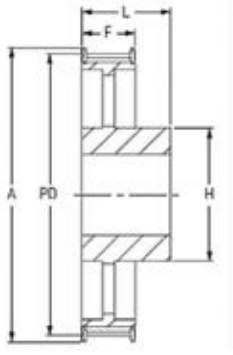

TİP 5F-Type 5F

H300 **Kayış Genişliği 76,2mm** For Belt Width 76,2

DİŞ SAYISI No teeth	ÇAP Diameter P.D. mm	A mm	TİP Type	DELİK Bore Min. mm	Max. mm	BOYUTLAR Dimension H mm	F mm	L mm
14	56,60	63	1F	12	27	40	85,5	100
15	60,64	67	1F	12	30	46	85,5	100
16	64,68	71	1F	12	30	46	85,5	100
17	68,72	75	1F	12	30	46	85,5	100
18	72,77	79	1F	12	36	55	85,5	100
19	76,81	83	1F	12	40	60	85,5	100
20	80,85	87	1F	12	41	62	85,5	100
21	84,89	91	1F	12	43	67	85,5	100
22	88,94	95	1F	12	45	70	85,5	100
23	92,98	98	1F	12	46	72	85,5	100
24	97,02	103	1F	12	47	75	85,5	100
25	101,06	107	1F	12	47	75	85,5	100
26	105,11	111	1F	15	54	80	85,5	100
27	109,15	115	1F	15	54	80	85,5	100
28	113,19	119	1F	15	54	80	85,5	100
29	117,23	123	1F	15	54	80	85,5	100
30	121,28	127	1F	15	54	80	85,5	100
31	125,32	131	1F	15	54	80	85,5	100
32	129,36	135	1F	20	54	80	85,5	100
33	133,40	142	1F	20	54	80	85,5	100
34	137,45	142	1F	20	54	80	85,5	100
35	141,49	151	1F	20	54	80	85,5	100
36	145,53	151	1F	20	54	80	85,5	100
38	153,62	158	1F	20	54	80	85,5	100
40	161,70	168	1F	20	54	80	85,5	100
42	169,79	184	1F	20	54	80	85,5	100
44	177,87	184	5F	20	54	80	85,5	100
45	181,91	192	5F	20	54	80	85,5	100
48	194,04	200	5F	20	54	90	85,5	100
50	202,13	-	5	20	54	90	85,5	100
52	210,21	-	5	20	54	90	85,5	100
57	230,42	-	5	20	54	90	85,5	100
58	234,47	-	5	20	54	90	85,5	100
60	242,55	-	5	20	70	120	85,5	100
70	282,98	-	5	20	70	120	85,5	100
72	291,06	-	5	20	70	120	85,5	100
46	307,23	-	5	20	70	120	85,5	100
84	339,57	-	5	20	70	120	85,5	100
96	388,08	-	5	24	70	120	85,5	100
120	485,10	-	5	24	70	120	85,5	100
156	630,63	-	5	24	70	130	85,5	100

XH 7/8" (22,225 mm) ADIMLI TRİGER KASNAKLAR

XH 7/8" (22,225 mm) Pitch Timing Belt Pulleys

Pilot Delikli / Pilot Bore

XH 200 **Kayış Genişliği 50,8mm** For Belt Width 50,8

DİŞ SAYISI No teeth	ÇAP Diameter P.D. mm	A mm	TİP Type	DELİK Bore Min. mm	Max. mm	BOYUTLAR Dimension H mm	F mm	L mm
18	127,34	141	1F	24	67	100	65,1	80
19	134,41	146	1F	24	67	100	65,1	80
20	141,49	155	1F	24	67	100	65,1	80
21	148,56	169	1F	24	73	110	65,1	80
22	155,64	169	1F	24	73	110	65,1	80
24	169,79	183	1F	24	80	120	65,1	80
25	176,86	198	1F	24	80	120	65,1	80
26	183,93	198	1F	24	80	120	65,1	80
27	191,01	212	1F	24	80	120	65,1	80
28	198,09	212	1F	24	80	120	65,1	80
30	212,23	226	1F	24	80	120	65,1	80
32	226,38	240	1F	24	80	120	65,1	80
34	240,53	256	1F	24	80	120	65,1	80
38	268,83	-	5	28	100	150	65,1	80
40	282,98	-	5	28	100	150	65,1	100
48	339,57	-	5	28	100	150	65,1	100
60	424,47	-	5	28	100	150	65,1	100

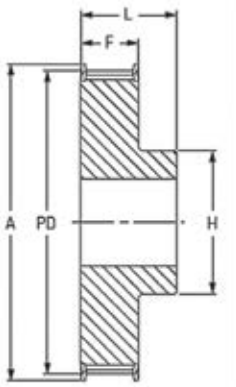

TİP 1F - Type 1F

XH 300 **Kayış Genişliği 76,2mm** For Belt Width 76,2

DİŞ SAYISI No teeth	ÇAP Diameter P.D. mm	A mm	TİP Type	DELİK Bore Min. mm	Max. mm	BOYUTLAR Dimension H mm	F mm	L mm
18	127,34	141	1F	28	67	100	92,1	110
19	134,41	146	1F	28	67	100	92,1	110
20	141,49	155	1F	28	67	100	92,1	110
21	148,56	169	1F	28	73	110	92,1	110
22	155,64	169	1F	28	73	110	92,1	110
24	169,79	183	1F	28	80	120	92,1	110
25	176,86	198	1F	28	80	120	92,1	110
26	183,93	198	1F	28	80	120	92,1	110
27	191,01	212	1F	28	80	120	92,1	110
28	198,09	212	1F	28	80	120	92,1	110
30	212,23	226	1F	28	80	120	92,1	110
32	226,38	240	1F	28	80	120	92,1	110
34	240,53	256	1F	28	80	120	92,1	110
38	268,83	-	5	32	100	150	92,1	120
40	282,98	-	5	32	100	150	92,1	120
48	339,57	-	5	32	175	150	92,1	120
60	424,47	-	5	32	175	150	92,1	120

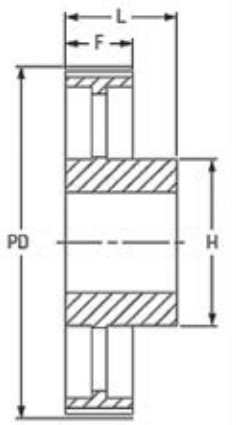

TİP 5 - Type 5

L 3/8'' (9,525 mm) ADIMLI TRİGER KASNAKLAR

L 3/8'' (9,525 mm) Pitch Timing Belt Pulleys

Konik Burçlu / With Taper Bush

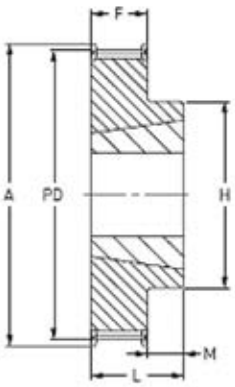

TİP 3F - Type 3F

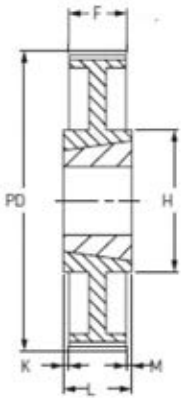

TİP 9 - Type 9

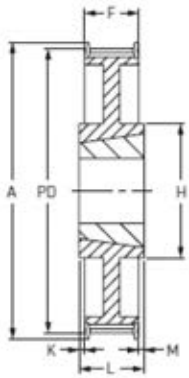

TİP 9F – Type 9F

L050 **Kayış Genişliği 12,7mm** For Belt Width 12,7

DİŞ SAYISI No teeth	ÇAP Diameter P.D. mm	A mm	TİP Type	BURÇ Bush	DELİK Bore Min. mm	Max. mm	BOYUTLAR Dimension H mm	F mm	K -	L mm	M mm
18	54,57	60	3F	1108	10	28	45	19,1	-	22	3
19	57,61	63	3F	1108	10	28	45	19,1	-	22	3
20	60,64	66	3F	1108	10	28	47	19,1	-	22	3
21	63,67	69	3F	1108	10	28	49	19,1	-	22	3
22	66,70	72	3F	1108	10	28	53	19,1	-	22	3
23	69,73	78	3F	1108	10	28	54	19,1	-	22	3
24	72,77	78	3F	1108	10	28	54	19,1	-	22	3
25	75,80	85	3F	1108	10	28	56	19,1	-	22	3
26	78,83	85	3F	1108	10	28	60	19,1	-	22	3
27	81,86	91	3F	1108	10	28	62	19,1	-	22	3
28	84,89	91	3F	1108	10	28	63	19,1	-	22	3
30	90,96	97	3F	1108	10	28	70	19,1	-	22	3
32	97,02	103	3F	1108	10	28	74	19,1	-	22	3
36	109,15	115	3F	1108	10	28	85	19,1	-	22	3
40	121,28	127	3F	1610	13	42	90	19,1	-	25	6
42	127,34	139	3F	1610	13	42	90	19,1	-	25	6
44	133,40	139	3F	1610	13	42	92	19,1	-	25	6
48	145,53	152	9F	1610	13	42	92	19,1	-	25	3
60	191,91	-	9	1610	13	42	92	19,1	3	25	3
72	218,3	-	9	1610	13	42	92	19,1	3	25	3
84	254,68	-	9	1610	13	42	92	19,1	3	25	3
96	291,06	-	9	2012	19	50	111	19,1	6,5	32	6,5
120	363,83	-	9	2012	19	50	111	19,1	6,5	32	6,5

L 3/8'' (9,525 mm) ADIMLI TRİGER KASNAKLAR

L 3/8'' (9,525 mm) Pitch Timing Belt Pulleys

Konik Burçlu / With Taper Bush

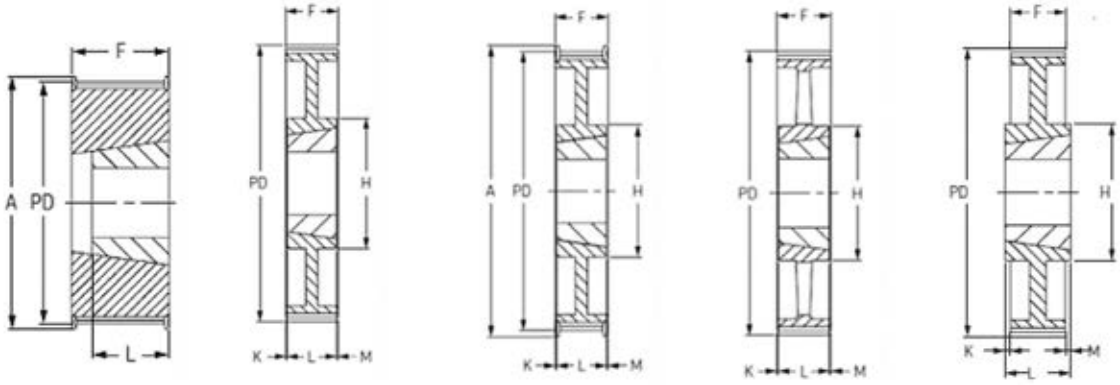

TİP 2F - Type 2F | TİP 7 – Type 7 | TİP 7F – Type 7F | TİP 8 – Type 8 | TİP 9 - Type 9

L075

Kayış Genişliği 19,1mm For Belt Width 19,1

DİŞ SAYISI No teeth	ÇAP Diameter P.D. mm	A mm	TİP Type	BURÇ Bush	DELİK Bore Min. mm	Max. mm	BOYUTLAR Dimension H mm	F mm	K -	L mm	M mm
18	54,57	60	2F	1108	10	28	-	25,4	-	25,4	-
19	57,61	63	2F	1108	10	28	-	25,4	-	25,4	-
20	60,64	66	2F	1108	10	28	-	25,4	-	25,4	-
21	63,67	69	2F	1108	10	28	-	25,4	-	25,4	-
22	66,70	72	2F	1108	10	28	-	25,4	-	25,4	-
23	69,73	78	2F	1108	10	28	-	25,4	-	25,4	-
24	72,77	78	2F	1108	10	28	-	25,4	-	25,4	-
25	75,80	85	2F	1108	10	28	-	25,4	-	25,4	-
26	78,83	85	2F	1108	10	28	-	25,4	-	25,4	-
27	81,86	91	2F	1108	10	28	-	25,4	-	25,4	-
28	84,89	91	2F	1108	10	28	-	25,4	-	25,4	-
30	90,96	97	2F	1108	10	28	-	25,4	-	25,4	-
32	97,02	103	2F	1108	10	28	-	25,4	-	25,4	-
36	109,15	115	2F	1610	13	42	-	25,4	-	25,4	-
40	121,28	127	2F	1610	13	42	-	25,4	-	25,4	-
42	127,34	139	2F	1610	13	42	-	25,4	-	25,4	-
44	133,40	139	2F	1610	13	42	-	25,4	-	25,4	-
48	145,53	152	7F	1610	13	42	92	25,4	-	25	-
60	191,91	-	7	1610	13	42	92	25,4	-	25	-
72	218,3	-	8	1610	13	42	92	25,4	-	25	-
84	254,68	-	9	2012	19	50	111	25,4	3,5	32	3,5
96	291,06	-	9	2012	19	50	111	25,4	3,5	32	3,5
120	363,83	-	9	2012	19	50	111	25,4	3,5	32	3,5

L 3/8'' (9,525 mm) ADIMLI TRİGER KASNAKLAR

L 3/8'' (9,525 mm) Pitch Timing Belt Pulleys

Konik Burçlu / With Taper Bush

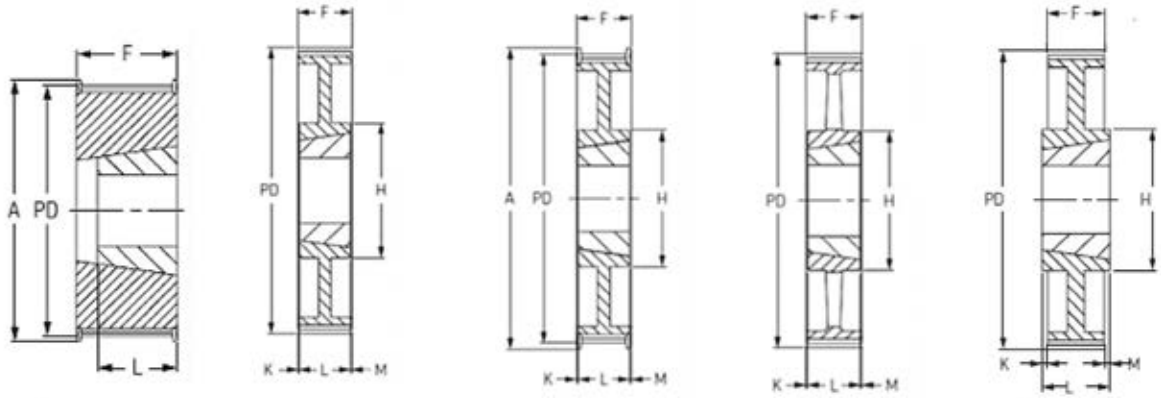

TİP 2F - Type 2F | TİP 7 – Type 7 | TİP 7F – Type 7F | TİP 8 – Type 8 | TİP 9 - Type 9

L100

Kayış Genişliği 25,4mm For Belt Width 25,4

DİŞ SAYISI No teeth	ÇAP Diameter P.D. mm	A mm	TİP Type	BURÇ Bush	DELİK Bore Min. mm	Max. mm	BOYUTLAR Dimension H mm	F mm	K -	L mm	M mm
18	54,57	60	2F	1108	10	28	-	25,4	-	25,4	-
19	57,61	63	2F	1108	10	28	-	25,4	-	25,4	-
20	60,64	66	2F	1108	10	28	-	25,4	-	25,4	-
21	63,67	69	2F	1108	10	28	-	25,4	-	25,4	-
22	66,70	72	2F	1108	10	28	-	25,4	-	25,4	-
23	69,73	78	2F	1108	10	28	-	25,4	-	25,4	-
24	72,77	78	2F	1108	10	28	-	25,4	-	25,4	-
25	75,80	85	2F	1108	10	28	-	25,4	-	25,4	-
26	78,83	85	2F	1108	10	28	-	25,4	-	25,4	-
27	81,86	91	2F	1108	10	28	-	25,4	-	25,4	-
28	84,89	91	2F	1108	10	28	-	25,4	-	25,4	-
30	90,96	97	2F	1108	10	28	-	25,4	-	25,4	-
32	97,02	103	2F	1108	10	28	-	25,4	-	25,4	-
36	109,15	115	2F	1610	13	42	-	25,4	-	25,4	-
40	121,28	127	2F	1610	13	42	-	25,4	-	25,4	-
42	127,34	139	2F	1610	13	42	-	25,4	-	25,4	-
44	133,40	139	2F	1610	13	42	-	25,4	-	25,4	-
48	145,53	152	7F	1610	13	42	92	25,4	-	25	-
60	191,91	-	7	1610	13	42	92	25,4	-	25	-
72	218,3	-	8	1610	13	42	92	25,4	-	25	-
84	254,68	-	9	2012	19	50	111	25,4	3,5	32	3,5
96	291,06	-	9	2012	19	50	111	25,4	3,5	32	3,5
120	363,83	-	9	2012	19	50	111	25,4	3,5	32	3,5

H 1/2'' (12,7 mm) ADIMLI TRİGER KASNAKLAR

H 1/2'' (12,7 mm) Pitch Timing Belt Pulleys

Konik Burçlu / With Taper Bush

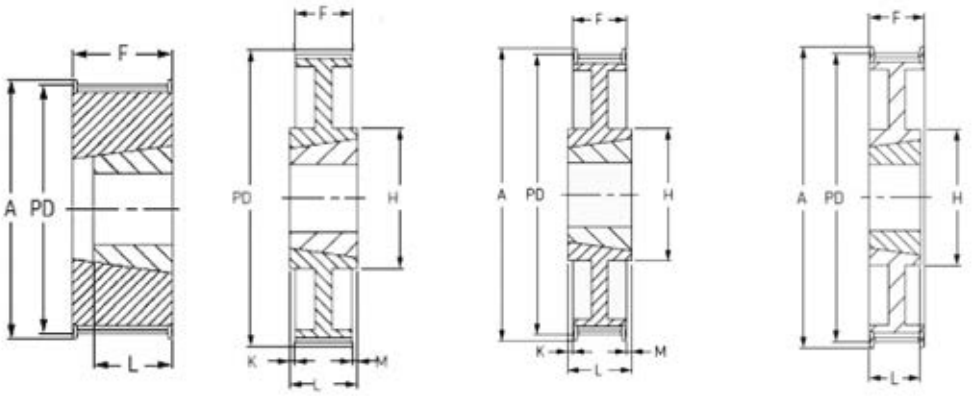

TİP 2F - Type 2F | TİP 9 - Type 9 | TİP 9F – Type 9F | TİP 14F – Type 14F

H 075

Kayış Genişliği 19,1mm For Belt Width 19,1

DİŞ SAYISI No teeth	ÇAP Diameter P.D. mm	A mm	TİP Type	BURÇ Bush	DELİK Bore Min. mm	Max. mm	BOYUTLAR Dimension H mm	F mm	K	L mm	M mm
14	56,60	63	2F	1108	10	28	-	27		22	
15	60,64	67	2F	1108	10	28	-	27		22	
16	64,68	71	2F	1108	10	28	-	27		22	
17	68,72	75	2F	1108	10	28	-	27		22	
18	72,77	79	2F	1210	11	32	-	27		25	
19	76,81	83	2F	1210	11	32	-	27		25	
20	80,85	87	2F	1210	11	32	-	27		25	
21	84,89	91	2F	1210	11	32	-	27		25	
22	88,94	95	2F	1210	11	32	-	27		25	
23	92,98	98	2F	1610	13	42	-	27		25	
24	97,02	103	2F	1610	13	42	-	27		25	
25	101,06	107	2F	1610	13	42	-	27		25	
26	105,11	111	2F	1610	13	42	-	27		25	
27	109,15	115	2F	1610	13	42	-	27		25	
28	113,19	119	2F	1610	13	42	-	27		25	
29	117,23	123	2F	1610	13	42	-	27		25	
30	121,28	127	2F	1610	13	42	-	27		25	
32	129,36	135	14F	1610	13	42	92	27		25	
33	133,40	142	14F	1610	13	42	92	27		25	
34	137,45	142	14F	1610	13	42	92	27		25	
35	141,49	151	14F	1610	13	42	92	27		25	
36	145,53	151	14F	1610	13	42	92	27		25	
38	153,62	158	14F	1610	13	42	92	27		25	
40	161,70	168	14F	1610	13	42	92	27		25	
44	177,87	184	9F	2012	14	50	106	27	2,5	32	2,5
48	194,04	200	9F	2012	14	50	106	27	2,5	32	2,5
60	242,55	-	9	2012	14	50	106	27	2,5	32	2,5
72	291,06	-	9	2012	14	50	112	27	2,5	32	2,5
84	339,57	-	9	2012	14	50	112	27	2,5	32	2,5
96	388,08	-	9	2517	16	60	125	27	9	45	9
120	485,10	-	9	2517	16	60	125	27	9	45	9

H 1/2'' (12,7 mm) ADIMLI TRİGER KASNAKLAR

H 1/2'' (12,7 mm) Pitch Timing Belt Pulleys

Konik Burçlu / With Taper Bush

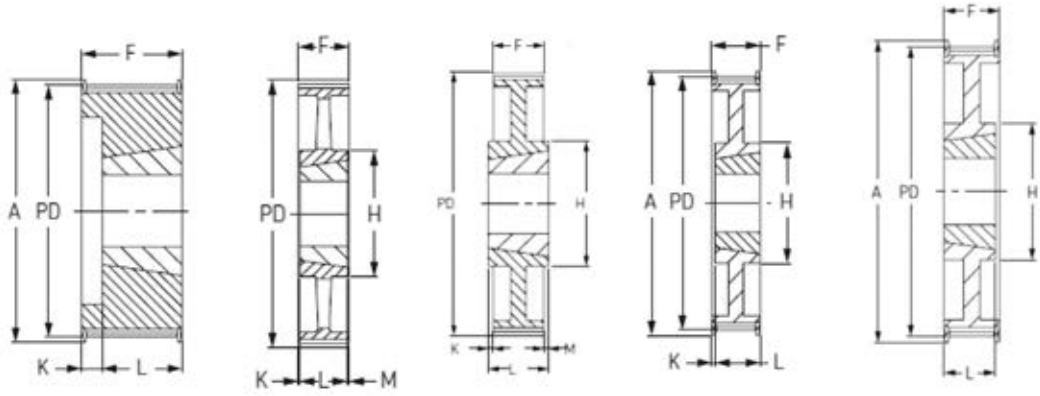

TİP 4F - Type 4F | TİP 8 - Type 8 | TİP 9 – Type 9 | TİP 13F – Type 13F | TİP 14F – Type 14F

H 100

Kayış Genişliği 25,4mm For Belt Width 25,4

DİŞ SAYISI No teeth	ÇAP Diameter P.D. mm	A mm	TİP Type	BURÇ Bush	DELİK Bore Min. mm	Max. mm	BOYUTLAR Dimension H mm	F mm	K mm	L mm	M mm
14	56,60	63	4F	1108	10	28	-	31	9	22	
15	60,64	67	4F	1108	10	28	-	31	9	22	
16	64,68	71	4F	1108	10	28	-	31	9	22	
17	68,72	75	4F	1108	10	28	-	31	9	22	
18	72,77	79	4F	1210	11	32	-	31	6	25	
19	76,81	83	4F	1210	11	32	-	31	6	25	
20	80,85	87	4F	1210	11	32	-	31	6	25	
21	84,89	91	4F	1210	11	32	-	31	7	25	
22	88,94	95	4F	1210	11	32	-	31	7	25	
23	92,98	98	4F	1610	13	42	-	31	7	25	
24	97,02	103	4F	1610	13	42	-	31	7	25	
25	101,06	107	4F	1610	13	42	-	31	7	25	
26	105,11	111	4F	1610	13	42	-	31	7	25	
27	109,15	115	4F	1610	13	42	-	31	7	25	
28	113,19	119	4F	1610	13	42	-	31	7	25	
29	117,23	123	4F	1610	13	42	-	31	7	25	
30	121,28	127	4F	1610	13	42	-	31	7	25	
32	129,36	135	13F	1610	13	42	92	31	7	25	
36	145,53	151	13F	1610	13	42	92	31	7	25	
40	161,70	168	13F	1610	13	42	92	31	7	25	
44	177,87	184	14F	2012	14	50	106	31	7	32	
48	194,04	200	14F	2012	14	50	106	31	7	32	
60	242,55	-	8	2012	14	50	106	31	1	32	1
72	291,06	-	8	2012	14	50	112	31	1	32	1
84	339,57	-	8	2012	14	50	112	31	1	32	1
96	388,08	-	9	2517	16	60	125	31	5,5	45	5,5

H 1/2'' (12,7 mm) ADIMLI TRİGER KASNAKLAR

H 1/2'' (12,7 mm) Pitch Timing Belt Pulleys

Konik Burçlu / With Taper Bush

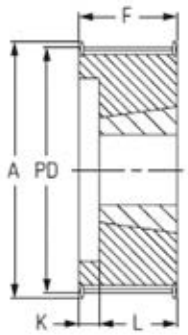

TİP 4F - Type 4F

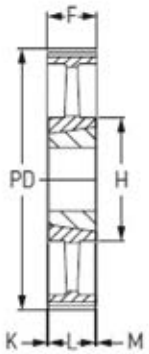

TİP 8 - Type 8

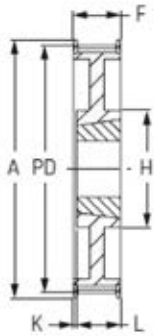

TİP 13F – Type 13F

H 150

Kayış Genişliği 38,1mm For Belt Width 38,1

DİŞ SAYISI	ÇAP Diameter		TİP	BURÇ	DELİK Bore		BOYUTLAR Dimension				
	P.D.	A	Type	Bush	Min.	Max.	H	F	K	L	M
No teeth	mm	mm			mm	mm	mm	mm	mm	mm	mm
14	56,60	63	4F	1108	10	28	-	45	23	22	
15	60,64	67	4F	1108	10	28	-	45	23	22	
16	64,68	71	4F	1210	10	28	-	45	20	25	
17	68,72	75	4F	1210	10	28	-	45	20	25	
18	72,77	79	4F	1210	11	32	-	45	20	25	
19	76,81	83	4F	1210	11	32	-	45	20	25	
20	80,85	87	4F	1210	11	32	-	45	20	25	
21	84,89	91	4F	1210	11	32	-	45	20	25	
22	88,94	95	4F	1210	11	32	-	45	20	25	
23	92,98	98	4F	1610	13	42	-	45	20	25	
24	97,02	103	4F	1610	13	42	-	45	20	25	
25	101,06	107	4F	1610	13	42	-	45	20	25	
26	105,11	111	4F	1610	13	42	-	45	20	25	
27	109,15	115	4F	1610	13	42	-	45	20	25	
28	113,19	119	4F	1610	13	42	-	45	20	25	
29	117,23	123	4F	1610	13	42	-	45	20	25	
30	121,28	127	4F	1610	13	42	-	45	20	25	
32	129,36	135	13F	1610	13	42	92	45	20	25	
36	145,53	151	13F	1610	13	42	92	45	20	25	
40	161,70	168	13F	1610	13	42	92	45	20	25	
44	177,87	184	14F	2012	14	50	106	45	13	32	
48	194,04	200	14F	2012	14	50	106	45	13	32	
60	242,55	-	8	2012	14	50	106	45	7	32	7
72	291,06	-	8	2012	14	50	112	45	7	32	7
84	339,57	-	8	2012	14	50	112	45	7	32	7
96	388,08	-	8	2517	16	60	125	45	0,5	45	0,5
120	485,10	-	8	2517	16	60	125	45	0,5	45	0,5

H 1/2'' (12,7 mm) ADIMLI TRİGER KASNAKLAR

H 1/2'' (12,7 mm) Pitch Timing Belt Pulleys

Konik Burçlu / With Taper Bush

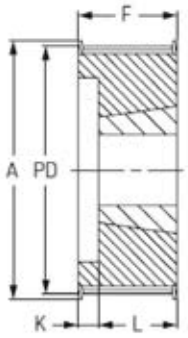

TİP 4F - Type 4F

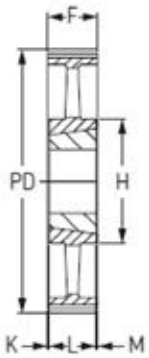

TİP 8 - Type 8

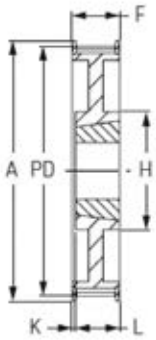

TİP 13F – Type 13F

H 200

Kayış Genişliği 50,8mm For Belt Width 50,8

DİŞ SAYISI No teeth	ÇAP Diameter P.D. mm	A mm	TİP Type	BURÇ Bush	DELİK Bore Min. mm	Max. mm	BOYUTLAR Dimension H mm	F mm	K mm	L mm	M mm
16	64,68	71	4F	1108	10	28	-	58	36	22	
17	68,72	75	4F	1210	10	28	-	58	33	25	
18	72,77	79	4F	1210	11	32	-	58	33	25	
19	76,81	83	4F	1610	13	42	-	58	33	25	
20	80,85	87	4F	1610	13	42	-	58	33	25	
21	84,89	91	4F	1610	13	42	-	58	33	25	
22	88,94	95	4F	1610	13	42	-	58	33	25	
23	92,98	98	4F	1610	13	42	-	58	33	25	
24	97,02	103	4F	1610	13	42	-	58	33	25	
25	101,06	107	4F	1610	13	42	-	58	33	25	
26	105,11	111	4F	1610	13	42	-	58	33	25	
27	109,15	115	4F	1610	13	42	-	58	33	25	
28	113,19	119	4F	1610	13	42	-	58	33	25	
29	117,23	123	4F	1610	13	42	-	58	33	25	
30	121,28	127	4F	1610	13	42	-	58	33	25	
32	129,36	135	4F	2012	14	50	-	58	26	32	
36	145,53	151	13F	2012	14	50	106	58	26	32	
40	161,70	168	13F	2012	14	50	106	58	26	32	
44	177,87	184	13F	2012	14	50	106	58	26	32	
48	194,04	200	13F	2517	16	60	125	58	13	45	
60	242,55	-	8	2517	16	60	125	60	7,5	45	7,5
72	291,06	-	8	2517	16	60	125	60	7,5	45	7,5
84	339,57	-	8	2517	16	60	125	60	7,5	45	7,5
96	388,08	-	8	2517	16	60	125	60	7,5	45	7,5
120	485,10	-	8	2517	16	60	125	60	7,5	45	7,5

H 1/2'' (12,7 mm) ADIMLI TRİGER KASNAKLAR

H 1/2'' (12,7 mm) Pitch Timing Belt Pulleys

Konik Burçlu / With Taper Bush

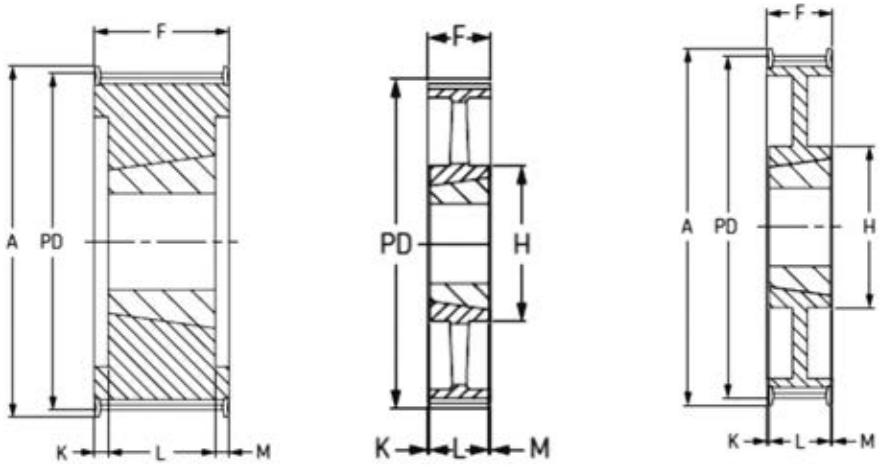

TİP 6F - Type 6F TİP 8 - Type 8 TİP 7F – Type 7F

H 300

Kayış Genişliği 76,2mm For Belt Width 76,2

DİŞ SAYISI No teeth	ÇAP Diameter P.D. mm	A mm	TİP Type	BURÇ Bush	DELİK Bore Min. mm	Max. mm	BOYUTLAR Dimension H mm	F mm	K mm	L mm	M mm
18	72,77	79	6F	1215	11	32	-	84	23	38	23
20	80,85	87	6F	1615	13	42	-	84	23	38	23
21	84,89	91	6F	1615	13	42	-	84	23	38	23
22	88,94	95	6F	1615	13	42	-	84	23	38	23
23	92,98	98	6F	1615	13	42	-	84	23	38	23
24	97,02	103	6F	1615	13	42	-	84	23	38	23
25	101,06	107	6F	1615	13	42	-	84	23	38	23
26	105,11	111	6F	1615	13	42	-	84	23	38	23
27	109,15	115	6F	2012	14	50	-	84	26	32	26
28	113,19	119	6F	2012	14	50	-	84	26	32	26
30	121,28	127	6F	2012	14	50	-	84	26	32	26
32	129,36	135	6F	2517	16	60	-	84	19,5	45	19,5
36	145,53	151	6F	2517	16	60	-	84	19,5	45	19,5
40	161,70	168	6F	2517	16	60	-	84	19,5	45	19,5
44	177,87	184	7F	2517	16	60	125	86	20,5	45	20,5
48	194,04	200	7F	2517	16	60	125	86	20,5	45	20,5
60	242,55	-	8	2517	16	60	125	86	20,5	45	20,5
72	291,06	-	8	2517	16	60	125	86	20,5	45	20,5
84	339,57	-	8	2517	16	60	125	86	20,5	45	20,5
96	388,08	-	8	3030	32	75	170	86	5	76	5
120	485,10	-	8	3030	32	75	170	86	5	76	5

XH 7/8'' (22,225 mm) ADIMLI TRİGER KASNAKLAR

XH 7/8'' (22,225mm) Pitch Timing Belt Pulleys

Konik Burçlu / With Taper Bush

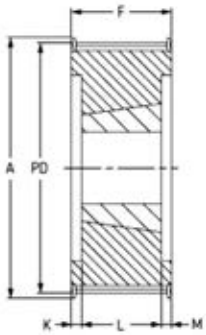

TİP 6F - Type 6F

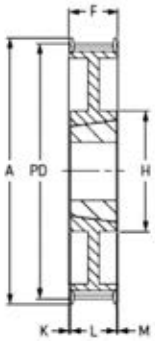

TİP 7F – Type 7F

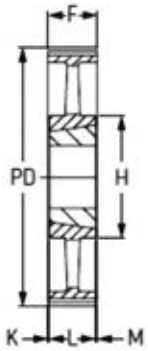

TİP 8 - Type 8

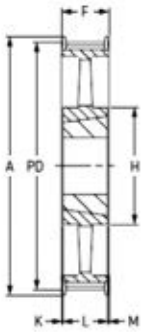

TİP 8F - Type 8F

XH 200

Kayış Genişliği 50,8mm For Belt Width 50,8

DİŞ SAYISI No teeth	ÇAP Diameter P.D. mm	A mm	TİP Type	BURÇ Bush	DELİK Bore Min. mm	Max. mm	BOYUTLAR Dimension H mm	K mm	F mm	L mm	M mm
18	127,34	141	6F	2012	14	50	-	-	65,1	32	-
19	134,41	146	6F	2012	14	50	-	-	65,1	32	-
20	141,49	155	6F	2012	14	50	-	-	65,1	32	-
21	148,56	169	6F	2517	16	60	-	-	65,1	45	-
22	155,64	169	6F	2517	16	60	-	-	65,1	45	-
24	169,79	183	6F	2517	16	60	-	-	65,1	45	-
25	176,86	198	6F	2517	16	60	-	-	65,1	45	-
26	183,93	198	6F	2517	16	60	-	-	65,1	45	-
27	191,01	212	7F	2517	16	60	120	10	65,1	45	10
28	198,09	212	7F	2517	16	60	120	10	65,1	45	10
30	212,23	226	7F	2517	16	60	120	10	65,1	45	10
32	226,38	240	7F	2517	16	60	120	10	65,1	45	10
36	254,64	267	8F	2517	16	60	120	10	65,1	45	10
40	282,98	-	8	3020	25	75	170	7	65,1	51	7
48	339,57	-	8	3020	25	75	170	7	65,1	51	7
60	424,47	-	8	3020	25	75	170	7	65,1	51	7

XH 7/8'' (22,225 mm) ADIMLI TRİGER KASNAKLAR

XH 7/8'' (22,225mm) Pitch Timing Belt Pulleys

Konik Burçlu / With Taper Bush

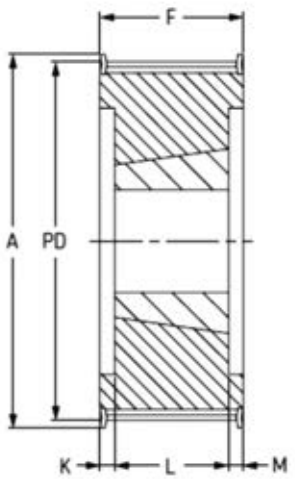

TİP 6F - Type 6F

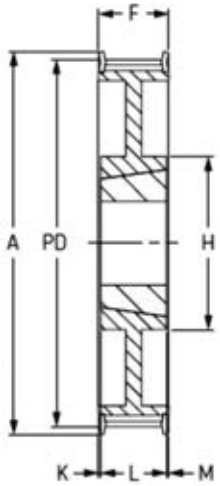

TİP 7F – Type 7F

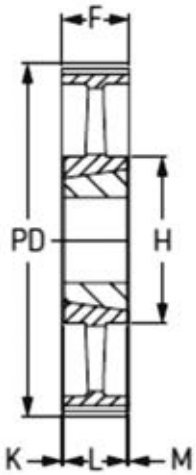

TİP 8 - Type 8

XH 300

Kayış Genişliği 76,2mm For Belt Width 76,2

DİŞ SAYISI No teeth	ÇAP Diameter P.D. mm	A mm	TİP Type	BURÇ Bush	DELİK Bore Min. mm	Max. mm	BOYUTLAR Dimension H mm	K mm	F mm	L mm	M mm
18	127,34	141	6F	2012	14	50	-	-	92,1	32	-
19	134,41	146	6F	2517	16	60	-	-	92,1	45	-
20	141,49	155	6F	2517	16	60	-	-	92,1	45	-
21	148,56	169	6F	2517	16	60	-	-	92,1	45	-
22	155,64	169	6F	2517	16	60	-	-	92,1	45	-
24	169,79	183	6F	2517	16	60	-	-	92,1	45	-
25	176,86	198	6F	2517	16	60	-	-	92,1	45	-
26	183,93	198	6F	2517	16	60	-	-	92,1	45	-
27	191,01	212	6F	2517	16	60	-	-	92,1	45	-
28	198,09	212	7F	2517	16	60	120	23,5	92,1	45	23,5
30	212,23	226	7F	2517	16	60	120	23,5	92,1	45	23,5
32	226,38	240	7F	3020	25	75	170	20,5	92,1	51	20,5
36	254,64	267	7F	3020	25	75	170	20,5	92,1	51	20,5
40	282,98	-	8	3020	25	75	170	20,5	92,1	51	20,5
48	339,57	-	8	3020	25	75	170	20,5	92,1	51	20,5
60	424,47	-	8	3020	25	75	170	20,5	92,1	51	20,5

METRİK ADIMLI TRİGER KASNAKLAR
METRIC PITCH TIMING BELT PULLEYS

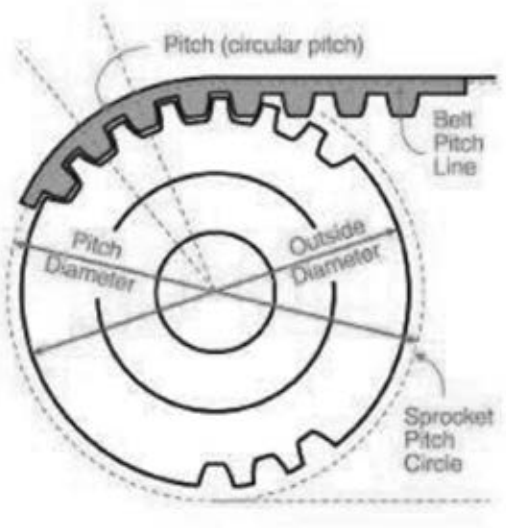

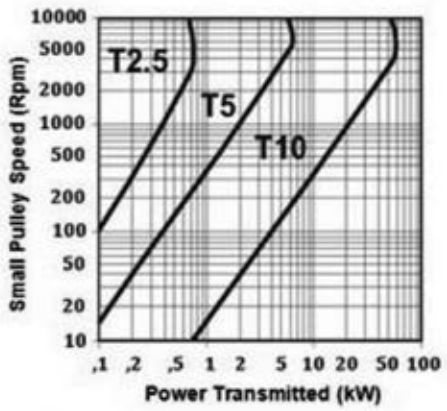

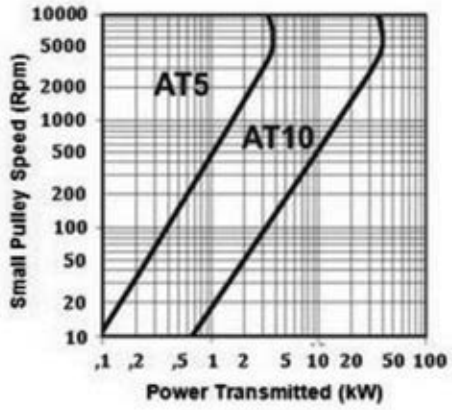

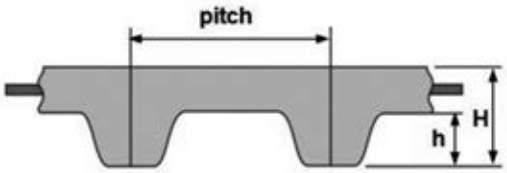

TİP Type	ADIM (P) Pitch mm	h	H	a°
T 2,5	2,5	0,70	1,30	40
T 5	5	1,20	2,20	40
T 10	10	2,50	4,50	40
AT 5	5	1,20	2,50	50
AT 10	10	2,70	4,50	50

T2,5-AT2,5 ADIMLI METRİK TRİGER KASNAKLAR
(T2,5-AT2,5 PITCH METRIC TIMING BELT PULLEYS)
PİLOT DELİKLİ / Pilot Bore

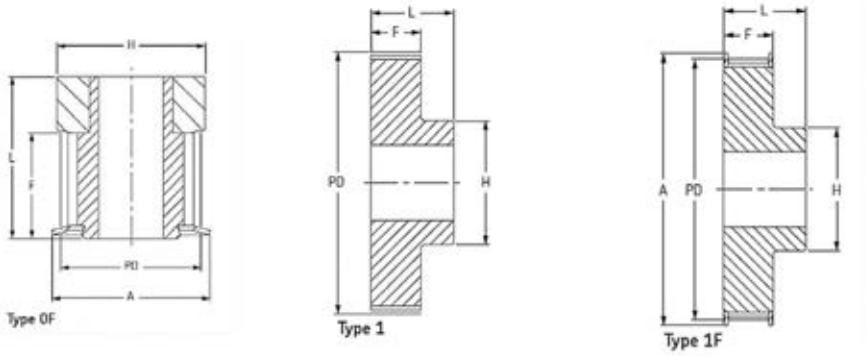

T2,5-AT2,5 **Kayış Genişliği 4-6 mm**- Belt With 4-6 mm

DİŞ SAYISI No teeth	ÇAP Diameter P.D. mm	A mm	TİP Type	DELİK Bore Min. mm	Max. mm	BOYUTLAR Dimension H mm	F mm	L mm
10	7,96	10	0F	-	3	10	10	16
11	8,75	12	0F	-	3	11	10	16
12	9,54	13	0F	-	4	13	10	16
13	10,35	14	0F	-	4	14	10	16
14	11,14	15	0F	-	5	15	10	16
15	11,94	15	0F	-	6	15	10	16
16	12,73	16	0F	-	7	16	10	16
17	13,53	17	0F	4	7	16	10	16
18	14,32	18	1F	4	7	10	10	16
19	15,12	18	1F	4	7	10	10	16
20	15,92	20	1F	4	7	11	10	16
21	16,71	20	1F	4	7	11	10	16
22	17,51	23	1F	4	7	10	10	16
23	18,30	23	1F	4	8	12	10	16
24	19,10	23	1F	4	8	12	10	16
25	19,89	23	1F	4	9	13	10	16
26	20,69	25	1F	4	9	14	10	16
27	21,49	25	1F	4	9	14	10	16
28	22,28	25	1F	4	9	14	10	16
30	23,87	28	1F	6	10	16	10	16
32	25,46	32	1F	6	10	16	10	16
35	27,85	36	1F	6	10	18	10	16
36	28,65	36	1F	6	13	20	10	16
38	30,24	38	1F	6	13	22	10	16
40	31,83	38	1F	6	13	22	10	16
42	33,42	42	1F	6	15	24	10	16
44	35,01	-	1	6	15	24	10	16
45	35,81	-	1	6	17	26	10	16
48	38,20	-	1	6	17	26	10	16
54	42,97	-	1	6	19	30	10	16
57	45,36	-	1	8	19	32	10	16
60	47,75	-	1	8	22	34	10	

T5-AT5 ADIMLI METRİK TRİGER KASNAKLAR
(T5-AT5 PITCH METRIC TIMING BELT PULLEYS)
PİLOT DELİKLİ / Pilot Bore

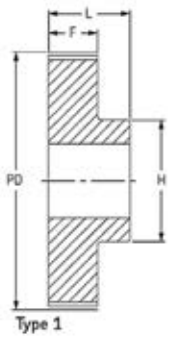

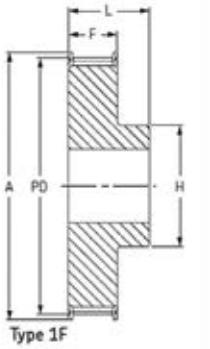

T5-AT5 **Kayış Genişliği 10 mm**- Belt With 10 mm

DİŞ SAYISI No teeth	ÇAP Diameter P.D. mm	A mm	TİP Type	DELİK Bore Min. mm	Max. mm	BOYUTLAR Dimension H mm	F mm	L mm
10	15,92	20	1F	4	5	8	15	21
11	17,51	22	1F	4	6	10	15	21
12	19,1	23	1F	4	7	12	15	21
13	20,69	25	1F	6	78	13	15	21
14	22,29	26	1F	6	9	14	15	21
15	23,88	28	1F	6	10	16	15	21
16	25,47	30	1F	6	11	18	15	21
17	27,06	32	1F	6	12	19	15	21
18	28,65	32	1F	6	13	20	15	21
19	30,25	36	1F	6	14	22	15	21
20	31,83	36	1F	6	15	24	15	21
21	33,42	38	1F	6	15	24	15	21
22	35,01	38	1F	6	15	24	15	21
23	36,61	42	1F	6	16	25	15	21
24	38,21	44	1F	6	17	26	15	21
25	39,80	44	1F	6	17	26	15	21
26	41,45	44	1F	6	17	26	15	21
27	42,98	48	1F	8	19	30	15	21
28	44,56	48	1F	8	20	32	15	21
30	47,76	51	1F	8	22	34	15	21
32	50,94	54	1F	8	24	38	15	21
35	55,70	59	1F	8	24	38	15	21
36	57,31	63	1F	8	24	38	15	21
38	60,48	66	1F	8	26	40	15	21
40	63,66	66	1F	8	26	40	15	21
42	66,84	71	1	8	26	40	15	21
44	70,20	-	1	8	29	45	15	21
45	71,62	-	1	8	31	45	15	21
48	76,39	-	1	8	32	50	15	21
54	85,94	-	1	8	35	55	15	21
57	90,72	-	1	8	38	60	15	21
60	95,49	-	1	8	42	65	15	21

T5-AT5 ADIMLI METRİK TRİGER KASNAKLAR
(T5-AT5 PITCH METRIC TIMING BELT PULLEYS)
PİLOT DELİKLİ / Pilot Bore

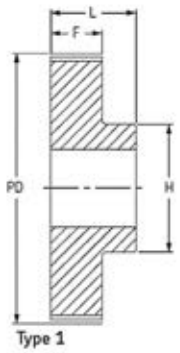

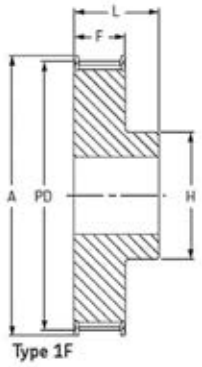

T5-AT5 **Kayış Genişliği 16 mm**- Belt With 16 mm

DİŞ SAYISI	ÇAP Diameter		TİP	DELİK Bore		BOYUTLAR Dimension		
	P.D.	A	Type	Min.	Max.	H	F	L
No teeth	mm	mm		mm	mm	mm	mm	mm
10	15,92	20	1F	4	5	8	21	27
11	17,51	22	1F	4	6	10	21	27
12	19,1	23	1F	4	7	12	21	27
13	20,69	25	1F	6	78	13	21	27
14	22,29	26	1F	6	9	14	21	27
15	23,88	28	1F	6	10	16	21	27
16	25,47	30	1F	6	11	18	21	27
17	27,06	32	1F	6	12	19	21	27
18	28,65	32	1F	6	13	20	21	27
19	30,25	36	1F	6	14	22	21	27
20	31,83	36	1F	6	15	24	21	27
21	33,42	38	1F	6	15	24	21	27
22	35,01	38	1F	6	15	24	21	27
23	36,61	42	1F	6	16	25	21	27
24	38,21	44	1F	6	17	26	21	27
25	39,80	44	1F	6	17	26	21	27
26	41,45	44	1F	6	17	26	21	27
27	42,98	48	1F	8	19	30	21	27
28	44,56	48	1F	8	20	32	21	27
30	47,76	51	1F	8	22	34	21	27
32	50,94	54	1F	8	24	38	21	27
35	55,70	59	1F	8	24	38	21	27
36	57,31	63	1F	8	24	38	21	27
38	60,48	66	1F	8	26	40	21	27
40	63,66	66	1F	8	26	40	21	27
42	66,84	71	1	8	26	40	21	27
44	70,20	-	1	8	29	45	21	27
45	71,62	-	1	8	31	45	21	27
48	76,39	-	1	8	32	50	21	27
54	85,94	-	1	8	35	55	21	27
57	90,72	-	1	8	38	60	21	27
60	95,49	-	1	8	42	65	21	27

T5-AT5 ADIMLI METRİK TRİGER KASNAKLAR
(T5-AT5 PITCH METRIC TIMING BELT PULLEYS)
PİLOT DELİKLİ / Pilot Bore

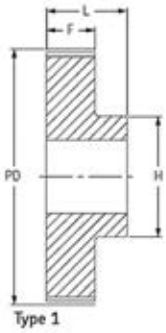

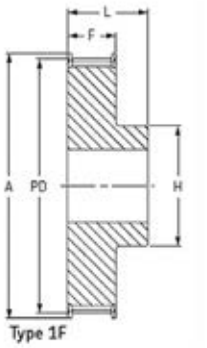

T5-AT5 **Kayış Genişliği 25 mm**- Belt With 25 mm

DİŞ SAYISI No teeth	ÇAP Diameter P.D. mm	A mm	TİP Type	DELİK Bore Min. mm	Max. mm	BOYUTLAR Dimension H mm	F mm	L mm
10	15,92	20	1F	4	5	8	30	36
11	17,51	22	1F	4	6	10	30	36
12	19,1	23	1F	4	7	12	30	36
13	20,69	25	1F	6	78	13	30	36
14	22,29	26	1F	6	9	14	30	36
15	23,88	28	1F	6	10	16	30	36
16	25,47	30	1F	6	11	18	30	36
17	27,06	32	1F	6	12	19	30	36
18	28,65	32	1F	6	13	20	30	36
19	30,25	36	1F	6	14	22	30	36
20	31,83	36	1F	6	15	24	30	36
21	33,42	38	1F	6	15	24	30	36
22	35,01	38	1F	6	15	24	30	36
23	36,61	42	1F	6	16	25	30	36
24	38,21	44	1F	6	17	26	30	36
25	39,80	44	1F	6	17	26	30	36
26	41,45	44	1F	6	17	26	30	36
27	42,98	48	1F	8	19	30	30	36
28	44,56	48	1F	8	20	32	30	36
30	47,76	51	1F	8	22	34	30	36
32	50,94	54	1F	8	24	38	30	36
35	55,70	59	1F	8	24	38	30	36
36	57,31	63	1F	8	24	38	30	36
38	60,48	66	1F	8	26	40	30	36
40	63,66	66	1F	8	26	40	30	36
42	66,84	71	1	8	26	40	30	36
44	70,20	-	1	8	29	45	30	36
45	71,62	-	1	8	31	45	30	36
48	76,39	-	1	8	32	50	30	36
54	85,94	-	1	8	35	55	30	36
57	90,72	-	1	8	38	60	30	36
60	95,49	-	1	8	42	65	30	36

T10-AT10 ADIMLI METRİK TRİGER KASNAKLAR
(T10-AT10 PITCH METRIC TIMING BELT PULLEYS)
PİLOT DELİKLİ / Pilot Bore

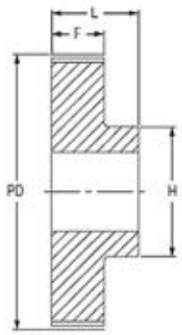

Type 1

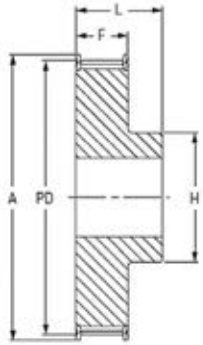

Type 1F

T10-AT10 **Kayış Genişliği 16 mm**- Belt With 16 mm

DİŞ SAYISI	ÇAP Diameter		TİP	DELİK Bore		BOYUTLAR Dimension		
	P.D.	A	Type	Min.	Max.	H	F	L
No teeth	mm	mm		mm	mm	mm	mm	mm
12	38,2	42	1F	6	18	28	21	31
13	41,38	44	1F	6	19	32	21	31
14	44,56	48	1F	8	21	32	21	31
15	47,75	51	1F	8	21	32	21	31
16	50,93	54	1F	8	23	35	21	31
17	54,11	58	1F	8	24	38	21	31
18	57,29	60	1F	8	26	40	21	31
19	60,48	66	1F	8	28	44	21	31
20	63,66	66	1F	8	30	46	21	31
21	66,85	71	1F	8	36	48	21	31
22	70,03	75	1F	8	34	52	21	31
23	73,21	77	1F	8	36	55	21	31
24	76,39	83	1F	8	38	58	21	31
25	79,58	83	1F	8	39	60	21	31
26	82,76	87	1F	8	39	60	21	31
27	85,95	91	1F	8	39	60	21	31
28	89,25	93	1F	8	39	60	21	31
30	95,49	99	1F	8	39	60	21	31
32	101,86	106	1F	10	42	65	21	31
35	111,41	115	1F	10	45	70	21	31
36	114,59	119	1F	10	45	70	21	31
38	120,96	125	1F	10	48	75	21	31
40	127,32	131	1F	10	52	80	21	31
42	133,69	-	1	10	52	80	21	31
44	140,06	-	1	10	57	88	21	31
45	143,24	-	1	16	57	90	21	31
48	152,78	-	1	16	62	95	21	31
54	171,89	-	1	16	66	100	21	31
57	181,44	-	1	16	66	110	21	31
60	190,98	-	1	16	72	110	21	31

T10-AT10 ADIMLI METRİK TRİGER KASNAKLAR
(T10 PITCH METRIC TIMING BELT PULLEYS)
PİLOT DELİKLİ / Pilot Bore

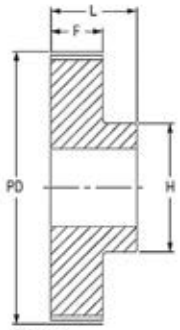

Type 1

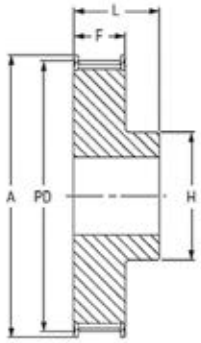

Type 1F

T10-AT10 Kayış Genişliği 25 mm- Belt With 25 mm

DİŞ SAYISI	ÇAP Diameter		TİP	DELİK Bore		BOYUTLAR Dimension		
	P.D.	A	Type	Min.	Max.	H	F	L
No teeth	mm	mm		mm	mm	mm	mm	mm
12	38,2	42	1F	6	18	28	30	40
13	41,38	44	1F	6	19	32	30	40
14	44,56	48	1F	8	21	32	30	40
15	47,75	51	1F	8	21	32	30	40
16	50,93	54	1F	8	23	35	30	40
17	54,11	58	1F	8	24	38	30	40
18	57,29	60	1F	8	26	40	30	40
19	60,48	66	1F	8	28	44	30	40
20	63,66	66	1F	8	30	46	30	40
21	66,85	71	1F	8	36	48	30	40
22	70,03	75	1F	8	34	52	30	40
23	73,21	77	1F	8	36	55	30	40
24	76,39	83	1F	8	38	58	30	40
25	79,58	83	1F	8	39	60	30	40
26	82,76	87	1F	8	39	60	30	40
27	85,95	91	1F	8	39	60	30	40
28	89,25	93	1F	8	39	60	30	40
30	95,49	99	1F	8	39	60	30	40
32	101,86	106	1F	10	42	65	30	40
35	111,41	115	1F	10	45	70	30	40
36	114,59	119	1F	10	45	70	30	40
38	120,96	125	1F	10	48	75	30	40
40	127,32	131	1F	10	52	80	30	40
42	133,69	-	1	10	52	80	30	40
44	140,06	-	1	10	57	88	30	40
45	143,24	-	1	16	57	90	30	40
48	152,78	-	1	16	62	95	30	40
54	171,89	-	1	16	66	100	30	40
57	181,44	-	1	16	66	110	30	40
60	190,98	-	1	16	72	110	30	40

DERHAN®
3M KAYIŞ DIŞ TİC. SAN. LTD. ŞTİ.

KYS®
POWER TRANSMISSION PARTS

T10-AT10 ADIMLI METRİK TRİGER KASNAKLAR
(T10-AT10 PITCH METRIC TIMING BELT PULLEYS)
PİLOT DELİKLİ / Pilot Bore

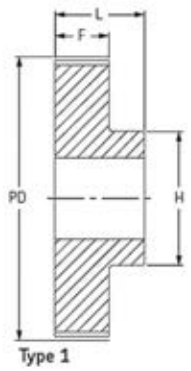

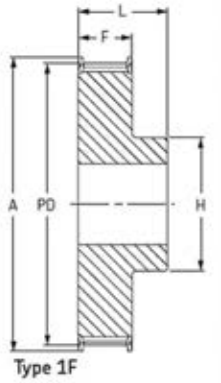

T10-AT10 Kayış Genişliği 32 mm- Belt With 32 mm

DİŞ SAYISI No teeth	ÇAP Diameter P.D. mm	A mm	TİP Type	DELİK Bore Min. mm	Max. mm	BOYUTLAR Dimension H mm	F mm	L mm
18	57,29	60	1F	10	26	40	37	47
19	60,48	66	1F	10	28	44	37	47
20	63,66	66	1F	12	30	46	37	47
21	66,85	71	1F	12	36	48	37	47
22	70,03	75	1F	12	34	52	37	47
23	73,21	77	1F	12	36	55	37	47
24	76,39	83	1F	12	38	58	37	47
25	79,58	83	1F	12	39	60	37	47
26	82,76	87	1F	12	39	60	37	47
27	85,95	91	1F	12	39	60	37	47
28	89,25	93	1F	12	39	60	37	47
30	95,49	99	1F	12	39	60	37	47
32	101,86	106	1F	12	42	65	37	47
35	111,41	115	1F	16	45	70	37	47
36	114,59	119	1F	16	45	70	37	47
38	120,96	125	1F	16	48	75	37	47
40	127,32	131	1F	16	52	80	37	47
42	133,69	-	1	16	52	80	37	47
44	140,06	-	1	16	57	88	37	47
45	143,24	-	1	16	57	90	37	47
48	152,78	-	1	16	62	95	37	47
54	171,89	-	1	16	66	100	37	47
57	181,44	-	1	16	66	110	37	47
60	190,98	-	1	16	72	110	37	47

T10-AT10 ADIMLI METRİK TRİGER KASNAKLAR
(T10 –AT10 PITCH METRIC TIMING BELT PULLEYS)
PİLOT DELİKLİ / Pilot Bore

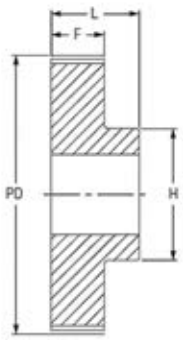

Type 1

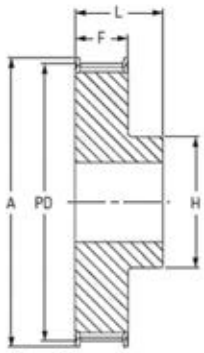

Type 1F

T10-AT10 Kayış Genişliği 50 mm- Belt With 50 mm

DİŞ SAYISI No teeth	ÇAP Diameter P.D. mm	A mm	TİP Type	DELİK Bore Min. mm	Max. mm	BOYUTLAR Dimension H mm	F mm	L mm
18	57,29	60	1F	10	26	40	56	66
19	60,48	66	1F	10	28	44	56	66
20	63,66	66	1F	12	30	46	56	66
21	66,85	71	1F	12	36	48	56	66
22	70,03	75	1F	12	34	52	56	66
23	73,21	77	1F	12	36	55	56	66
24	76,39	83	1F	12	38	58	56	66
25	79,58	83	1F	12	39	60	56	66
26	82,76	87	1F	12	39	60	56	66
27	85,95	91	1F	12	39	60	56	66
28	89,25	93	1F	12	39	60	56	66
30	95,49	99	1F	12	39	60	56	66
32	101,86	106	1F	12	42	65	56	66
35	111,41	115	1F	16	45	70	56	66
36	114,59	119	1F	16	45	70	56	66
38	120,96	125	1F	16	48	75	56	66
40	127,32	131	1F	16	52	80	56	66
42	133,69	-	1	16	52	80	56	66
44	140,06	-	1	16	57	88	56	66
45	143,24	-	1	16	57	90	56	66
48	152,78	-	1	16	62	95	56	66
54	171,89	-	1	16	66	100	56	66
57	181,44	-	1	16	66	110	56	66
60	190,98	-	1	16	72	110	56	66

B-TİP
(B - TYPE)

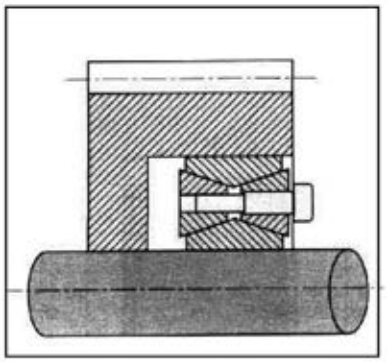

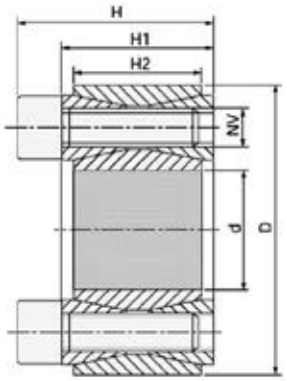

Kod Code	Ölçüler Dimension							Sıkma Assemboge			Sökme Removal		Taşıma Gücü Transmission Power			
	D	D	D1	H	H1	H2	H3	NV	Tv (Nm)	N° Viti	NV	N° Viti	Mt (Nm)	Pa (N/mm²)	Ta (KN)	Pm (N/mm²)
B019	19	47	56	34	28	17	22	M6	17	5	M6	3	274	215	28	93
B020	20	47	56	34	28	17	22	M6	17	5	M6	3	284	215	32	93
B022	22	47	56	34	28	17	22		17	5	M6	3	314	196	32	93
B024	24	50	59	34	28	17	22	M6	17	6	M6	3	401	215	32	107
B025	25	50			28	17	22	M6	17	6	M6	3	441	210	34	107
B028	28	55	64	34	28	17	22		17	6	M6	3	490	196	34	98
B030	30	55	64	34	28	17	22	M6	17	6	M6	3	529	186	34	98
B032	32	60	69		28	17	22	M6	17	8	M6	4	755	210	46	112
B035	35	60	69	34	28	17	22	M6	17	8	M6	4	824	186	46	107
B038	38	65	74	34	28		22	M6	17	8	M6	4	892	191	46	112
B040	40	65	74	34	28	17	22	M6	17	8	M6	4	941	186	46	102
B045	45	75	84	41	33	20	25	M8	41	7	M8	3	1716	225	64	132
B050	50	80	84	41	33	20	25	M8	41	7	M8	3	1893	205	85	127
B055	55	85	94	41	33	20	25	M8	41	8.		4	2403	210	85	132
B060	60	90	99	41	33	20	25	M8	41	8	M8	4	2648	186	85	122
B065	65	95	104	41	33	20	25	M8	41	9	M8	3	3188	196	85	132
B070		110	119	50	40	24	30	M10	83	8	M10	4	4905	215	119	137
B075	75	115	124	50	40	24	30	M10	83	8	M10	4	5150	195	119	127
B080	80	120	129	50	40	24	30	M10	83	8	M10	4	5490	185	119	122
B085	85	125	134	50	40	24	30	M10	83	9	M10	3	6620	195	132	132
B090	90	130	139	50	40	24		M10	83	9	M10	3	6960	185		127
B095	95	135	144	50	40	24	30	M10	83	10	M10	4	8190	195	132	137
B100	100	145	154	56	44	26	32	M12	145	8	M12	4	10100	205	170	145
B110	110	155	164	56	44	26	32	M12	145	8	M12	4	11030	190	170	135
B120	120	165	174	56	44	26	32	M12	145	9	M12	4	13600	205	200	142
B130	130	180	189	64	52	34	40	M12	145	12	M12	6	19000	186	270	137
B140		190	199	68	54	34	40	M14	230	9	M14	4	21800	177	270	127
B150		200	209	68	54	34	40	M14	230	10	M14	5	25600	185	320	137

D-TİP
(D - TYPE)

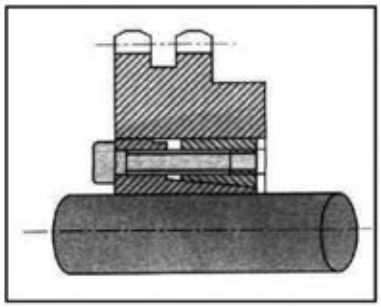

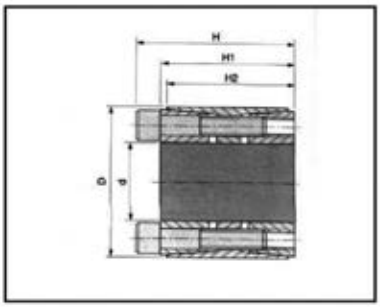

Montaj Yapmadan Önceki Boyut
Dimension valid per grappa Bon prevaricate - *Dimensions before mounting*

Kod Code	Ölçü Dimension						Sıkma Assemboge			Sökme Removal		Taşıma Gücü Transmission Power			
	d	D	D1	H	H1	H2	NV	Tv (Nm)	N°Viti	NV	N° Viti	Mt (Nm)	Pa (N/mm²)	Ta (KN)	Pm (N/mm²)
D025	25	55		46	40	32	M6	17,5	6	M6	3	750	250	70	130
D028	28	55		46	40	32	M6	17,5	6	M6	3	830	220	70	120
D030	30	55		46	40	32	M6	17,5	6	M6	3	890	210	70	120
D035	35	60		60	54	44	M6	17,5	7	M6	3	1220	150	80	90
D038	38	55		62	54	44	M8	42	7	M8	3	2270	240	130	120
D040	40	55		62	54	44	M8	42	7	M8	3	2390	230	130	140
D042	42	75		62	54	44	M8	42	7	M8	3	2510	220	130	120
D045	45	75		62	54	44	M8	42	7	M8	3	2690	200	130	120
D048	48	80		62	54	44	M8	42	8	M8	3	3270	220	150	130
D050	50	80		72	64	56	M8	42	8	M8	3	3410	170	150	110
D055	55	85		72	64	56	M8	42	9	M8	3	4220	170	170	110
D060	60	90		72	64	56	M8	42	10	M8	4	5110	170	180	120
D065	65	95		72	64	56	M8	42	10	M8	4	5540	160	190	110
D070	70	110		88	78	70	M10	85	10	M10	4	10150	200	310	130
D075	75	115		88	78	70	M10	85	10	M10	4	10870	190	320	120
D080	80	120		88	78	70	M10	85	12	M10	4	12760	190	340	130
D085	85	125		88	78	70	M10	85	12	M10	5	14790	200	380	140
D090	90	130		88	78	70	M10	85	12	M10	5	15660	190	380	130
D095	95	135		88	78	70	M10	85	12	M10	5	16530	180	380	130
D6100	100	145		112	100	90	M12	145	12	M12	4	23250	180	510	120
D110	110	155		112	100	90	M12	145	12	M12	5	27900	170	530	130
D120	120	165		112	100	90	M12	145	14	M12	5	35510	190	650	140
D130	130	180		130	116	104	M14	235	12	M14	5	45130	180	770	130
D140	140	190		130	116	104	M14	235	14	M14	7	56700	190	870	140
D150	150	200		130	116	104	M14	235	16	M14	7	65090	190	940	140
D160	160	210		130	116	104	M14	235	16	M14	7	74060	190	1000	150
D170	170	225		164	148	134	M16	360	14	M16	7	95240	170	1220	130
D180	180	235		164	148	134	M16	360	16	M16	7	108050	170	1290	130
D190	190	250		164	148	134	M16	360	16	M16	7	121650	170	1360	130
D200	200	260		164	148	134	M16	360	16	M16	7	128060	160	1350	130
D220	220	285		164	148	134	M16	360	18	M16	8	158470	170	1580	130

F-TİP
(F - TYPE)

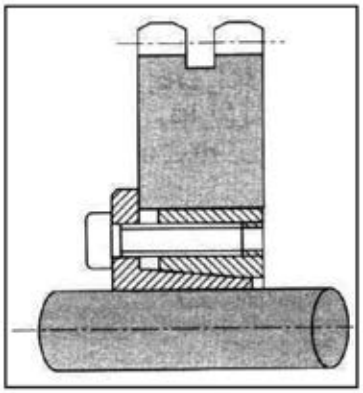

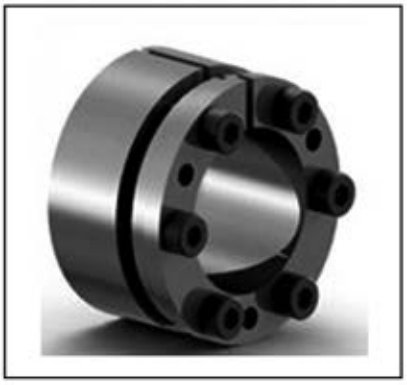

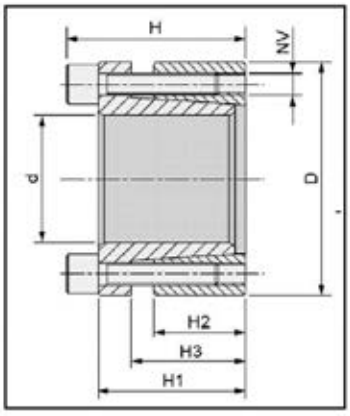

Montaj Yapmadan Önceki Boyut
Dimension valid per grappa Bon prevaricate - *Dimensions before mounting*

Kod Code	Ölçü Dimension						Sıkma Assem Bage			Sökme Removal		Taşıma Gücü Transmission Power			
	d	D	H3	H1	AH	H2	NO	TV (Am)	N° Viti	NV	AN° Viti	Mt (Nm)	Pa (N/mm²)	Ta (KN)	Pm (N/mnf)
F019	19	47	22	28	34	17	M6	14	5	M6	3	355	280	31	120
F020	20	47	22	28	34	17	M6	14	5	M6	3	360	280	33	120
F022	22	47	22	28	34	17	M6	14	5	M6	3	400	268	33	123
F024	24	50	22	28	34	17	M6	14	6	M6	3	440	243	36	120
F025	25	50	22	28	34	17	M6	14	6	M6	3	560	280	36	138
F028	28	55	22	28	34	17	M6	14	6	M6	3	625	250	36	128
F030	30	55	22	28	34	17	M6	14	6	M6	3	650	235	36	128
F032	32	60	22	28	34	17	M6	14	8	M6	4	950	290	50	150
F035	35	60	22	28	34	17	M6	14	8	M6	4	1050	268	50	150
F038	38	65	22	28	34	17	M6	14	8	M6	4	1140	252	50	146
F040	40	65	22	28	34	17	M6	14	8	M6	4	1200	232	50	146
F045	45	75	25	33	41	20	M8	35	7	M8	3	2180	285	70	168
F050	50	80	25	33	41	20	M8	35	7	M8	3	2430	258	85	158
F055	55	85	25	33	41	20	M8	35	8	M8	4	3050	268	85	173
F060	60	90	25	33	41	20	M8	35	8	M8	4	3350	243	85	163
F065	65	95	25	33	41	20	M8	35	9	M8	3	4080	253	85	173
F070	70	110	30	40	50	24	M10	70	8	M10	4	6280	278	119	178
F075	75	115	30	40	50	24	M10	70	8	M10	4	6680	258	119	168
F080	80	120	30	40	50	24	M10	70	8	M10	4	7130	248	119	168
F085	85	125	30	40	50	24	M10	70	9	M10	3	8750	258	132	178
F090	90	130	30	40	50	24	M10	70	9	M10	3	9080	248	132	168
F095	95	135	30	40	50	24	M10	70	10	M10	4	10580	258	132	178
F100	100	145	32	44	56	26	M12	125	8	M12	4	13380	268	170	188
F110	110	155	32	44	56	26	M12	125	8	M12	4	14580	238	170	178
F120	120	165	32	44	56	26	M12	125	9	M12	4	17880	248	200	178
F130	130	180	40	52	64	34	M12	190	12	M12	6	25950	238	270	168
F140	140	190	40	54	68	34	M14	190	9	M14	4	26950	208	270	148
F150	150	200	40	54	68	34	M14	190	10	M14	5	32950	228	320	168

T-TİP
(T - TYPE)

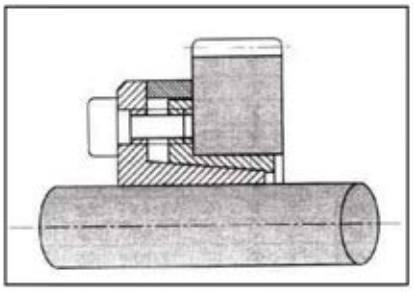

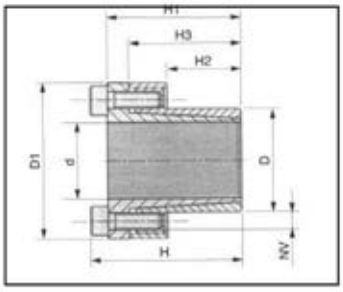

Dimension **valid per grappa Bon prevaricate** ? *Dimensions before mounting*

Kod Code	Ölçü Dimension							Sıkma Assemboge			Sökme Removal		Taşıma Gücü Transmission Power			
	d	D	D1	H	H1	H2	H3	NV	Tv (Nm)	N° Viti	NV	N° Viti	Mt (Nm)	Pa (N/mm²)	Ta (KN)	Pm (N/mm²)
T008	8	15	32	28	24	12	21	M4	5,2	3	M4	2	30	190	7,19	105
T009	9	16	32	31	27	14	23	M4	5,2	3	M4	3	32	150	7,19	92
T010	10	16	32	31	27	14	23	M4	5,2	3	M4	3	40	140	9	90
T011	11	18	34	31	27	14	23	M4	5,2	4	M4	3	50	175	9	107
T012	12	18	34	31	27	14	23	M4	5,2	4	M4	3	55	161	9	107
T014	14	23	39	31	27	14	23	M4	5,2	4	M4	3	64	137	9	84
T015	15	24	45	42	36	16	29	~M6	17	4	M6	2	99	162	13	101
T016	16	24	45	42	36	16	29	M6	17	4	M6	2	105	152	13	101
T018	18	26	47	44	38	18	31	M6	17	4	M6	3	158	160	18	111
T019	19	27	48	44	38	18	31	M6	17	4	M6	3	167	151	18	107
T020	20	28	49	44	38	18	31	M6	17	4	M6	3	176	144	21	103
T022	22	32	54	51	45	25	38	M6	17	4	M6	3	232	113	21	78
T024	24	34	56	51	45	25	38	M6	17	4	M6	3	253	103	21	73
T025	25	34	56	51	45	25	38	M6	17	4	M6	3	263	99	21	73
T028	28	39	61	51	45	25	38	M6	17	6	M6	3	368	111	31	80
T030	30	41	63	51	45	25	38	M6	17	6	M6	3	474	124	31	91
T032	32	43	65	56	50	30	43	M6	17	6	M6	3	505	97	31	72
T035	35	47	69	56	50	30	43	M6	17	8	M6	4	737	119	42	88
T038	38	50	72	56	50	30	43	M6	17	8	M6	4	800	109	42	83
T040	40	53	75	58	52	32	45	M6	17	8	M6	4	947	109	53	82
T042	42	55	77	58	52	32	45	M8	42	8	M8	4	994	104	78	79
T045	45	59	85	72	64	40	56	M8	42	8	M8	4	1750	127	78	97
T048	48	62	88	72	64	40	56	M8	42	8	M8	4	1867	119	78	92
T050	50	65	92	82	74	50	66	M8	42	10	M8	5	2431	115	97	98
T055	55	71	98	82	74	50	66	M8	42	10	M8	5	2674	104	97	81
T060	60	77	104	82	74	50	66	M8	42	10	M8	5	2917	96	97	74
T065	65	84	111	82	74	50	66	M10	42	10	M10	5	3160	88	97	69
T070	70	90	122	101	91	60	80	M10	84	10	M10	4	4322	87	123	67
T075	75	95	126	101	91	60	80	M10	84	10	M10	4	6171	93	197	74
T080	80	100	131	106	96	65	85	M10	84	12	M10	5	7899	97	237	77
T085	85	106	137	106	96	65	85	M10	84	12	M10	5	8393	91	237	73
T090	90	112	143	106	96	65	85	M10	84	12	M10	6	10367	100	276	51
T095	95	120	153	106	96	65	85	M12	84	14	M12	6	10943	95	276	75
T100	100	125	162	114	102	65	89	M12	145	12	M12	5	14520	114	348	91
T110	110	140	177	119	107	70	94	M12	145	14	M12	5	15972	96	348	75
T120	120	155	195	139	127	90	114	M12	145	18	M12	7	23232	91	465	71
T130	130	165	?05	139	1?7	90	114	M12	145	18	M12	7	25168	84	465	66
T140	140	175	215	139	127	90	114	M12	145	18	M12	7	27104	78	465	63
T150	150	185	225	139	127	90	114	M12	145	18	M12	7	29041	73	465	59

KAPLİNLER
COUPLINGS

KC KAPLİNLER

KC zincir kaplinleri, geniş bir dönme hız aralığında elastik tork iletimi için uygundur. Bu yüksek performanslı kaplinler sağlamdır ve az bakım gerektirirler. Alüminyum gövde zinciri dış etkilere karşı korur.

KC Kaplin inanılmaz derecede basit esnek yapıda,ikili zincir makarasının uçları indüksiyonla sertleştirilmiş iki zincir dişlinin etrafında sarılarak ekipmanı hareket ettirmeden kavratılmasını sağlayan ayrıca sistemin yağ,toz ve çevresel tehlikelerden korunması nedeniyle etrafını saran aluminyum malzemeden üretilmiş kapak kombinasyonundan oluşmaktadır.

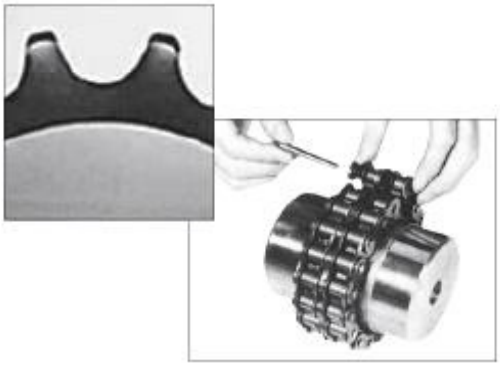

Dişleri sertleştirilmiş dişlilerin ANSI standartlarında çift sıralı zincir kullanılarak TORK bütün yüzey sarmasında zincir çaplarının merkezinde toplanılarak kompakt ve güçlü bir birleştirme,kavrama gerçekleştirmektedir. Zincir ve dişli kombinasyonunun ve diş boşluklarının yapısı nedeniyle yüksek oranda pozisyonel hizalanmalarına izin vermektedir.
KC KAPLİNLER, yüksek tork oranlarına sahip olması sebebiyle,düşük hız ve yüksek tork gerektiren birleştirmelerde büyük başarılar elde etmektedir.Bundan dolayı kullanım alanları geniş olarak seçilmektedir.

KC Kaplinlerin temel özellikleri

- Üstün Dayanıklılık
- Kolay bağlantı ve ayırma
- Büyük yanlış hizalamanın emilmesi
- Geniş dönme hız alanları
- Küçük delik çaplarında büyük oran seçimleri
- Yüksek tork, düşük atalet
- Kir,nem ve kimyasallara dirençli olması
- Yüksek hızlarda büyük başarılar elde etmesi

Başvurulan Kullanım Alanları

- Güç Aktarma Organları
- Kağıt Endüstrisi
- Dişli Şanzuman Sistemleri
- Tekstil Endüstrisi
- Konveyörler
- Pompalar
- Kompresörler
- Gıda Endüstrisi
- Kimya ve ilaç Endüstrisi
- Redüktör Akuple Bağlantıları

KC KAPLİNLER SİPARİŞ KODLARININ ANLAMI

KC zincir kaplinleri, geniş bir dönme hız aralığında elastik tork iletimi için uygundur. Bu yüksek performanslı kaplinler sağlamdır ve az bakım gerektirirler. Alüminyum gövde zinciri dış etkilere karşı korur.

KC Kaplin inanılmaz derecede basit esnek yapıda,ikili zincir makarasının uçları indüksiyonla sertleştirilmiş iki zincir dişlinin etrafında sarılarak ekipmanı hareket ettirmeden kavratılmasını sağlayan ayrıca sistemin yağ,toz ve çevresel tehlikelerden korunması nedeniyle etrafını saran aluminyum malzemeden üretilmiş kapak kombinasyonundan oluşmaktadır.

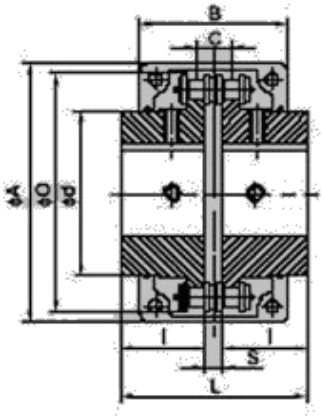

KC 40 12

- ZİNCİR DİŞ SAYISI
- ZİNCİR NO
- ZİNCİR KAPLİN

KAPLİN TİPİ Coupling Type	ZİNCİR TİPİ Chain Type	PİLOT DELİK Pilot Bore	Mil Çapı Shaft Diameter		A	d	O	l	S	B	C	Max. AÇI Max. Angular (Degree)	CIVATA Bolt	Max. TORK Max. Torque (Nm)	Max.DEVİR Max.Rev. (rpm)	MOMENT Moment of Intertia (kg.cm²)	GRES Gresse (kg)	AĞIRLIK G (kg)
			Min. DELİK Min Bore	Max.DELİK Max. Bore														
KC-3012	3/8''- 06B-2x12	12	12	16	69	25	45	29,8	5,2	63	10,2	1°	M6	190	5000	3,70	0,10	0,4
KC-4012	1/2''-08B-2x12	12	12	22	77	33	62	36,0	7,4	72	14,4		M6	249	4800	5,50	0,10	0,8
KC-4014	1/2''-08B-2x14	12	12	28	84	43	69	36,0	7,4	75	14,4		M6	329	4800	9,70	0,13	1,1
KC-4016	1/2''-08B-2x16	14	14	32	92	48	77	40,0	7,4	75	14,4		M6	419	4800	14,40	0,17	1,4
KC-5014	5/8''-10B-2x14	14	15	35	101	53	86	45,0	9,7	85	18,1		M8	620	3600	2,80	0,22	2,2
KC-5016	5/8''-10B-2x16	16	16	40	111	60	93	45,0	9,7	85	18,1		M8	791	3600	37,00	0,26	2,7
KC-5018	5/8''-10B-2x18	16	16	45	122	70	106	45,0	9,7	85	22,8		M8	979	3000	56,30	0,36	3,8
KC-6018	3/4''-12B-2x18	20	20	56	142	85	127	56,0	11,5	105	22,8		M10	1810	2500	137,30	0,50	6,2
KC-6020	3/4''-12B-2x20	20	20	60	158	98	139	56,0	11,5	105	22,8		M10	2210	2500	210,20	0,60	7,8
KC-6022	3/4''-12B-2x22	20	20	71	168	110	151	56,0	11,5	117	29,3		M10	2610	2500	295,00	0,70	10,4
KC-8018	1''-16B-2x18	20	20	80	190	110	169	63,0	15,2	129	29,3		M12	3920	2000	520,00	0,90	12,7
KC-8020	1''-16B-2x20	20	20	90	210	121	185	65,0	15,2	137	29,3		M12	4800	2000	812,40	1,10	16,0
KC-8022	1''-16B-2x22	20	20	100	226	140	202	71,0	15,2	137	35,8		M12	5640	1800	1110,00	1,20	20,2
KC-10020	1 1/4''-20B-2x20	25	25	110	281	160	233	80,0	18,8	153	45,4		M12	8400	1800	2440,00	1,80	33,0
KC-12018	1 1/2''-24B-2x18	35	35	125	307	170	256	90,0	22,7	181	45,4		M12	12700	1500	3940,00	3,20	47,0
KC-12022	1 1/2''-24B-2x22	35	35	140	357	210	304	100,0	22,7	181	45,4		M12	18300	1250	7810,00	4,40	72,0

GÜÇ DEĞERLENDİRME TABLOSU (KW) Kilowatt Rating Table(KW)

KAPLİN TİPİ	Max.Delik Çapı	DEVİR/ Speed of rotation rev./min.											
		1	5	10	25	50	100	200	300	400	500	600	800
KC-3012	16	0,01	0,05	0,11	0,26	0,52	0,79	1,21	1,58	1,89	2,26	2,58	3,19
KC-4012	22	0,02	0,11	0,22	0,58	1,15	1,73	2,63	3,46	4,15	4,96	5,67	7,01
KC-4014	28	0,03	0,16	0,32	0,79	1,58	2,36	3,59	4,72	5,66	6,77	7,72	9,56
KC-4016	32	0,04	0,21	0,41	1,03	2,06	3,09	4,69	6,17	7,41	8,85	10,10	12,50
KC-5014	35	0,06	0,30	0,60	1,50	3,00	4,48	6,80	8,95	10,70	12,80	14,70	18,10
KC-5016	40	0,08	0,39	0,78	1,95	3,91	5,86	8,92	11,70	14,10	16,80	19,20	23,80
KC-5018	45	0,10	0,50	0,99	2,48	4,95	7,43	11,30	14,90	17,80	21,30	24,40	30,10
KC-6018	56	0,18	0,93	1,87	4,67	9,33	14,00	21,30	28,00	33,60	40,10	45,90	56,80
KC-6020	60	0,19	0,94	1,89	4,71	9,81	14,71	22,44	29,53	35,40	42,30	48,37	59,80
KC-6022	71	0,25	1,25	2,51	6,31	12,50	18,80	28,60	37,70	45,30	54,10	61,90	76,50
KC-8018	80	0,41	2,07	4,14	10,30	20,70	31,00	47,20	62,10	74,50	89,00	101,00	126,00
KC-8020	90	0,46	2,30	4,61	11,52	24,00	35,90	54,80	72,20	86,40	101,40	118,20	146,10
KC-8022	100	0,59	2,96	5,93	14,80	39,60	44,50	67,20	89,00	106,00	127,00	146,00	180,00
KC-10020	110	0,93	4,66	9,33	23,30	46,60	70,00	106,00	140,00	168,00	200,00	229,00	283,00
KC-12018	125	1,40	7,02	14,00	35,10	70,20	105,00	160,00	210,00	252,00	302,00	345,00	426,00
KC-12022	140	1,81	9,07	18,10	45,30	90,70	136,00	206,00	272,00	326,00	390,00	446,00	551,00

KAPLİN TİPİ	Max.Delik Çapı	DEVİR/ Speed of rotation rev./min.											
		1000	1200	1500	1800	2000	2500	3000	3600	4000	4800	5200	6000
KC-3012	16	3,88	4,41	5,35	6,25	6,73	8,12	9,44	11,00	12,00	14,00	14,80	16,70
KC-4012	22	8,53	9,68	11,60	13,70	14,80	17,90	20,70	24,10	26,30	30,80		
KC-4014	28	11,64	13,21	15,80	18,70	20,20	24,40	28,30	32,90	35,90	42,10		
KC-4016	32	15,30	17,30	21,00	24,40	26,30	31,90	37,00	43,00	46,90	54,90		
KC-5014	35	22,10	25,10	30,00	35,40	38,30	46,20	53,60	62,40				
KC-5016	40	28,90	32,90	39,90	46,40	50,00	61,60	70,40	81,60				
KC-5018	45	36,60	41,60	50,50	58,80	63,40	76,80	89,20					
KC-6018	56	69,10	78,40	95,20	111,00	120,00	145,00						
KC-6020	60	72,70	82,50	98,90	117,00	126,00	153,00						
KC-6022	71	93,10	105,00	128,00	149,00	161,00	195,00						
KC-8018	80	153,00	174,00	211,00	246,00	265,00							
KC-8020	90	146,00	178,00	202,00	242,00	285,00							
KC-8022	100	219,00	249,00	302,00	352,00	379,00							
KC-10020	110	345,00	392,00	476,00	554,00								
KC-12018	125	519,00	590,00	716,00	....								
KC-12022	140	671,00	762,00	.....	....								

MOTOR GÜÇLERİNE GÖRE KAPLİN SEÇİMİNİN YAPILMASI

Motor Gücü (KW) Motor Output (KW)	Motor Mil Çapı(mm) Motor Shaft Dia.(mm)	Kaplin Tipi Coupling Type
0,1..... 0,2	11	KC 3812
0,4	14	KC 3812
0,75	19	KC 4012
1,5	24	KC 4014
2,2..... 3,7	28	KC 4014
5,5..... 7,5	38	KC 5016
11.....15	42	KC 5018
22	48	KC 6018
30	55	KC 6018
37.....45	60	KC 6022

MUHAFAZA KAPAK/ Casing Cower

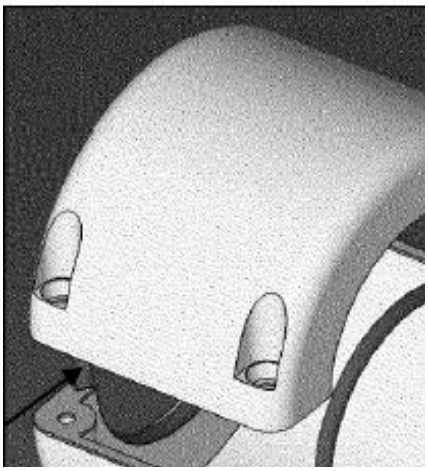

KC Kaplinler,montaj ve kontrolun sağlanması amacıyla Aluminyum gövdeden imal edilmiş faza kapaklar kullanılmaktadır.Bu Aluminyum döküm kapak gövdeler kaplini dış etkenlerden, tozlardan,korozyondan koruyarak güvenli çalışmasını sağlar.Etkin bir yağ depolaması(Gres yağ) ve sızdırmazlık trapez kanallara sızdırmazlık keçesinin dışarıya yağ sızdırmasını engellemesi açısından ünitenin daha az arıza ve düzgün çalışmasına neden olmaktadır.

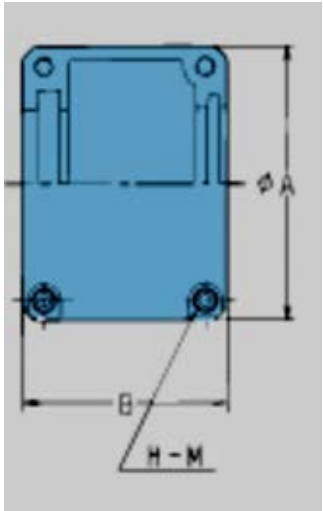

Model No	A	B	H-M	MALZEME	AĞIRLIK
KC 3812K	59	61	4-M5	ALUMİNYUM DÖKÜM	0,19
KC 4012K	75	75	4-M6		0,33
KC 4014K	84				0,38
KC 4016K	92				0,41
KC 5014K	101	85			0,50
KC 5016K	111				0,58
KC 5018K	122				0,66
KC 6018K	142	106	4-M8		0,96
KC 6022K	167				1,30
KC 8018K	186	130			2,00
KC 8022K	220				2,50
KC 10020K	250	148			3,70

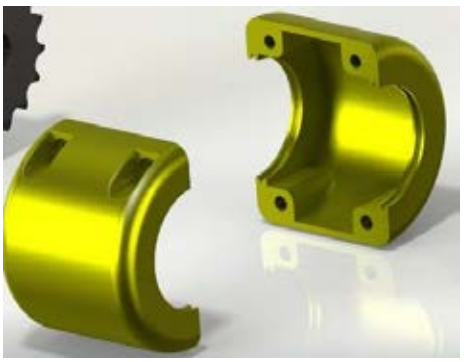

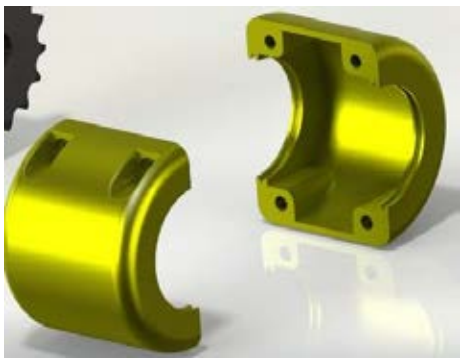

KC KAPLİNLERİN MONTAJ EDİLMESİ

FİGUR 1
Motor mili temizlenir. Kama yuvasına kama yerleştirilir. Kaplinin tek tarafı takılır ve motor miline hizalanır.

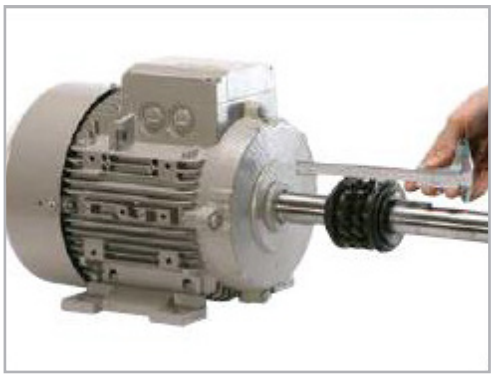

FİGUR 2
Şaft kısmına da motor kısmına uygulanan sistem uygulanır ve kaplin hizlaması yapılır

FİGUR 3
Hizalanan kapline zincir dolandırılır ve kilit takılır

FİGUR 4
Gres yağ doldurularak muhafaza kapak kapatılır.

HRC KAPLİNLER / HRC Couplings

HRC kaplinler, yıldız kaplinlerden daha yüksek bir yük kapasitesine sahip olan ve bakım gerektirmeyen orta darbe yüklerini karşılayacak,-küçük titreşimleri sönümleyecek ve anlık olarak ortaya çıkabilecek kaçıklıkları dengeleyecek şekilde tasarlanmıştır.Yanmaya dayanıklı ve antistatik özellikleriyle beraber korozyon direncini attırmak için fosfat kaplanmış elemanlara sahip olan HRC kaplinleri,düşük maliyetli,genel amaçlı bir ara bağlantılı esnek kaplin talebini karşılamak için kolay ve hızlı montaj için klavuz delikli ölçüsünde işlenmiş ve konik burçlu (''F'' veya ''H'' tipi bağlantılı) olarak satışa sunulmaktadır.

HRC kaplinler,eksenel olarak 0,5,açısal olarak 1,7 mm tesadüfi hızlanmalara izin verirler,şok yüklerini emerler ve küçük genlikleri titreşimleri hafifletirler.

Bu yarı elastomerik kaplinler genel amaçlı uygulamalar için dizayn edilmiştir ve Konik burç vasıtasıyla hızlı ve kolay montaja izin verir. Dış çaplar, basit düz kenar yöntemleriyle hizalanmaya izin vermek için tamamen işlenmiştir.

Dengeleme kalitesi,kalite aralığı G10 dahilinde DIN-ISO 1940 standartlarına göre uyumludur.

HRC Kaplinleri,şanzıman kamının kırılma torkuna kadar emniyetlidir ve böylece mümkün olan en yüksek seviyede işletme güvenilirliği sağlar. Kavramanın esnekliği sayesinde darbeler,dönme titreşimleri ve gürültüler etkili bir şekilde azaltılır.Radyal,eksenel ve açısal hareketlerin telafi edileceği şekilde boyutlandırılmıştır.

HRC Kaplinler,mekanik mühendislik alanında ve motor ile tahrik edilen makine arasında güvenilir bir şaft bağlantısının gerekli olduğu her yerde kullanılır

TEMEL ÖZELLİKLERİ

- Mevcut en basit,en kolay montaj imkanı sunar,
- Düz kenarlı ve işlenmiş dış çapları kullanarak hizalama ve montaj kolaylılığı,
- Tesadüfen haksız yere hizalanmaya izin verir,
- Düşük maliyetle istisnai performans,
- Malzeme: EN-GJL-250 (GG-25),
- Aşınma direnci yüksek düzeyde,
- Kompakt tasarım,
- Düşük ağırlık, atalet düşük kütle momenti,
- Tork 3.150 Nm ye kadar,
- Güç oranları standart motor boyutlarıyla uyumludur,
- Pilot delikli tasarımı da mevcuttur,
- Halka dişli sertliği 80 ° Shore A teslim edilebilir,
- Sıcaklığa dayanıklı +80 ° C -20 °

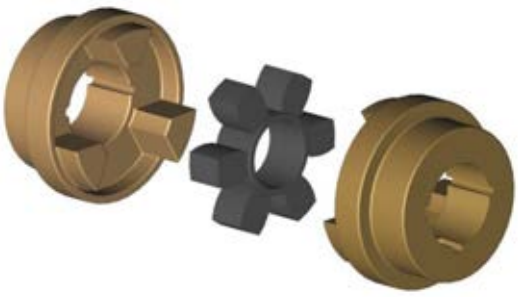

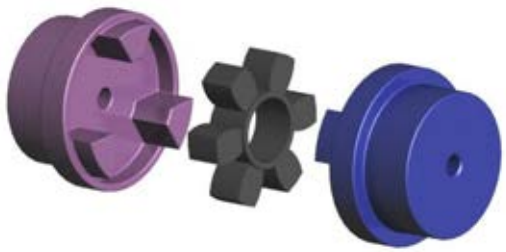

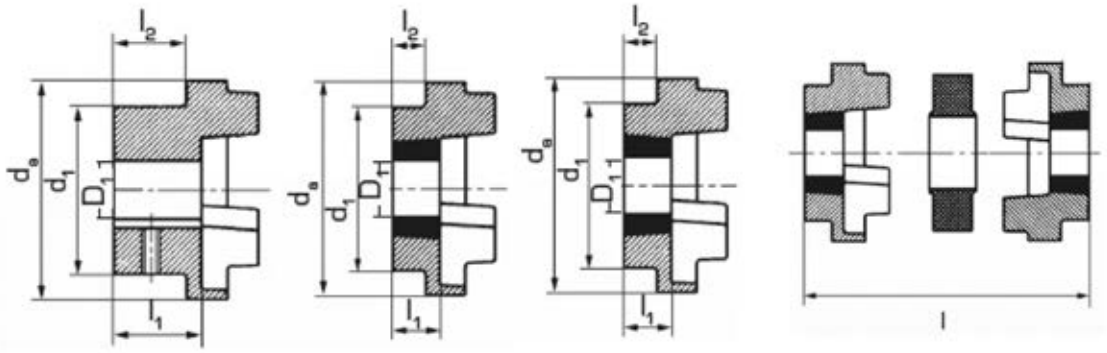

B TİP / B TYPE F TİP / F TYPE H TİP / H TYPE

ÖLÇÜ Size	B TİP / B TYPE				F - H TİP / F-H TYPE							Montaj Uzunluğu /Instalation length		
	D_1		l_1	l_2	BURÇ Bush	D_1		l_1	l_2	d_a	d_1	l		
	min. mm	max. mm	mm	mm		min. mm	max. mm	mm	mm	mm	mm	FF,FH,HH mm	FB,HB mm	BB mm
70	8	32	23,5	20	1008	10	25	22	20	70	60	65	65	65
90	10	42	30,5	26	1108	10	25	22	19,5	90	70	69,5	76	82,5
110	10	55	45,5	37	1610	14	40	25	18,5	110	100	82	100,5	119
130	15	60	47,5	39	1610	14	40	25	18	130	105	89	118	147
150	20	70	56,5	46	2012	14	50	32	23,5	150	115	107	133,5	160
180	25	80	70,5	58	2517	16	60	45	34,5	180	125	142	165,5	189
200	23	90	74	58	2517	16	60	45	39,5	200	125	153,3	183,8	214,3
230	25	100	90,5	77	3020	25	75	51	39,5	230	150	164,5	202	239,5
250	27	105	97	90	3020	25	75	51	51	250	150	186	224	262,5
280	30	115	105,5	90	3535	35	90	89	51	280	170	207,5	246,5	285,5

MOTOR GÜCÜ VE DEVİR SAYISINA GÖRE HRC KAPLİN SEÇİM TABLOSU

Devir Speed Rev/min	Kaplin Ölçüleri / Coupling Size									
	70	90	110	130	150	180	200	230	250	280
100	0,33	0,84	1,68	3,3	6,28	9,95	15,5	20,9	26,9	33
200	0,66	1,68	3,35	6,6	12,6	19,9	31	41,9	53,5	65
400	1,32	3,35	6,7	13,2	25,1	39,8	61,8	83,8	107,9	132
600	1,98	5,03	10,1	19,8	37,7	59,7	92,8	126	162	198
720	2,37	6,03	12,1	23,8	45,2	71,6	111,3	151	194,5	238
800	2,64	6,7	13,4	26,4	50,3	79,6	123,8	168	216	264
960	3,17	8,04	16,1	31,7	60,3	95,5	148,3	201	259	317
1200	3,96	10,1	20,1	39,6	75,4	119	185	251	323,5	396
1440	4,75	12,1	24,1	47,5	90,5	143	222,5	302	388,5	475
1600	5,28	13,4	26,8	52,8	101	159	247	335	431,5	528
1800	5,94	15,1	30,2	59,4	113	179	278	377	485,5	594
2000	6,6	16,8	33,5	66	126	199	309	419	539,5	660
2200	7,26	18,4	36,9	72,6	138	219	340	461	593,5	726
2400	7,92	20,1	40,2	79,2	151	239	371	503	615,5	-
2600	8,58	21,8	43,6	85,8	163	259	402	545	-	-
2880	9,5	24,1	48,3	95	181	286	431	-	-	-
3000	9,9	25,1	50,3	99	188	298	-	-	-	-
3600	11,9	30,1	60,3	118	226	-	-	-	-	-
	MOTOR GÜÇLERİ (KW)/ POWER (KW)									

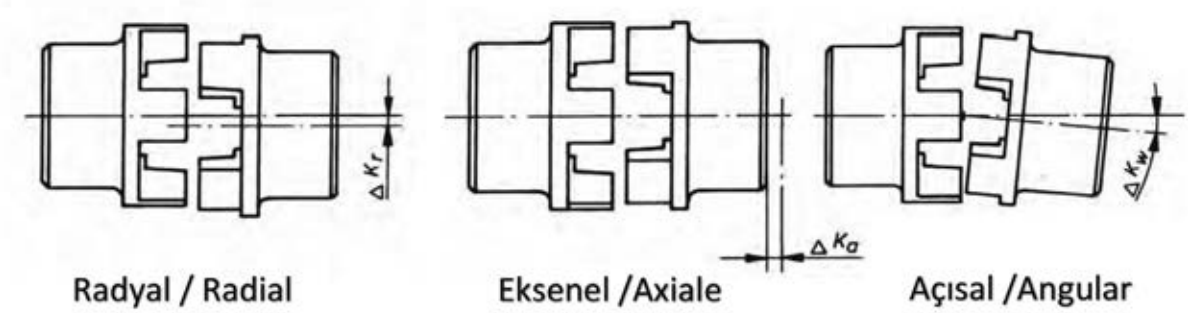

ÖLÇÜ Size	Max. Döndürme Hızı Max. Rotational speed	TORK Torque (Nm)		Max. Mil Hizalama Max. Shaft misalignment		
		Max.	Nominal	radyal	eksenel	açısal
70	8100	31	72	0,3	+0,2	1
90	6500	80	180	0,3	+0,5	1
110	5200	160	360	0,3	+0,6	1
130	4100	315	720	0,4	+0,8	1
150	3600	600	1500	0,4	+0,9	1
180	3000	950	2350	0,4	+1,1	1
200	2800	1550	3700	0,5	+1,2	1
230	2600	2000	5000	0,5	+1,3	1
250	2400	2700	6450	0,5	+1,5	1
280	2200	3150	7200	0,5	+1,7	1

A TİP CİVATALI KAPLİN

Elastik parçalar ile birlikte dört parçadan oluşmuştur. 1-Erkek çember, 2-Erkek Takoz ile imbus cıvatalarla birleştirilerek kaplinin Erkek (3) tarafını oluşturur. Dişi (4), içerisine yerleştirilen elastik parçalar (6) ile birlikte Erkek ile birleştirilerek Komple Kaplini (5) oluşturur.

Erkek Parçanın iki parçadan imal edilmesi sebebiyle, tahrik eden ve edilen mekanizmalar yerinden oynatılmadan ve kaplin monte edildiği milden sökülmeden, sadece erkek parça civatalarından sökülüp ayrıldığında, elastik parçaların değiştirilme olanağı vardır. Bu özellik, bakım süresini çok kısaltacağı gibi tekrar kaplin ayarı yapılmasına da gerek yoktur. Çalışma esnasında Elastik Parçalar (6) kapalı ortamda olduğundan bozulmaları gözlenemez, dolayısıyla çalışma şartları göz önünde bulundurulup periyodik olarak kontrol edilmeli (bkz. Elastik Ara Parçaların Kontrolü), bozulma varsa değiştirilmelidir. Aksi halde vibrasyon, güç kaybı ve başka arızalara sebebiyet verebilir. Elastik ara parçalar tamamen tahrip olduğunda kaplin yapısı itibarı ile metal metale çalışacağından kısa süreli "ACiL" kullanıma müsaade eder ancak bu kullanım ayakların kırılmasına ve kaplinin de hasar görmesine sebep olabilir.

1-Erkek Çember

2-Erkek Takoz

3-Erkek Parça

4-Dişi Parça

5-Komple Kaplin

6-Lastik

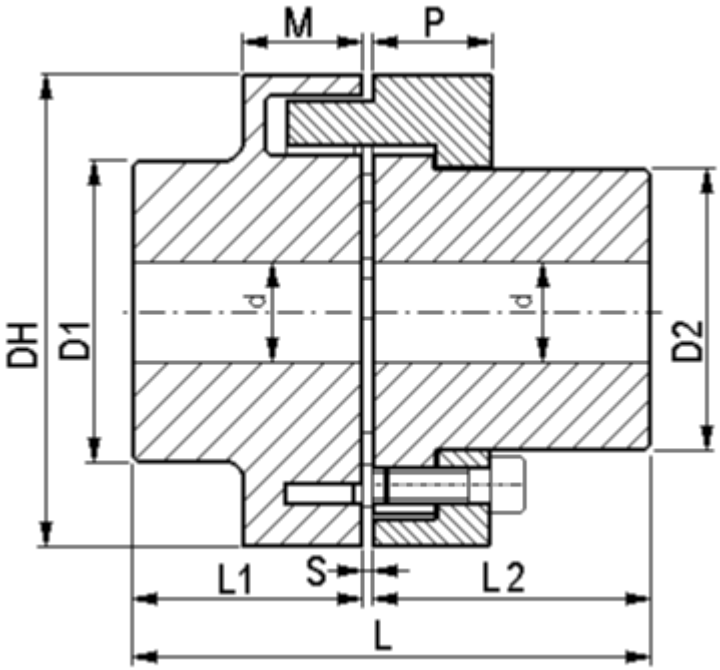

TİP	Nominal Moment TKN (Nm)	Ortalama Ağırlık (Kg)	ÖLÇÜLER (mm)												
			d		DH	D1	D2	L1	L2	M	P	S	L	Cıvata Ölçüleri	Cıvata
			min	max											
A 110	110	4,9	18	38	110	70	65	54	66	28	28	2-4	122	M8X30	6
A 125	195	6,9	20	45	125	80	75	58	76	30	31	2-4	136	M8X30	6
A 140	305	9,7	22	50	140	95	85	62	82	34	34	2-4	146	M8X35	6
A 160	490	13	22	58	160	108	95	68	84	39	36	2-6	154	M8X35	7
A 180	730	18,9	22	65	180	125	110	74	94	42	42	2-6	170	M8X40	8
A 200	1075	25,1	22	75	200	134	125	84	102	47	43	2-6	188	M10X40	8
A 225	1515	34,8	22	85	225	143	135	92	105	52	45	2-6	199	M10X45	8
A 250	2145	45,6	22	95	250	165	145	102	118	60	46	3-8	223	M12X50	8
A 280	3035	60,8	50	100	280	185	165	122	120	65	46	3-8	245	M14X45	8
A 315	3850	78,3	50	105	315	200	165	132	126	73	47	3-8	261	M16X45	9
A 350	5400	108	60	110	350	230	180	140	140	75	55	4-8	284	M16X50	9
A 400	7210	153	70	120	400	250	205	164	145	88	59	4-8	313	M16X55	9
A 450	9450	241	80	125	450	280	225	190	192	100	90	5-10	387	M16X80	9
A 520	14840	362	90	150	520	315	265	215	210	110	95	5-10	430	M16X90	12

B TİP AYAKLI KAPLİN

B tipi kaplinler içlerine yerleştirilmiş Elastik ara parçalar (3) ile birlikte Dişi (1) ve Erkek (2) parçadan oluşmaktadır. Fiyat olarak ekonomiktir. Milin bağlandığı göbek büyük çaplıdır ve miller arası mesafenin dar olduğu yerde kullanılmaya çok uygundur. Elastik parçalar kapalı ortamda olduğundan bozulmaları gözlenemez dolayısıyla çalışma şartları göz önünde bulundurulup periyodik olarak kontrol edilmeli (bkz. Elastik Ara Parçaların Kontrolü), bozulma varsa değiştirilmelidir. Elastik parçaları değiştirmek için bir tarafı komple sökmek gerekir. Elastik ara parçalar tamamen tahrip olduğunda kaplin yapısı itibarı ile metal metale temas edeceğinden kısa süreli "ACiL" kullanıma müsaade eder ancak bu kullanım ayakların kırılmasına ve kaplinin de hasar görmesine sebep olabilir.

1- Dişi

2- Erkek

Komple Kaplin

Elastik Ara Parçalar:

Kullanılan standart elastik ara parçalar 75 Shore A sertliğinde ve tabii kauçuktan imal edilmekte olup Normaleks olarak isimlendirilmiştir. Bunun dışında daha yumuşak olan 70 Shore A sertliğinde Nitroleks ve daha sert olan 90 Shore A sertliğinde Polileks ara parçalı olarak temin edilebilir. Standart Elastik Ara Parça dışında diğer Elastik Ara Parçaların kullanımında Nominal burulma değerinin değişeceği göz önünde tutulmalıdır

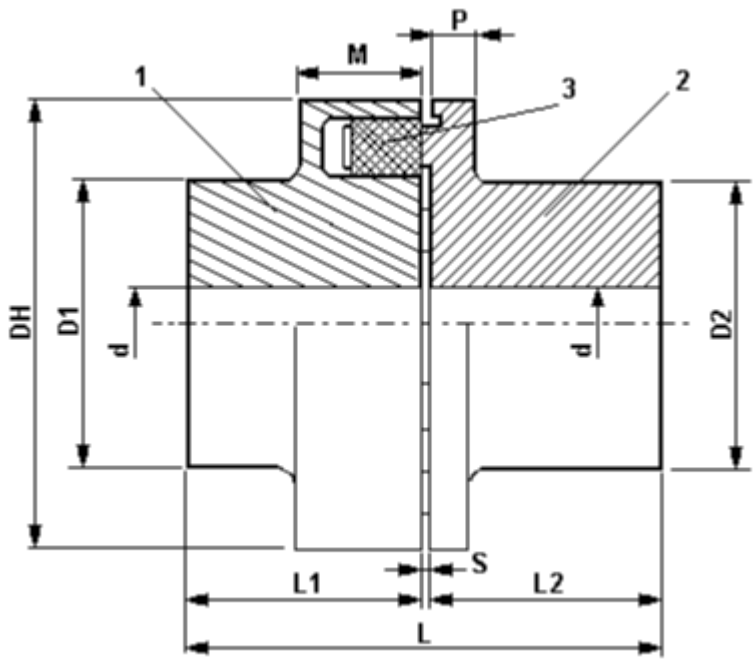

TiP	Nominal Moment TKN(Nm)	Ortalama Ağırlık (Kg)	ÖLÇÜLER (mm)										
			d		DH	D1	D2	L1	L2	M	P	S	L
			Min	Max									
B 068	15	1,1	14	24	68	45	45	37	38	22	8	2-4	77
B 080	35	1,6	14	30	80	49	50	43	44	23	8	2-4	89
B 095	65	2,6	18	42	95	59	60	50	50	26	9	2-4	102
B 110	110	4	18	48	110	70	70	54	55	28	10	2-4	111
B 125	195	5,5	20	55	125	80	83	58	58	30	11	2-4	118
B 140	305	7,65	22	60	140	95	95	62	58	34	12	2-4	122
B 160	490	11	22	65	160	108	108	68	64	39	13	2-6	134
B 180	730	15,8	22	75	180	125	114	74	76	42	16	2-6	152
B 200	1075	20,8	22	85	200	134	125	84	82	47	17	2-6	168
B 225	1515	27,5	22	90	225	143	130	92	92	52	18	2-6	186
B 250	2145	37,8	22	100	250	165	145	102	102	60	21	3-8	207
B 280	3035	55	50	110	280	185	170	122	115	65	23	3-8	242
B 315	3850	78,5	50	115	315	200	178	132	148	73	25	4-9	280

H TİPİ KAPLİNLER

H Tipi kaplinlerin değişik boylardaki uzatma ara parçalı şeklidir. Aynı çaptaki kaplinler değişik boylarda uzatma ara parçalı olarak imal edilebilir. Kaplinin bağlanacağı millerin birbirinden uzak olduğu sistemlerde kullanılır.

H Tipi kaplinler 5 parçadan meydana gelmektedir.

1- Dişi 2- Erkek 3- Uzatma ara parça 4- Takoz 5- Lastik

Uzatma ara parçanın bir tarafına Takoz, diğer tarafına Erkek parça imbus cıvatalar ile monte edilir.

Lastikler dişi parçadaki yuvalarına yerleştirildikten sonra meydana gelen iki ana parça birleştirilerek komple kaplin oluşturulur.

Dişi

Erkek

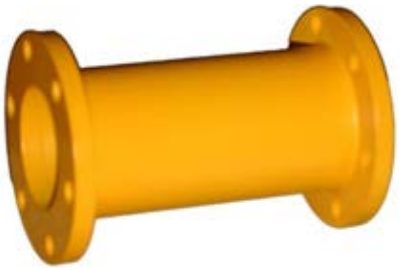

Ara Parça

Takoz

Lastik

Komple Kaplin

Elastik Ara Parçalar :

Kullanılan standart elastik ara parçalar 70 Shore A sertliğinde ve suni kauçuktan imal edilmekte olup Nitroleks olarak isimlendirilmiştir. Bunun dışında 75 Shore A sertliğinde Normaleks ve 90 Shore A sertliğinde Polileks ara parçalı olarak temin edilebilir. Standart Elastik Ara Parça dışında diğer Elastik Ara Parçaların kullanımında Nominal burulma değerinin değişeceği göz önünde tutulmalıdır.

H Tipi Kaplin Ölçüleri:

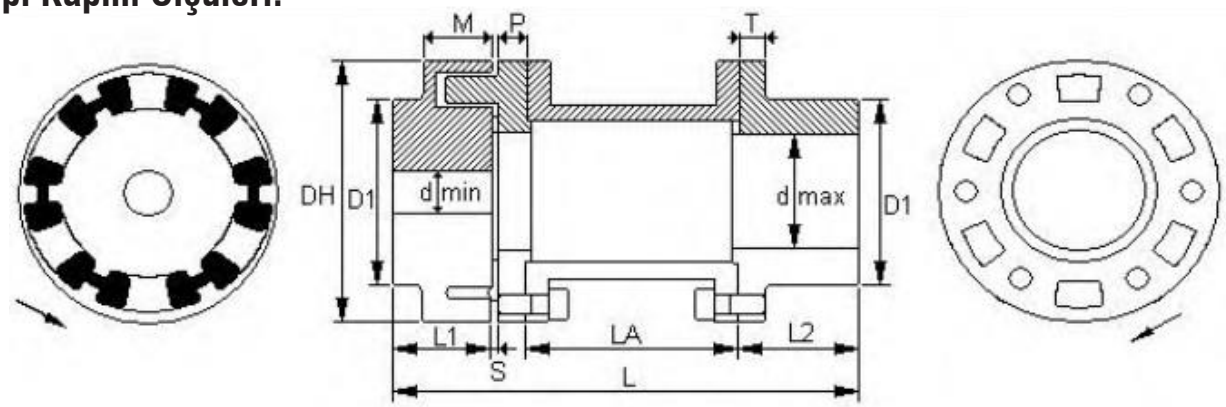

TİP	Nominal Moment TKN (Nm)	Ortalama Ağırlık (Kg)	ÖLÇÜLER (mm)											Cıvata Ölçüleri	Cıvata Adedi
			d min	d max	DH	D1	L1	L2	M	P	T	S	LA		
H 80	35	2,6	10	30	80	50	30	43	21	10	10	5	87	M8x16	12
		2,84											127		
		2,95											140		
H 95	65	4,02	11	42	95	68	35	43	24	10	10	5	87	M8x16	12
													100		
		4,44											127		
													165		
													180		
H110	110	6	14	48	110	78	40	48	28	12	11	5	85	M8x20	12
													100		
		6,45											125		
													165		
		6,92											180		
H125	195	8,62	16	55	125	90	50	48	31	12	11	5	85	M10x20	12
													100		
		8,88											125		
		9,04											140		
													165		
													180		
H140	305	12,46	18	60	140	100	55	63	34	15	15	5	87	M10x25	12
		12,64											122		
		12,92											140		
		13,16											162		
													180		
H160	490	16,26	22	65	160	108	60	68	39	15	15	6	122	M10x25	14
													140		
		17,12											162		
													180		
H180	730	21,8	24	75	180	125	70	78	42	16	15	6	87	M10x25	16
		23,12											122		
		23,54											162		
		23,82											180		
H200	1075	29,9	28	85	200	137	80	88	47	16	16	6	120	M12x30	16
		31,08											158		
													228		
H225	1515	43,76	38	90	225	150	90	98	52	16	18	6	158	M12x30	16
		44											228		
		45											300		
H250	2145	55	48	100	250	163	100	108	57	20	19	8	228	M12x30	16

PERNOLU KAPLİNLER

Çok güçlü bir kaplin tipidir. Ağır sanayi, çimento fabrikaları, vinçler ve konveyörler için tercih edilen bir modeldir. Elastik parçaların aşınması dışarıdan gözlenebilir ve kaplin milden sökülmeden bozuk olan elastik parçalar değiştirilebilir. Büyük çaplı ve birbirine çok yakın miller üzerinde küçük çaplı kaplin kullanımına olanak tanır.

Elastik Ara Parçalar:

Elastik parçalar (Nitroleks) 70 ShA sertliğinde suni kauçuktan imal edilmekte olup, yağ ve akaryakıta dayanıklıdır.

Pernolar çelikten imal edilmiş olup korozyona karşı galvaniz kaplanmaktadır.

Pernolu Tip Kaplin Ölçüleri:

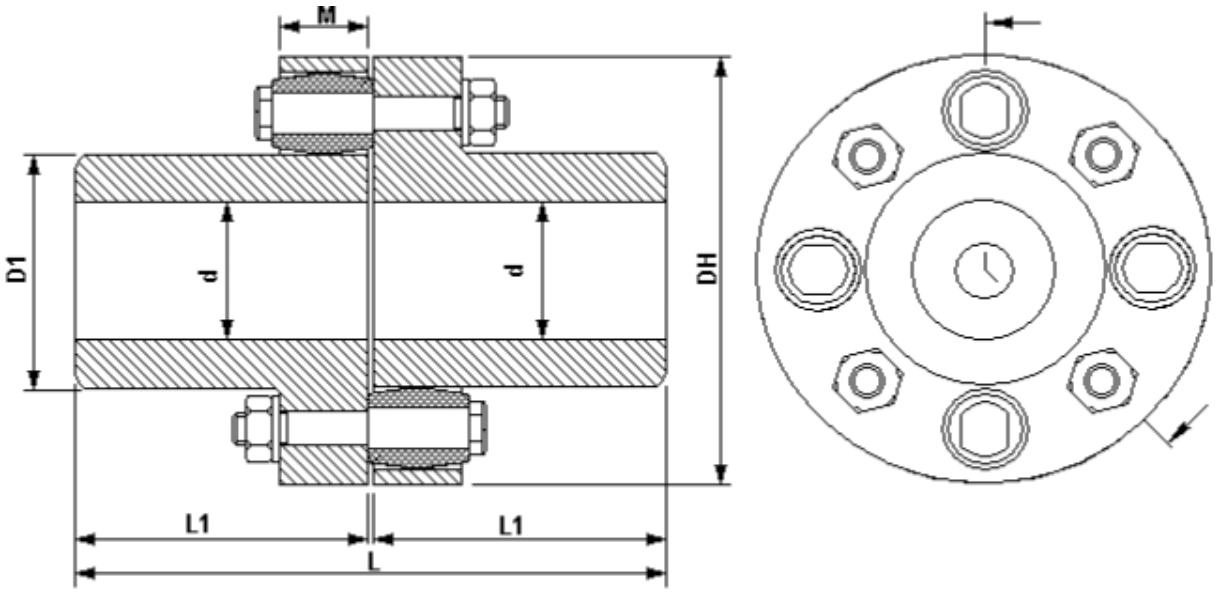

TİP	Nominal Moment TKN (Nm)	Ortalama Ağırlık (Kg)	ÖLÇÜLER (mm)							Perno Lastik ve Adedi
			d		DH	D1	L1	L	M	
			min	max						
P 094	125	3,4	11	33	94	50	60	122	18	6
P 125	230	7,8	14	40	125	68	80	162	24	8
P 172	800	17,5	19	55	172	94	100	202	30	8
P 198	1500	26,5	22	65	198	110	112	226	34	8
P 222	1850	34	24	70	222	122	125	252	38	10
P 252	2300	37,5	30	80	252	134	140	282	42	10
P 292	3600	50	39	90	292	158	155	313	48	10
P 320	4600	105	45	100	320	172	168	339	52	10

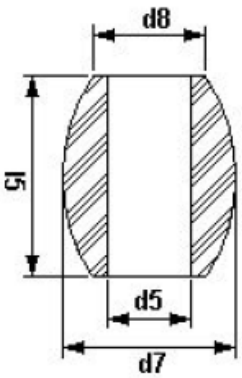

	d5	d7	d8	l5
P 094	9	18	14,5	20
P 125	12	24	20	28
P 172	17	34	28	36
P 198	19	38	31	40
P 222	22	44	34,5	46
P 252	26	52	44	50
P 292	30	60	51,5	58

Yıldız Tip Kaplinler:

En güçlü kaplin tiplerinden biridir. Karşılıklı iki adet erkek parçanın (1), bir adet yıldız şeklinde elastik ara parça (2) ile birleştirilmesinden oluşur. Elastik parça dışarıdan gözlenebildiği için bozulması durumunda hemen müdahale edilebilir. Vibrasyonun çok olduğu sistemlerde, elastik parçanın büyük kesitli olmasından dolayı güvenle kullanılabilir. Bakım işlemi için, elastik ara parçanın deforme olup olmadığını gözle kontrol etmek yeterlidir. Kaplinin ayakları tamamen işlendiği için boşluksuz çalışır.

Komple Kaplin

Tek Erkek Lastikli

Tek Erkek

Elastik Ara Parçalar:

Kullanılan standard elastik ara parçalar Ø 110 mm kadar 80 ShA sertliğinde polivinil termoplastikten imal edilen PVC (Pivileks) olup, Ø 110mm ve daha büyük çaplı olan kaplinlerde 75 ShA sertliğinde tabii kauçuktan imal edilen Normaleks kullanılmaktadır.

Ø 80mm ve daha büyük çaplı kaplinlerde 70 ShA sertliğinde suni kauçuktan imal edilen yağ ve akaryakıta dayanıklı Nitroleks, Ø 95mm ile Ø 180mm arası çaplarda olanlarda ise 90 ShA sertliğinde termoplastik poliüretandan imal edilen Polileks elastik ara parça kullanma seçenekleri de vardır.

Yıldız Tip Kaplin Ölçüleri:

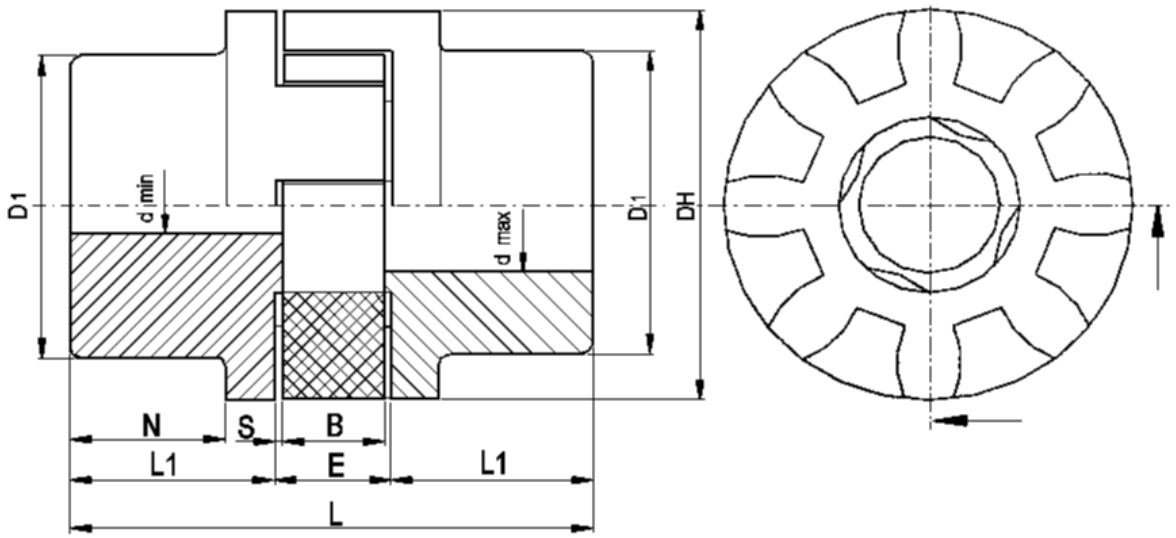

TİP	Nominal Moment TKN(Nm)	Ortalama Ağırlık (Kg)	ÖLÇÜLER (mm)									
			d		DH	D1	L1	N	B	S	E	L
			min	max								
Y 37	5	0,225	6	19	37	37	14	-	11	1,5	14	42
Y 55	9	0,835	8	22	55	41,3	31,7	23,3	14,6	2,5	19,6	83
Y 65	12	1,1	12	28	65	48	29,5	18	17	2	21	80
Y 80	30	2,5	14	38	80	60	50	37	19	3	25	125
Y 95	61	3,1	14	42	95	75	50	37	22	3	28	128
Y 110	107	5,9	15	48	110	85	57	42	26	2	30	144
Y 125	191	9	15	55	125	100	66	52	30	2	34	166
Y 140	302	10,4	15	65	140	102	71	56	34	3	40	182
Y 160	478	17	17	75	160	122	79	63	42	3	48	206
Y 180	724	21,1	20	84	180	126	86	67	44	4	52	224
Y 200	1072	28,1	20	90	200	136	100	77	44	5	54	254
Y 225	1512	38,1	20	100	225	145	112	85	45	4	53	277
Y 250	2143	48	20	110	250	160	117	89	46	3	52	286
Y 300	3750	85,25	25	135	300	196	245	118	50	4	52	490

DK HİDROLİK KAPLİNLER:

İki adet aynı yapıda çelik dişli ve bir adet poliamid kovandan oluşur.Hidrolik pompaların favori kaplinidir.Sık dişleri sayesinde büyük montaj kolaylığı sağlar.Vibrasyona uygun değildir,poliamid kovan sert yapıdadır ve vibrasyonu motora iletir.Radyal,açısal eksen kaymaların olduğu sistemlerde kullanılabilir.Yüksek devirde moment iletimine olanak tanır.Sistemde oluşabilecek bir arıza ve sıkışma durumunda elastik parça (Kovan) kırılarak sigorta görevi yapar,sistem durur.Kaplinin diğer parçalarına zarar gelmez.Sistemdeki arıza giderildikten sonra kovan değiştirilerek tekrar çalışabilir.

Teknik Özellikler

- Montajı kolay olup her iki yönde çalışabilir.
- Yatay ve dikey olarak monte edilebilir.
- Poliamid kısım hidrolik yağ, gresler, sıvı yakıtlar, alkoller ve esterler ile kimyasal ajanlara karşı dayanıklı olup +80°C ile +100°C sıcaklıklarda görev yapabilirler.
- Eksenel kaçıklık (en çok) 1mm., açısal kaçıklık 4° dir.
- Çelik dişli parçalar, galvanize edildiğinden pasl anmaya karşı korunmuştur.

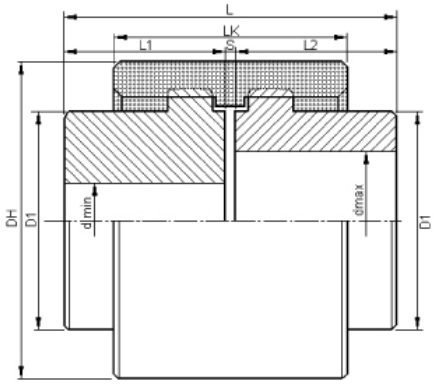

TİP	Nominal Moment TKN (Nm)	Ortalama Ağırlık	Ölçüler								Diş Adedi
			d min	d max	DH	D1	L1	LK	S	L	
DK 14	8	0,050	6	14	40	25	23	30	4	50	20
DK 24	20	0,450	11	24	54	36	26	37	4	56	27
DK 28	33	1,015	13	28	66	44	40	39	4	84	36
DK 32	45	1,325	13	32	76	50	40	48	4	84	38
DK 38	60	1,760	14	38	83	58	40	48	4	84	37
DK 42	75	2,030	14	42	88	60	42	50	4	88	39
DK 48	100	3,015	14	48	100	68	50	50	4	104	42
DK 55	140	5,525	18	55	122	83	60	64	4	124	48
DK 60	183	8,130	18	60	140	92	70	72	4	144	55

Özel Dişli Kaplin Ölçüleri

TİP	Nominal Moment TKN (Nm)	Ortalama Ağırlık	Ölçüler								Diş Adedi
			d min	d max	DH	D1	L1	LK	S	L	
DK 28	33	1,030	13	28	66	44	40	39	4	84	34
DK 42	75	2,025	14	42	88	60	42	50	4	88	44
DK 55	140	5,520	18	55	122	83	60	64	4	124	45

PARÇA NO		İç Çap Min	İç Çap Max	Dış Çap	Boy	Max.Tork (Nm)	Max.Hız (rpm)
SJC14C-RD	GS 07	3	5	14	22	4	22000
SJC20C-RD	GS 09	4	8	20	30	10	11000
SJC25C-RD	GS 12	5	10	25	32,5	20	10000
SJCB30C-RD	GS 14	6	14	30	44	28	10000
SJCB40C-RD	GS 19	8	18	40	66	36	8500
SJC55C-RD	GS 24	12	28	55	78	120	6500
SJC65C-RD	GS 28	15	35	65	90	360	5500
SJC80C-RD	GS 38	15	45	80	114	640	4500
SJC100C-RD	GS 42	20	60	100	140	1200	3500

PARÇA NO	İç Çap Min	İç Çap Max	Dış Çap	Boy	Max.Tork (Nm)	Max.Hız (rpm)
SDWB-22 C	3	8	22,2	27	2,2	10000
SDWB-31 C	5	14	31,8	38,5	6	8500
SDWB-42 C	6	17	42,5	44,2	12	8000
SDWB-47 C	8	20	47,0	51,3	20	7500
SDWB-54 C	10	25	54,0	52	44	7000
SDW-90 C	20	45	94,5	98	300	6000

PARÇA NO	İç Çap Min	İç Çap Max	Dış Çap	Boy	Max.Tork (Nm)	Max.Hız (rpm)
SHDS-56C	10	25	56	44,2	60	7700
SHDS-66C	15	32	66	56,5	120	7000
SHDS-88C	20	45	88	69,5	200	6000
SHDW-56C	10	25	56	60,5	60	7700
SHDW-66C	15	32	66	80	120	7000
SHDW-88C	20	45	88	99,2	200	6000

PARÇA NO	İç Çap Min	İç Çap Max	Dış Çap	Boy	Max.Tork (Nm)	Max.Hız (rpm)
SOH-16C	3	6	16	21	2	8000
SOH-20C	4	8	20	22,5	3	7000
SOH-25C	5	10	25,5	32	5	6000
SOH-32C	6	15	32	45	14	4800
SOH-43C	8	19	43	52	30	4000
SOH-53C	10	25	53	58	50	3400
SOHM-70C	18	35	73	77	130	3000

BOŞLUKSUZ SERVO KAPLİNLER
COUPLINGS

TIME POWER®

PARÇA NO	İç Çap		Dış Çap	Boy	Max.Tork (Nm)	Max.Hız (rpm)
	Min	Max				
SRBM-12 C	3	5	12,7	14	0,4	20000
SRBM-16 C	3	6	16,0	16	0,8	20000
SRBM-19 C	4	8	19,1	17	1,2	19000
SRBM-22 C	5	10	22,2	20	2	17000
SRBM-26 C	5	12	26,2	23	3	15000
SRBM-32 C	6	15	31,8	30	5,2	10000

PARÇA NO	İç Çap		Dış Çap	Boy	Max.Tork (Nm)	Max.Hız (rpm)
	Min	Max				
SRB-12 C	3	5	12,7	19	0,4	12000
SRB-16 C	3	6	16,0	21,5	0,8	10000
SRB-19 C	4	8	19,1	23	1,2	8000
SRB-22 C	5	10	22,2	26,5	2	7000
SRB-26 C	5	12	26,2	31,4	3	6000
SRBA-32 C	8	15	31,8	39	5,2	5000
SRBA-39 C	10	19	39,0	43	13	4000
SRBA-49 C	12	20	49,0	63,5	26	3300
SRBA-60 C	15	25	60,0	76,2	48	2600

PARÇA NO	İç Çap		Dış Çap	Boy	Max.Tork (Nm)	Max.Hız (rpm)
	Min	Max				
SRG-16 C	3	6	16	16	0,6	9500
SRG-20 C	4	10	20	20	1	7000
SRG-25 C	5	12	25	25	2	6000
SRG-32 C	6	15	32	32	4	4700
SRG-43 C	10	22	43	41	9	4000
SRG-53 C	12	24	53	51	22	3000

PARÇA NO	İç Çap		Dış Çap	Boy	Max.Tork (Nm)	Max.Hız (rpm)
	Min	Max				
SRGL-16 C	3	6	16	22,5	0,8	9000
SRGL-20 C	4	10	20	24	1,2	7000
SRGL-25 C	5	12	25	35	2,4	6000
SRGL-32 C	6	15	32	40	4,8	4500
SRGL-43 C	10	22	43	52	10	3800
SRGL-53 C	12	24	53	66	24	2800

PARÇA NO	İç Çap		Dış Çap	Boy	Max.Tork (Nm)	Max.Hız (rpm)
	Min	Max				
SCJB-20 C	4	8	20	26,5	1	5000
SCJB-25 C	5	10	25	33,5	2	5000
SCJB-32 C	6	14	32	43	4	4500

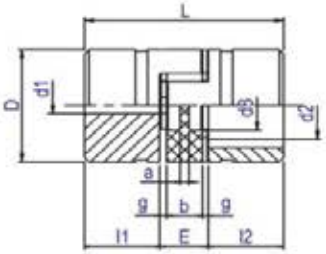

KAPLİN	ÖLÇÜLER - mm				Tork Nm	Maks.D evir
	d1-d2	D	L	l_1 / l_2		
GS 09	4-9	20	30	10	5	22500
GS 12	4-12	25	34	11	9	15000
GS 14	6-14	30	35	11	12.5	12700
GS 19	6-24	40	66	25	17	9550
GS 24	8-28	55	75	30	60	6950
GS 28	10-38	65	90	35	160	5850
GS 38	12-45	80	114	45	325	4750
GS 42	14-55	95	126	50	450	4000
GS 48	15-62	105	140	56	525	3600

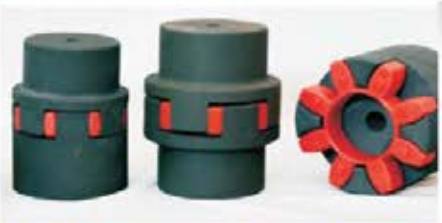

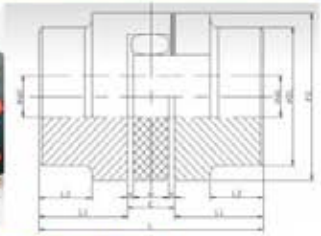

KAPLİN (Çelik)	ÖLÇÜLER - mm				Tork Nm	Maks.D evir
	d1-d2	D	L	L_1/L_2		
GR 19	6-24	41	66	25/20	17	16700
GR 24	9-28	56	78	30/24	60	12100
GR 28	10-38	66	90	35/28	160	10100
GR 38	12-48	80	114	45/37	325	8300

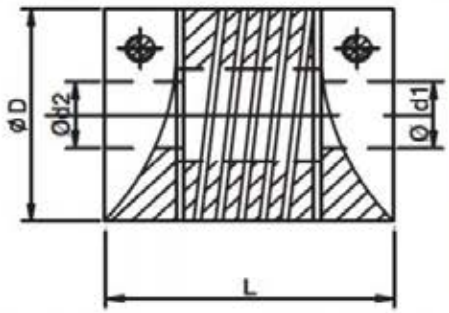

PARÇA NO	ÖLÇÜLER - mm			TORK Nm	Max.Şaft Kaçıklığı	
	d1-d2 Min.-Max.	D	L		Yatay /Dikey mm	Derece
AF 14	2-4	14	20	0.5	0.15	3
AF 16	3-6	16	24	0.6	0.15	3
AF 20	4-10	20	28	1.4	0.20	5
AF 25	5-11	25	32	2.5	0.20	5
AF 32	8-12	32	40	7	0.25	5
AF 35	10-17	35	40	8.5	0.25	5
AF 40	11-20	40	50	11	0.25	5
AF 50	12-25	50	60	25	0.25	5

BOŞLUKSUZ SERVO KAPLİNLER
COUPLINGS

TECNAMIC TIME POWER®

PARÇA NO	MUADİL NO	İç Çap		Dış Çap	Boy	Max.Tork (Nm)	Max.Hız (rpm)
		Min	Max				
EKL 5	GS 9-12	4	12,7	25	26	18	22000
EKL 10	GS 14	4	16	32	32	25	20000
EK2/20	GS 19	5	25	42	66	34	19000
EK2/60	GS 24	8	32	56	78	120	14000
EK2/150	GS 28	10	36	66,5	90	320	11500
EK2/300	GS38-42	12	45	82	114	650	9500
EK2/450	GS 48	15	60	102	126	1060	8000
MK2/45	Toolflex 16	5	16	32	46	4,5	10000
MK2/100	Toolflex 20	8	24	40	60	10	10000
BKL30	Toolflex 30	11	32	56	68	30	10000
BKL60	Toolflex 38	18	35	66	79	60	10000
BKL80	Toolflex 45	16	42	82	92	80	10000
BKL150	Toolflex 45	20	42	82	92	150	10000

MİL KAPLİNLER:

Birleştirilen miller birbirine tam olarak boşaltılmış olmalıdır. Farklı çaplarda kuplaj milleri kullanırken, daha kalın mil ucu ince tavan ucu çapına indirgenmesini öneririz. Bu mümkün değilse, daha büyük mil çapına karşılık gelen model, daha az delikli (B şekli) kullanılır. Kelepçe kaplinleri sacdan (şekil AS; BS veya CS) yapılmış bir koruyucu gövde ile de teslim edilebilir. Tüm kelepçe kaplinleri, DIN 6885/1 ile uyumlu tüy yivli oluklu olarak tasarlanmıştır.

Teknik Özellikler

- Kolay monte edilebilir
- Malzemeler: EN-GJL-250 ve GS-45
- 80.000 Nm'ye kadar tork aralığı
- 220 mm'ye kadar delik çapları (stokta ø 125'e kadar)
- Debriyajlar, DIN 6885/1'e uygun tüy anahtar yiv ile hazır hale getirilir

Teslim edilebilecek modeller:

- Yatay düzen: Aynı çapa sahip mil uçları için A şekli (stoktan teslim alınmıştır) Çeşitli çaplara sahip mil uçları için B şekli
- Dikey düzenleme: DIN 28134'e uygun süspansiyon yaylı şekil A , DIN 115 BI ile uyumlu ekleme halkalarına sahip C Şekil C. 2

Kelepçe kavramaları, radyal veya eksenel yüklerin yanı sıra darbe şoklarına bile dayanabilen sağlam ve güvenilir mil bağlantılarıdır. Birbirlerine vidalanan iki kovan sayesinde, kuplajların monte edilmesi çok kolaydır ve bu nedenle seriler halinde olan şaftlar için (örneğin şanzıman milleri) çok uygundur.

CLAMP COUPLINGS DIN 115 / Form A

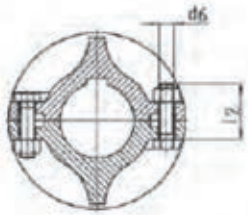

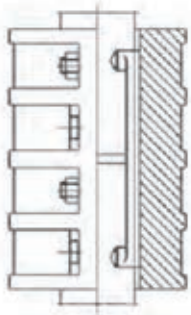

Size	Tolerance[2]	Torque T_{max} Nm		Max. roational speed n_{max} rpm		Moments of inertia kgm²		Weight kg		d_3	l
d_1		EN-GJL	GS	EN-GJL	GS	EN-GJL	GS	EN-GJL	GS	mm	mm
20	V 7	25	63	1700	1700	0,00093	0,0010	1,9	2,1	85	100
25	V 7	40	100	1500	1500	0,0034	0,0037	4,5	4,9	100	130
30	V 7	60	160	1500	1500	0,0034	0,0036	4,2	4,5	100	130
35	V 7	80	200	1420	1420	0,0066	0,0071	6,5	7,0	110	160
40	V 7	100	250	1420	1420	0,0065	0,0070	6,2	6,7	110	160
45	V 7	125	315	1350	1350	0,011	0,012	8,5	9,2	120	190
50	V 7	150	400	1300	1300	0,014	0,016	9,0	9,7	130	190
55	U 7	500	1600	1200	1200	0,026	0,028	13	14	150	220
60	U 7	850	1800	1200	1200	0,025	0,027	12,5	13,5	150	220
65	U 7	1250	2000	1120	1120	0,051	0,055	18,5	20	170	250
70	U 7	1700	2240	1120	1120	0,050	0,054	17	18	170	250
75[1]	U 7	2000	3150	1060	1060	0,107	0,116	28	30	190	280
80	U 7	2500	3550	1060	1060	0,106	0,114	27	29	190	280
90	U 7	3800	5000	1000	1000	0,203	0,219	41	44	215	310
100	U 7	5400	8000	920	920	0,399	0,431	63	68	250	350
110	U 7	7500	10000	920	920	0,467	0,505	70	76	250	390
120	U 7	11000	16000	870	870	0,771	0,832	96	104	275	430
125	U 7	11000	16000	870	870	0,759	0,820	93	100	275	430
140	U 7	15000	22400	800	800	1,63	1,76	160	173	325	490
160	U 7	23000	31500	750	750	2,84	3,07	255	275	365	560
180	U 7	32000	40000	690	690	5,42	5,86	320	346	420	630
200	U 7	40000	56000	630	630	12,02	12,98	550	594	500	700
220[1]	U 7	50000	80000	580	580	30,78	33,24	840	907	540	770

> 1) Not included in DIN 115
2) Hole tolerance field for shaft tolerance ISO h9

CLAMP COUPLINGS DIN 115 / Form A

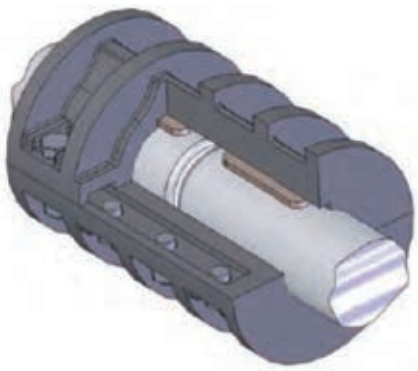

Size	Hexagon-head fitting bolts to DIN EN ISO 4014		Feather key length	Suspension key axial load max. kN
d_1	d_4 l_2	Anzahl		
20	M 10 x 30	4	-	-
25	M 12 x 40	4	-	5
30	M 12 x 40	4	-	5
35	M 12 x 50	6	-	8
40	M 12 x 50	6	-	12
45	M 12 x 50	6	-	16
50	M 12 x 50	6	-	16
55	M 16 x 55	6	100	20
60	M 16 x 55	6	100	24
65	M 16 x 55	6	100	24
70	M 16 x 55	6	110	30
75[1)]	M 16 x 60	8	125	37
80	M 16 x 75	8	125	37
90	M 16 x 90	8	140	42
100	M 20 x 90	8	160	55
110	M 20 x 90	8	160	55
120	M 24 x 90	10	200	70
125	M 24 x 90	10	200	70
140	M 27 x 110	10	200	90
160	M 27 x110	12	250	110
180	M 27 x 130	12	280	-
200	M 30 x 140	12	320	-
220[1)]	M 36 x 150	12	360	-

> 1) Not included in DIN 115

CLAMP COUPLINGS DIN 115 / Form C

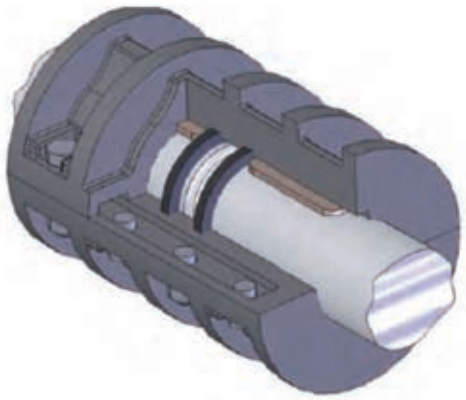

Size	Hexagon-head fitting bolts to DIN EN ISO 4014		Feather key length	Maximum lateral load on insert ring kN
d_1	d_4 l_2	Anzahl		
25	M 12 x 50	6	56	12
30	M 12 x 50	6	56	17
35	M 12 x 50	6	70	23
40	M 12 x 50	6	70	30
45	M 16 x 55	6	80	36
50	M 16 x 55	6	80	45
55	M 16 x 55	6	90	53
60	M 16 x 55	6	90	62
65	M 16 x 60	8	100	72
70	M 16 x 60	8	100	82
75[1)]	M 20 x 75	8	110	92
80	M 20 x 75	8	110	105
90	M 20 x 90	8	125	135
100	M 24 x 90	8	140	165
110	M 24 x 90	10	160	200
120	M 27 x 110	10	180	250
125	M 27 x 110	10	180	250
140	M 27 x 110	12	200	310
160	M 27 x 130	12	220	400
180	M 30 x 140	12	250	500
200[1)]	M 36 x 150	12	280	600

> 1) Not included in DIN 115

Standart kaplin (FW / FNW)

Esnek Tecnamic Hadeflex kaplini, model F, burulmaya karşı esnek bijon bağlantıları için esnek elemanlara sahip, emniyetli olmayan bir çene bağlantısıdır.Takılıdır ve hizalama doğruluğundan herhangi özel bir talep oluşturmaz. Dengeleme kalitesi, kalite aralığı G 16 dahilindeki DIN-ISO 1940 ile uyumludur.

Kavramanın esnekliği sayesinde darbeler, dönme titreşimleri ve gürültüler etkili bir şekilde azaltılır. Esnek elemanlar olan paketler, kaplinin iki yarısı arasındaki radyal, eksenel ve açısal hareketlerin telafi edilebileceği şekilde boyutlandırılmıştır. 80 ° Shore A sertliğinde teslim edilebilirler ve aşınma direncinin yanı sıra yağ, ozon ve yaşlanma direnci ve -20 ° C ila + 80 ° C sıcaklık direnci ile karakterize edilmiştir. Esnek Tecnamic Hadeflex , model F, 2 parçalı ve 3 parçalı olarak üretilmiştir. İki parçalı debriyaj (FW modeli), makinelerin veya makinenin eksenel kayması sonrasında paketlerin takılmasına izin verir. Xz<Üç parçalı debriyaj (model FNW) , makinelerin veya makinenin eksenel kayması olmadan paketlerin kurulmasına izin verir .

Genel Özellikler

- Uyumlu çene yapısı kavrama
- Emniyetli / emniyeti olmayan olarak teslim edilebilir
- Titreşim azaltma
- Malzemeler: EN-GJL-250 (GG-25)
- Aşınma direnci yüksek düzeyde
- Kompakt tasarım
- Düşük ağırlık, atalet düşük kütle momenti
- 220 mm'ye kadar matkap çapları
- 20.000 Nm ye kadar Tork
- Kavrama delikleri önceden açılmış / delinmiş (aynı zamanda konik) hazır ve konik burçlar için
- Lastikleri 80 °, 92 ° ve 98 ° Shore A sertlikte,
- Sıcaklık dirençleri -40 ° ila +90 ° C (kısa süreler için +120 ° C)
- Radyal eksenel ve açısal yer değiştirmeler yüksek seviyede

Standart Kaplin (XW)

Esnek Tecnamic Hadeflex ® debriyajı, XW modeli, burulmaya karşı esnek bijon bağlantıları için esnek elemanlara sahip emniyetli çene bağlantısıdır.

Takılıdır ve hizalama doğruluğundan herhangi özel bir talep oluşturmaz. Dengeleme kalitesi, kalite aralığı G 16 dahilindeki DIN-ISO 1940 ile uyumludur.

Tecnamic Hadeflex ® debriyajları, transmisyon camının kırılma torkuna kadar emniyetlidir ve böylece mümkün olan en yüksek seviyede işletme güvenilirliği sağlar.

Kavramanın esnekliği sayesinde darbeler, dönme titreşimleri ve gürültüler etkili bir şekilde azaltılır. Esnek eleman, halka dişlisi, kaplinin iki yarısı arasındaki radyal, eksenel ve açısal hareketlerin telafi edilebileceği şekilde boyutlandırılmıştır.

Esnek halka dişlisi 92 ° Shore A sertlikte doğal renkte ve 98 ° Shore A sertlikte mavi renkte mevcuttur ve aşınma direncinin yanı sıra yağ, ozon ve eskime direnci ile karakterize edilir. Halka dişlisinin sabit konumu nedeniyle eksenel yönde serbestçe oluşturulabilir, böylece dönen torklar olsa dahi, hasar verecek eksenel kuvvetlerin makine yatağı üzerinde bir etkisi olamaz. Tecnamic Hadeflex ® debriyajın halka dişlisi + 90 ° C'ye kadar sürekli yüklere ve + 120 ° C'a kadar geçici yüklere izin verir. Düşük sıcaklıklarda kullanıldığında -40 ° C'ye izin verilir. Tecnamic Hadeflex ® debriyajı, mekanik mühendislik alanında ve motor ile tahrik edilen makine arasında güvenilir bir şaft bağlantısının gerekli olduğu her yerde kullanılır.

Genel Özellikler

- Geçmeli bağlantı / çene bağlantısı -> kolay kurulum
- Hatasız
- Titreşim azaltma
- Malzeme: EN-GJL-250 (GG-25)
- Kompakt tasarım • 160 mm'ye kadar matkap çapları • 15.000 Nm'e kadar tork
- Önceden delinmiş / hazır delik açılmış çiftler (ayrıca konik veya dişli)
- Dişli halkaları 92 ° ve 98 ° Shore A sertliklerinde teslim edilebilir
- -40 ° ila + 90 ° C arasındaki sıcaklık direnci (+ 120 ° C'ye kadar kısa süreli)
- Radyal, eksenel ve açısal şaft deplasmanlarının yüksek düzeyde dengelenmesi

TİP TX 03

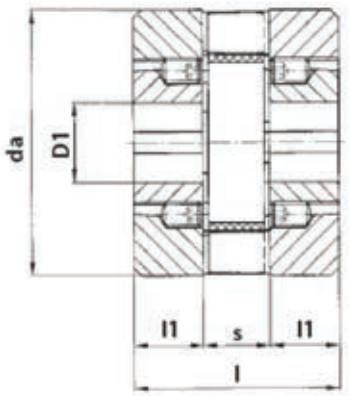

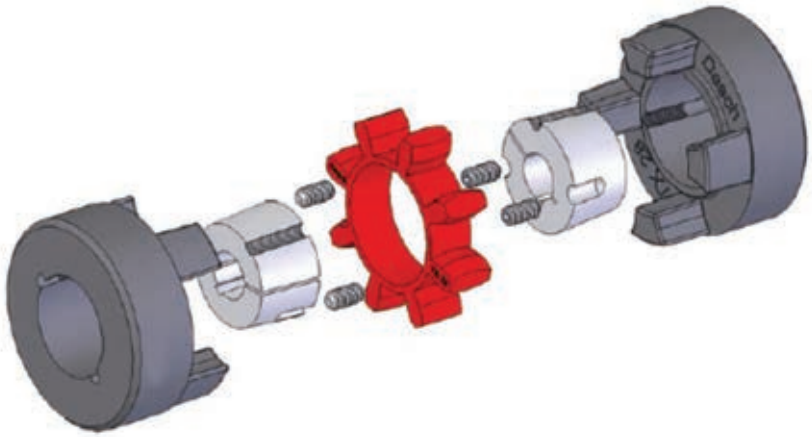

Size	Bush No.	D1		da	l	l1	s	Max. rotational speed	Weight [4]	Moments of inertia [1]	max. shaft misalignment [3]		
		min mm	max mm	mm	mm	mm	mm	min^{-1}	kg	kgm^2	radial ΔK_r mm	axiale ΔK_a mm	angular ΔK_w Grad
28	1108	10	28	71	66	23	20	9900	1,26	0,0004	0,3	0,5	0,7
42	1610	14	42	100	77	26	25	7000	2,92	0,0020	0,4	1,0	0,7
60	2517	16	60	147	120	45	30	4700	10,5	0,0158	0,5	1,0	0,7
75	3020	25	75	181	142	51	40	3800	18,9	0,0437	0,6	1,0	0,7
90	3535	35	90	217	224	89	46	3200	44,0	0,144	0,7	1,0	0,7
110	4545	55	110	271	284	115	54	2500	88,1	0,450	0,9	1,0	0,7

Size	Torque 92° Shore A black / 98° Shore A red [1]				Torsion spring rigidity C dyn Nm / rad							
	92° nominal-T_{KN} Nm	98° nominal-T_{KN} Nm	max $T_{KN\ max}$ Nm	changing T_{KW} [2] Nm	92° Shore 1/4 T_{KN}	92° Shore 1/2 T_{KN}	92° Shore 3/4 T_{KN}	92° Shore 1/1 T_{KN}	98° Shore 1/4 T_{KN}	98° Shore 1/2 T_{KN}	98° Shore 3/4 T_{KN}	98° Shore 1/1 T_{KN}
28	63	80	190	25	2450	2950	3900	5350	3100	4450	7350	11750
42	220	280	660	80	7900	9850	13550	18750	10450	15550	26400	41600
60	630	800	1900	230	22600	28400	38300	50000	30350	44450	73300	108300
75	1250	1500	3750	450	44950	62850	81500	99350	58050	80600	123750	178500
90	2500	3000	7500	825	90100	130000	176500	223500	117900	173800	253300	355900
110	4000	5000	12000	1500	175700	223400	279200	337400	190600	254100	348500	477500

KONİK BURÇ ÖLÇÜLERİ

Taper-Bush No.	Bore ø of available Taper-bushes mm											
1108	10	11	12	14	16	18	19	20	22	24	25	28*
1610	14 38	16 40	18 42*	19	20	22	24	25	28	30	32	35
2517	16 40	18 42	19 45	20 48	22 50	24 55	25 60	28	30	32	35	38
3020	25 60	28 65	30 70	32 75	35	38	40	42	45	48	50	55
3535	35 80	38 85	40 90	42	45	48	50	55	60	65	70	75
4545	55	60	65	70	75	80	85	90	95	100	105	110

TEKNİK DATALAR XW1

Size	Torque 92° Shore A natur/98° Shore A blau [1]				Drehfedersteife C dyn in Nm/rad							
	92° nominal-T_{KN} Nm	98° nominal-T_{KN} Nm	Max T_{Kmax} Nm	changing T_{KW} [2] Nm	92° Shore 1/4 T_{KN}	92° Shore 1/2 T_{KN}	92° Shore 3/4 T_{KN}	92° Shore 1/1 T_{KN}	98° Shore 1/4 T_{KN}	98° Shore 1/2 T_{KN}	98° Shore 3/4 T_{KN}	98° Shore 1/1 T_{KN}
24	40	52	120	15	2150	3300	4200	4800	5550	8650	16600	29400
28	63	80	190	25	2850	4300	6050	8100	7000	10750	19650	33300
32	100	120	300	35	3700	6000	8500	11100	8300	12850	23800	40500
38	160	200	480	60	5800	8800	12600	16800	11600	17600	31850	55800
42	220	280	660	80	8100	11600	17400	25200	14250	22500	42000	75400
48	320	400	960	120	10400	16800	24800	34700	16400	28700	49950	79200
55	450	600	1350	180	13250	23500	34000	44550	20650	39700	69600	109400
60	630	800	1900	230	17600	32600	46800	55900	24900	50800	90250	140700
65	900	1000	2700	300	29200	46800	66400	85600	35500	72500	120400	174800
75	1250	1500	3750	450	42250	69200	95650	124200	46800	97400	165600	238600
85	1800	2250	5400	675	55900	94450	135450	177000	61100	120400	222300	350300
100	3000	3800	9000	1125	110600	166100	220400	268900	93600	192500	330000	482600
110	4000	5000	12000	1500	120100	220100	309500	386900	130500	251000	439500	641000
125	5600	7000	16800	2200	220500	331700	446000	548600	229700	358000	616500	821000
140	8000	10000	24000	3000	292200	430100	602400	723500	255200	465100	785200	1192600
160	12500	15000	37500	4500	319000	547000	847500	1273000	364000	640000	1018000	1500000

Size	Max. shaft misalignment [3]		
	radiale ΔK_r mm	axiale ΔK_a mm	angular ΔK_w Grad
24	0,3	1,2	0,7
28	0,3	1,2	0,7
32	0,3	1,2	0,7
38	0,4	1,5	0,7
42	0,4	1,5	0,7
48	0,4	1,5	0,7
55	0,5	1,8	0,7
60	0,5	1,8	0,7

Size	Max. shaft misalignment [3]		
	radiale ΔK_r mm	axiale ΔK_a mm	angular ΔK_w Grad
65	0,5	1,8	0,7
75	0,6	2,1	0,7
85	0,7	2,1	0,7
100	0,8	2,4	0,7
110	0,9	2,4	0,7
125	1,0	3,0	0,7
140	1,1	3,0	0,7
160	1,2	3,0	0,7

TİP XW1

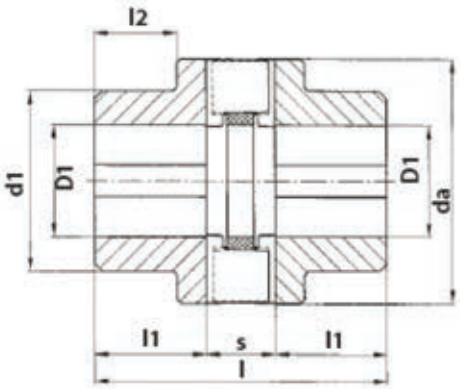

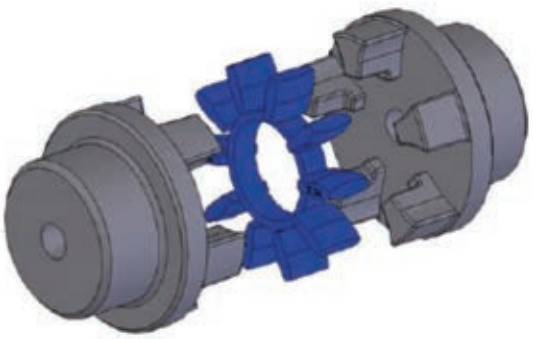

Size	D1 pre.	D1 (H7) [1]		da	d1	l	l1	l2	s	Max. rotational speed	Weight [2]	Moments of inertia [2]
		min. mm	max. mm	mm	mm	mm	mm	mm	mm	min^{-1}	kg	kgm^2
24*	–	–	24	55	55	66	24	–	18	12500	0,55	0,0002
28*	–	–	28	62	62	76	28	–	20	11100	0,76	0,0004
32	–	–	32	70	52	86	32	22	22	9800	1,09	0,0006
38	14	16	38	84	60	100	38	27	24	8100	1,76	0,0014
42	14	16	42	92	68	110	42	31	26	7400	2,38	0,0024
48	17	19	48	105	76	124	48	36	28	6500	3,38	0,0042
55	17	19	55	120	88	140	55	43	30	5700	4,89	0,0080
60	22	24	60	130	96	152	60	47	32	5200	6,29	0,012
65	24	26	65	142	104	165	65	51	35	4800	8,15	0,018
75	30	32	75	165	120	190	75	59	40	4100	12,60	0,038
85	40	42	85	185	136	214	85	68	44	3700	17,90	0,068
100	58	60	100	220	160	250	100	80	50	3100	29,30	0,156
110	68	70	110	240	176	275	110	88	55	2800	38,50	0,246
125	68	70	125	275	200	310	125	100	60	2500	56,70	0,470
140	78	80	140	310	224	345	140	113	65	2200	79,00	0,824
160	88	90	160	360	255	395	160	130	75	1900	119,40	1,654

TİP XW1 IEC MOTOR ÖZELLİKLERİ

size of the tree phase motor	Power P of the IEC motor and allocated Hadeflex® couplings X								Shaft ends Form E DIN 748 part 3 d × l at speed approx.	
	3000 min⁻¹ P Hadeflex®		1500 min⁻¹ P Hadeflex®		1000 min⁻¹ P Hadeflex®		750 min⁻¹ P Hadeflex®		3000 min⁻¹	1500 min⁻¹ and less
	kw	Size	kw	Size	kw	Size	kw	Size		
56	0,09 0,12	24 24	0,06 0,09	24 24	0,037 0,045	24 24	–		9 × 20	
63	0,18 0,25	24 24	0,12 0,18	24 24	0,06 0,09	24 24	–		11 × 23	
71	0,37 0,55	24 24	0,25 0,37	24 24	0,18 0,25	24 24	0,09 0,12	24 24	14 × 30	
80	0,75 1,1	24 24	0,55 0,75	24 24	0,37 0,55	24 24	0,18 0,25	24 24	19 × 40	
90 S	1,5	24	1,1	24	0,75	24	0,37	24	24 × 50	
90 L	2,2	24	1,5	24	1,1	24	0,55	24	24 × 50	
100 L	3 –	28	2,2 3	28 28	1,5 –	28	0,75 1,1	28 28	28 × 60	
112 M	4	28	4	28	2,2	28	1,5	28	28 × 60	
132 S	5,5 7,5	38 38	5,5 –	38	3 –	38	2,2 –	38	38 × 80	
132 M	–		7,5 –	38	4 5,5	38 38	3 –	38	38 × 80	
160 M	11 15	42 42	11 –	42	7,5 –	42	4 5,5	42 42	42 × 110	
160 L	18,5	42	15	42	11	42	7,5	42	42 × 110	
180 M	22	48	18,5	48	–		–		48 × 110	
180 L	–		22	48	15	48	11	48	48 × 110	
200 L	30 37	55 55	30 –	55	18,5 22	55 55	15 –	55	55 × 110	
225 S	–		37	60	–		18,5	60	55 × 110	60 × 140
225 M	45	55	45	60	30	60	22	60	55 × 110	60 × 140
250 M	55	60	55	65	37	65	30	65	60 × 140	65 × 140
280 S	75	65	75	75	45	75	37	75	65 × 140	75 × 140
280 M	90	65	90	75	55	75	45	75	65 × 140	75 × 140
315 S	110	65	110	85	75	85	55	85	65 × 140	80 × 170
315 M	132	65	132	85	90	85	75	85	65 × 140	80 × 170
315 L	160 200	75 75	160 200	85 100	110 132	85 100	90 110	100 100	65 × 140	80 × 170
355 L	250 315 –	85 85	250 315 –	100 110	160 200 250	100 110 125	132 160 200	110 110 125	75 × 140	95 × 170
400 L	355 400	100 100	355 400	125 125	315 –	125	250 –	140	80 × 170	100 × 210

TEKNİK DATALAR FW-FNW

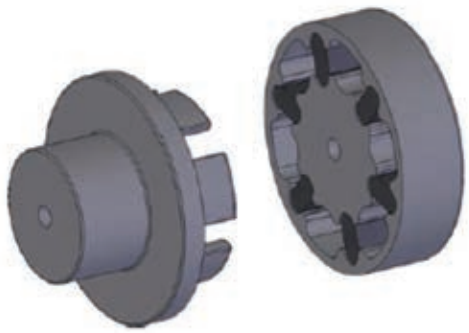

Size	Torque Perbunan Härete 80° Shore A 1)			Torsion spring rigidity C dyn Nm / rad				Max. shaft misalignment 2)		
	nominal-T_{KN} Nm	max $T_{KN\,max}$ Nm	changing T_{KW} 2) Nm	1/4 T_{KN}	1/2 T_{KN}	3/4 T_{KN}	1/1 T_{KN}	radiale ΔK_r mm	axiale ΔK_a mm	angular ΔK_w mm
1	12	18	3	900	1100	1250	1450	0,3	1	0,3
2	16	24	4	1150	1450	1750	2150	0,3	1	0,3
3	24	36	6	1600	2050	2550	3100	0,3	3	0,3
4	30	45	7	2050	2550	3150	3700	0,4	3	0,3
5	50	75	12	3550	4400	5350	6400	0,4	3	0,3
6	110	165	27	7700	9700	11800	13900	0,4	3	0,3
7	150	225	37	10550	13250	16100	19100	0,5	3	0,3
8	310	465	77	21750	27150	32900	39350	0,5	4	0,3
9	480	720	120	26400	34950	43800	52550	0,5	4	0,3
9 a	860	1290	215	39100	54400	67500	82650	0,5	4	0,3
10	1220	1830	305	44400	64450	85300	108350	0,6	5	0,3
10 a	1760	2640	440	76100	91600	116200	150650	0,6	5	0,3
11	2480	3720	620	76900	92500	131950	188500	0,7	5	0,3
12	3830	5745	957	114550	168100	245150	338900	0,8	6	0,3
13	5730	8595	1432	171250	242050	346850	483950	0,9	6	0,3
14	9550	14325	2387	275600	394150	567500	799450	1,0	6	0,3
15	12880	19320	3220	370750	529850	766250	1090700	1,1	6	0,3
16	20000	30000	5000	566800	809650	1178450	1671850	1,2	6	0,3

TİP FW

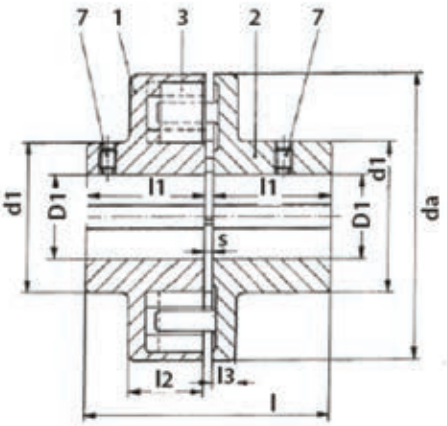

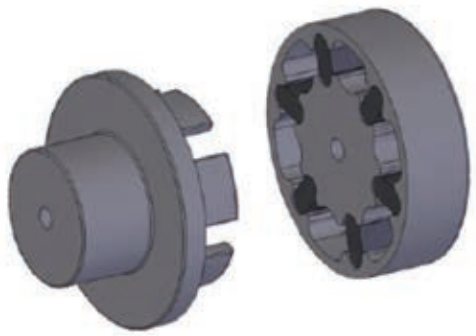

Size	D1	D1 (H7) [1]		da	d1	l	l1	l2	l3	s	Max. rotational	Weight [2]	Moments of inertia [2]
	pre.	min mm	min mm	mm	mm	mm	mm	mm	mm	mm	min^{-1}	kg	kgm^2
1	–	–	15	75	35	78	38	30	8	2	9 700	1,08	0,00065
2	–	–	18	80	45	82	40	30	10	2	9 000	1,44	0,00098
3	–	–	28	90	50	88	43	31	10	2	7 300	1,78	0,00164
4	–	–	30	100	60	92	45	32	10	2	6 600	2,45	0,0026
5	11	13	38	120	65	102	50	35	12	2	5 500	3,56	0,0058
6	16	18	42	150	70	122	60	42	12	2	4 200	6,07	0,0147
7	19	21	50	170	90	143	70	44	14	3	3 900	9,35	0,029
8	24	26	65	210	110	163	80	53	16	3	3 100	16,30	0,078
9	32	34	80	250	140	223	110	55	18	3	2 700	30,00	0,191
9 a	38	40	90	280	160	223	110	66	21	3	2 400	40,10	0,331
10	43	45	105	300	180	263	130	68	22	3	2 100	52,30	0,488
10 a	53	55	110	340	200	303	150	70	24	3	1 950	77,80	0,892
11	58	60	125	370	215	323	160	72	25	3	1 800	93,90	1,286
12	68	70	140	440	245	364	180	96	28	4	1 600	149,40	2,94
13	88	90	160	500	280	404	200	100	33	4	1 350	216,00	5,43

TİP FNW

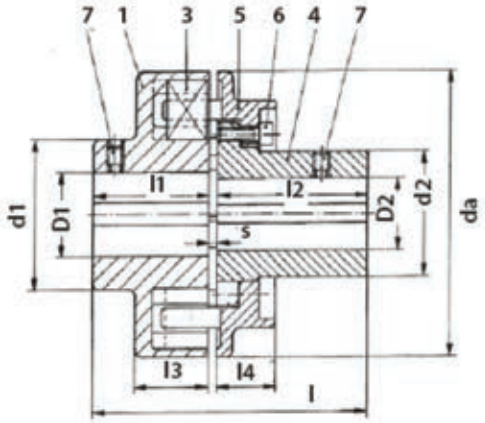

Size	D1 (H7) [1]		D2 (H7) [1]		da	d1	d2	l	l1	l2	l3	l4	s	Max. rotational	Weight [2]	Moments of inertia [2]
	min mm	max mm	min mm	max mm	mm	mm	mm	mm	mm	mm	mm	mm	mm	min⁻¹	kg	kgm²
6	18	42	18	35	150	75	65	142	60	80	42	28	2	4 200	6,57	0,0149
7	21	50	21	45	170	90	72	163	70	90	44	35	3	3 900	9,66	0,029
8	26	65	26	55	210	110	97	183	80	100	53	35	3	3 100	17,10	0,078
9	34	80	34	75	250	140	126	223	110	110	55	42	3	2 700	29,60	0,186
9 a	40	90	40	80	280	160	130	243	110	130	66	49	3	2 400	39,50	0,316
10	45	105	45	90	300	180	150	263	130	130	68	49	3	2 100	50,00	0,456
10 a	55	110	55	100	340	200	180	303	150	150	70	49	3	1 950	75,30	0,843
11	60	125	60	120	370	215	205	323	160	160	72	58	3	1 800	95,40	1,294
12	70	140	70	130	440	245	230	364	180	180	96	64	4	1 600	151,40	2,93
13	90	160	90	160	500	280	280	404	200	200	100	70	4	1 350	222,60	5,54
14	100	180	100	180	560	310	310	444	220	220	102	76	4	1 100	289,90	9,26
15	130	200	130	200	620	340	340	524	260	260	105	86	4	1 100	402,60	15,23
16	–	220	–	220	710	375	375	566	280	280	130	93	6	900	560,50	27,9

Tecnamic HABİX KAPLİNLER

Esnek Tecnamic Habix ® debriyaj modeli, HWN modeli, burulmaya dayanıklı esnek mil bağlantıları için esnek elemanlara sahip emniyetli çene bağlantısıdır. Her yönden işlenmiş olan Tecnamic Habix ®debriyajın avantajı , çalışma karakteristikleri ve ömrünün uzatılmış olmasıdır .

Tecnamic Habix ® debriyajları, transmisyon camının kırılma torkuna kadar emniyetlidir, böylece mümkün olan en yüksek seviyede işletme güvenilirliği sağlar.

Kavramanın esnekliği sayesinde darbeler, dönme titreşimleri ve gürültüler etkili bir şekilde azaltılır. Esnek eleman, halka dişlisi, kaplinin iki yarısı arasındaki radyal, eksenel ve açısal hareketlerin telafi edilebileceği şekilde boyutlandırılmıştır.

92 ° Shore A sertliğinde beyaz ve 98 ° Shore A sertlikte kırmızı renklerde mevcuttur ve aşınma direncinin yanı sıra yağ, ozon ve eskime direnci ile karakterizedir.

Halka dişlisinin sabit konumu nedeniyle eksenel yönde serbestçe oluşturulabilir, böylece dönen dönen torklar olsa dahi, hasar verecek eksenel kuvvetlerin makine yatağı üzerinde bir etkisi olamaz.

Tecnamic Habix ® debriyajın halka dişlisi, + 90 ° C'ye kadar sürekli yüklere ve + 120 ° C'ye kadar geçici yüklere izin verir. Düşük sıcaklıklarda kullanıldığında -40 ° C'ye izin verilir. Esnek Tecnamic Habix ® debriyaj takılı ve hizalama doğruluğundan herhangi özel bir talep oluşturmaz. Dengeleme kalitesi, G 16 kalite aralığında DIN-ISO 194 ile uyumludur. Tecnamic Habix ® debriyajı, mekanik mühendislik alanında ve motor ile tahrik edilen makine arasında güvenilir bir şaft bağlantısının gerekli olduğu her yerde kullanılır.

Genel Özellikler

- Geçmeli çene bağlantısı, kolay kurulum
- Hatasiz
- Titreşim azaltma
- Malzemeler: EN-GJL-250 (GG-25), alu, EN-GJS (GGG), çelik
- Aşınma direnci yüksek seviyede
- Kompakt tasarım
- Düşük ağırlık, düşük kütle atalet momenti
- Matkap çapları 100 mm'ye kadar
- 3.600 Nm'ye kadar olan torklar
- Bağlantı yarı parçalan önceden delinmiş / hazır delikli (konik veya dişli) ve konik burçlar için
- Kaplin yarımlarının herhangi bir kombinasyonu mümkündür
- Dişli halkaları 92 ° ve 98 ° Shore A sertliklerinde teslim edilebilir
- -40 ° ila + 90 ° C arasındaki sıcaklık direnci (+ 120 ° C'ye kadar kısa süreli)
- Radyal, eksenel ve açısal şaft deplasmanlarının yüksek düzeyde dengelenmesi

Standart (HWN)

Esnek TECNAMIC Habix ® debriyaj modeli, HWN modeli, burulmaya dayanıklı esnek mil bağlantıları için esnek elemanlara sahip emniyetli çene bağlantısıdır. Her yönden işlenmiş olan TECNAMIC Habix ®debriyajın avantajı , çalışma karakteristikleri ve ömrünün uzatılmış olmasıdır . TECNAMIC Habix ® debriyajları, transmisyon camının kırılma torkuna kadar emniyetlidir ve böylece mümkün olan en yüksek seviyede işletme güvenilirliği sağlar.

Kavramanın esnekliği sayesinde darbeler, dönme titreşimleri ve gürültüler etkili bir şekilde azaltılır. Esnek eleman, halka dişlisi, kaplinin iki yarısı arasındaki radyal, eksenel ve açısal hareketlerin telafi edilebileceği şekilde boyutlandırılmıştır. 92 ° Shore A sertliğinde beyaz ve 98 ° Shore A sertlikte kırmızı renklerde mevcuttur ve aşınma direncinin yanı sıra yağ, ozon ve eskime direnci ile karakterize edilir.

Halka dişlinin sabit konumu nedeniyle eksenel yönde serbestçe oluşturulabilir, böylece dönen torklar olsa dahi, hasar verecek eksenel kuvvetlerin makine yatağı üzerinde bir etkisi olamaz. TECNAMIC Habix ® debriyajın halka dişlisi, + 90 ° C'ye kadar sürekli yüklere ve + 120 ° C'a kadar geçici yüklere izin verir. Düşük sıcaklıklarda kullanıldığında -40 ° C'ye izin verilir.

Esnek TECNAMIC Habix ® debriyaj takılı ve hizalama doğruluğundan herhangi özel bir talep oluşturmaz. Dengeleme kalitesi, G 16 kalite aralığında DIN-ISO 194 ile uyumludur. TECNAMIC Habix ® debriyajı, mekanik mühendislik alanında ve motor ile tahrik edilen makine arasında güvenilir bir şaft bağlantısının gerekli olduğu her yerde kullanılır.

Genel Özellikler

- Geçmeli bağlantı / çene bağlantısı -> kolay kurulum
- Hatasız
- Titreşim azaltma
- Malzemeler: EN-GJL-250 (GG-25), alu, EN-GJS (GGG), çelik
- Aşınma direnci yüksek seviyede
- Kompakt tasarım
- Düşük ağırlık, düşük kütle atalet momenti
- Matkap çapları 100 mm'ye kadar
- 3.600 Nm'ye kadar olan torklar
- Bağlantı yarı parçalan önceden delinmiş / hazır delikli (konik veya dişli) ve konik burçlar için
- Kaplin yarımlarının herhangi bir kombinasyonu mümkündür
- Dişli halkaları 92 ° ve 98 ° Shore A sertliklerinde teslim edilebilir
- -40 ° ila + 90 ° C arasındaki sıcaklık direnci (+ 120 ° C'ye kadar kısa süreli)
- Radyal, eksenel ve açısal şaft deplasmanlarının yüksek düzeyde dengelenmesi

Konik (HWT)

Model HWN ile aynı ürün özelliklerine ve ürün açıklamasına sahip olmanın yanı sıra, HWT TECNAMIC Habix ® debriyajı ayrıca, esnek bir kavramanın faydalarını, konik burca sisteminin avantajlarıyla birleştirir, burulma esnekliği sağlayan bağlantı için mile hizalamada hızlı ve basit bir kurulum telafisi sağlamaktadır.

Konik burçlu Model HWT, daha büyük mil toleransları durumunda bile şamandıra içermeyen, mil üzerinde eksenel tespitin sağlandığı avantajına sahiptir. Ek olarak, itme fiti, kaplinin eksenel hizalanmasını kolaylaştırır. Esnek kauçuk lastik, bağlantılı makineyi sökmeden bağlantı yarılarının eksenel hareketi ile kolaylıkla değiştirilebilir.

Genel Özellikler

- Geçmeli bağlantı / çene bağlantısı -> kolay kurulum
- Hatasiz
- Titreşim azaltma
- Malzemeler: EN-GJL-250 (GG-25), alu, EN-GJS (GGG), çelik
- Aşınma direnci yüksek seviyede
- Kompakt tasarım
- Düşük ağırlık, düşük kütle atalet momenti
- Matkap çapları 100 mm'ye kadar
- 3.600 Nm'ye kadar olan torklar
- Konik burçlar için kuplaj yarıları, dışardan ve içten monte edilebilir
- Kaplin yarımlarının herhangi bir kombinasyonu mümkündür
- Dişli halkaları 92 ° ve 98 ° Shore A sertliklerinde teslim edilebilir
- -40 ° ila + 90 ° C arasındaki sıcaklık direnci (+ 120 ° C'ye kadar kısa süreli)
- Radyal, eksenel ve açısal şaft deplasmanlarının yüksek düzeyde dengelenmesi

Tork kapasitelerinin düşük olması itibariyle genelde yüksek hız-düşük tork gerektiren uygulamalarda tercih edilmektedir.

Habix kaplinler hemen tüm mühendislik uygulamalarında mil kaçıklıklarını ve titreşimleri gidererek kesintisiz güç iletimini sağlar. Dönüş hareketini hemen hemen birebir iletebilen Habix kapinler eğik düzlemde de çalışabilmektedir. Tork kapasitelerinin düşük olması itibariyle genelde yüksek hız-düşük tork gerektiren uygulamalarda tercih edilmektedir.

Uygulama Alanları

- Hidrolik Sürücüler
- Motorlu Redüktörler
- Pompalar
- Aks Tahrik Sistemleri

Avantajları

- Titreşimleri ve mil kaçıklıklarını giderme
- Acil İşletime uygundur.
- Kompakt dizayn
- Kolayca monte-demonte edilebilme
- 13 farklı gövde büyüklüğü ile 13,5-3.700 Nm aralığındaki tork değerlerini iletebilme
- HWT tipi kaplinlerde kullanılan burçlar sayesinde göbek delik çaplarının kolayca değiştirilebilmesi

Size	Max. rotational speed rpm	Torque Nm			Torque Nm		
		nominal T_{KN}	max T_{Kmax}	changing T_{KW}	nominal T_{KN}	max T_{Kmax}	changing T_{KW}
		92° Shore A white			98° Shore A red		
19	19000	10	20	2,6	17	34	4,4
24	14000	35	70	9	60	120	16
28	11800	95	190	25	160	320	42
38	9500	190	380	49	325	650	85
42	8000	265	530	69	450	900	117
48	7100	310	620	81	525	1050	137
55	6300	410	820	105	685	1370	178
65	5600	625	1250	163	940	1880	245
75	4750	1280	2560	333	1920	3840	499
90	3750	2400	4800	624	3600	7200	936

Size	Max. shaft misalignment[2]		
	radial[1] ΔK_r / mm	axiale ΔK_a / mm	angular[1] ΔK_w / Grad
19	0,20	1,2	1,2
24	0,22	1,4	0,9
28	0,25	1,5	0,9
38	0,28	1,8	1,0
42	0,32	2,0	1,0
48	0,36	2,1	1,1
55	0,38	2,2	1,1
65	0,42	2,6	1,2
75	0,48	3,0	1,2
90	0,50	3,4	1,2

Type HWN

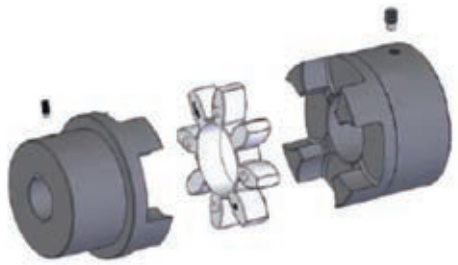

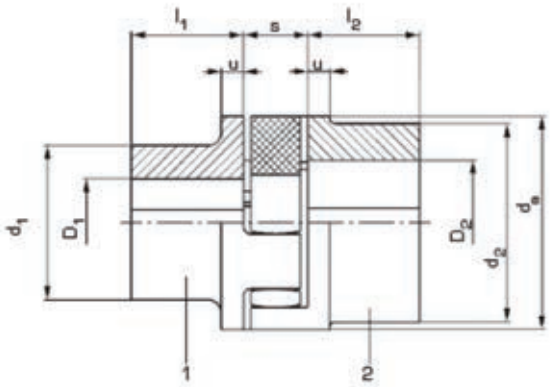

Size	Part 1				Part 2				da	u	s
	D_1		d_1	l_1	D_2		d_2	l_2			
	Pre. mm	max. mm	mm	mm	Pre. mm	max. mm	mm	mm	mm	mm	mm
19	-	19	32	25	17	24	39,5	25	40	5	16
24	-	24	40	30	22	28	48	30	55	6	18
28	-	28	48	35	26	38	64,5	35	65	7	20
38	10	38	66	45	36	45	78	45	80	8	24
42	12	42	75	50	40	55	94	50	95	10	26
48	13	48	85	56	46	60	104	56	105	11	28
55	18	55	98	65	53	70	118	65	120	13	30
65	20	65	115	75	63	75	134	75	135	14	35
75	28	75	135	85	73	90	158	85	160	16	40
90	38	90	160	100	88	100	180	100	200	19	45

Size	Weight / kg		Moments of inertia kgm^2	
	Part 1	Part 2	Part 1	Part 2
19	0,16	0,21	0,00003	0,00005
24	0,40	0,40	0,00011	0,00015
28	0,52	0,76	0,00024	0,00049
38	1,1	1,4	0,00087	0,0013
42	1,7	2,3	0,0018	0,0031
48	2,8	3,1	0,0031	0,0052
55	3,7	4,6	0,062	0,010
65	5,7	7,0	0,013	0,019
75	8,8	11	0,027	0,041
90	15	15	0,068	0,090

> Drill holes H7 with keyway in accordance with DIN 6885/1; tolerance zone JS9 and set screws on the keyway; weight and moments of inertia valid for medium bore diametes; coupling half materials: EN-GJL-250 (GG-25) in accordance with DIN EN 1561

Type HWT

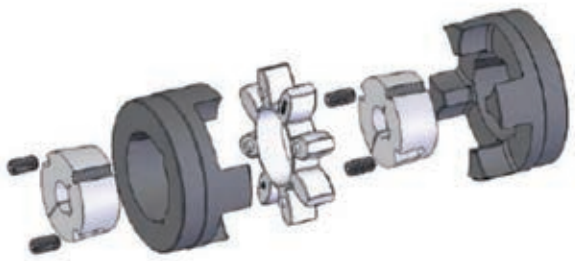

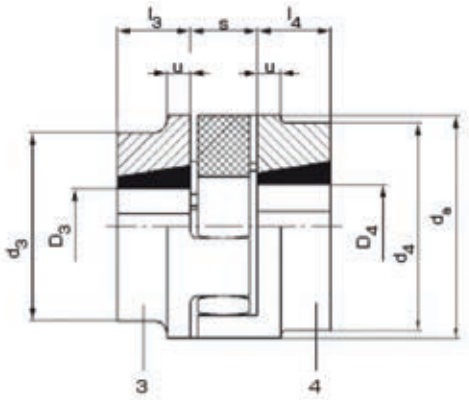

Size	Part 3 D_3 min. mm	Part 3 D_3 max. mm	Part 3 Taper bush no.	Part 3 d_3 mm	Part 3 l_3 mm	Part 4 D_4 min. mm	Part 4 D_4 max. mm	Part 4 Taper bush no.	Part 4 d_4 mm	Part 4 l_4 mm	d_a mm	u mm	s mm
19	-	-	-	-	-	-	-	-	-	-	40	5	16
24	10	25	1008	54,5	22	10	25	1008	54,5	22	55	6	18
28	10	28	1108	64,5	22	10	28	1108	64,5	22	65	7	20
38	10	28	1108	78	22	10	28	1108	78	22	80	8	24
42	14	42	1610	94	25	14	42	1610	94	25	95	10	26
48	14	42	1615	104	38	14	42	1615	104	38	105	11	28
55	14	50	2012	118	32	14	50	2012	118	32	120	13	30
65	14	50	2012	126	32	16	60	2517	134	45	135	14	35
75	16	60	2517	158	45	25	75	3020	158	51	160	16	40
90	25	75	3020	160	51	35	90	3535	180	89	200	19	45

Size	Weight kg Part 3	Weight kg Part 4	Moments of inertia kgm^2 Part 3	Moments of inertia kgm^2 Part 4
19	-	-	-	-
24	0,39	0,39	0,00017	0,00017
28	0,55	0,55	0,00032	0,00032
38	0,86	0,86	0,00074	0,00074
42	1,4	1,4	0,0017	0,0017
48	2,5	2,5	0,0037	0,0037
55	2,7	2,7	0,0054	0,0054
65	3,4	4,8	0,0082	0,0012
75	6,8	7,3	0,023	0,026
90	9,5	16	0,044	0,081

> Weight and moments of inertia valid for medium bore diameters inc. Taper-bushes.
Material of coupling halves:
EN-GJL-250 (GG-25) DIN EN 1561

Tecnamic FLEX

Genel Özellikler

- Son derece esnek fiber bağlama
- Pratik bakım gerektirmez
- Titreşim azaltma
- Şamandıradan arınmış
- Lastikler radyal olarak takılabilir / sökülebilir
- Radyal, eksenel ve açısal şaft deplasmanlarının yüksek düzeyde dengelenmesi
- Bağlantı flanşı malzemesi: C45
- Matkap çapları 190 mm'ye kadar
- 14.500 Nm'ye kadar tork
- Çift flanş ön delme / hazır delinmiş (ayrıca konik veya dişli) ve konik burçlar için
- Herhangi bir bağlantı flanşı kombinasyonu mümkündür
- Dengeleme kalitesi acc. DIN-ISO 1940'a G16 kalite aralığında
- -50 ° ila + 70 ° C arası sıcaklık dayanımı
- FRAS lastikleri yangına dayanıklı ve antistatik

Standart (B)

Tecnamic Flex kuplajı, ideal bir esnek kuplajdan beklenen tüm avantajları bir araya getirir. Burulmaya karşı esnek bir kaplin, tasarımcılara ve mühendislere geniş bir yelpazede olası kullanımlar sağlar ve çeşitli çelik flanşlar ile kombine edildiğinde birçok farklı uygulama için uygundur.

Tecnamic Flex kuplajı oldukça esnek bir lastik kuplajıdır ve lastiğin özel şekli nedeniyle, düşük geri yükleme kuvvetleri ile her yönde büyük yer değiştirmeleri taşıyabilir.

Fabrikada kurulu bir bağlantı nedeniyle, lastik bağlı makinelerin hareket ettirilmesine gerek kalmadan radyal olarak (varsayılan olarak) monte edilebilir ve çıkarılabilir. Tork tamamen şamandıranın üzerinden iletilir. Kavramanın esnekliği sayesinde darbeler, dönme titreşimleri ve gürültüler etkili bir şekilde azaltılır.

Kumaş astarlı lastik, ya doğal kauçuktan ya da Neopren'den, alev geciktirici, antistatik ve yağa dayanıklı bir modelle teslim edilebilir; bu kısa formda FRAS olarak anılacaktır. FRAS lastiği, AB Yönergesi 94/9 / AB (ATEX) ile uyumlu patlayıcı alanlarda kullanım için de uygundur.

Doğal kauçuk lastik, -50 ° C ile + 50 ° C arasındaki ortam sıcaklıkları için uygundur. FRAS lastiği, -15 ° C ila + 70 ° C sıcaklıklara dayanıklıdır.

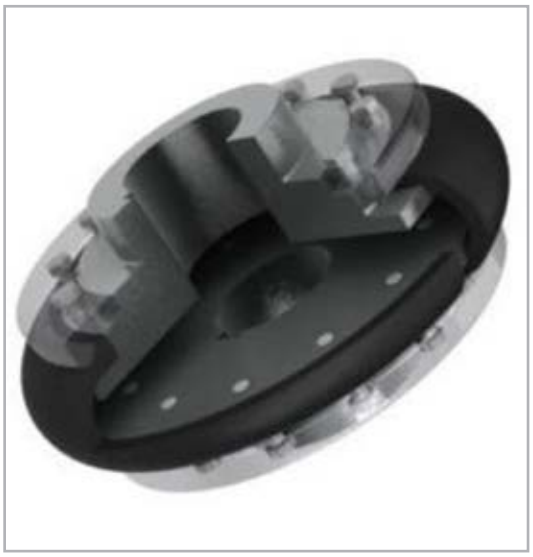

Konik (F / H)

Model B ile aynı ürün özelliklerine ve ürün açıklamasına sahip olmanın yanı sıra, F & H modelleri için Tecnamic Flex kuplajı ayrıca bir esnek kuplajın avantajlarını konik burca sisteminin avantajlarıyla birleştirir -> hızlı ve basit bir kurulum mil yanlış hizalamasını telafi etmek için millerin burulma ile esnek bağlantı.

Konik burçlu F & H modelleri, daha büyük şaft toleranslarında bile şamandıra içermeyen, şaft üzerinde eksenel tespitin sağlandığı avantajına sahiptir. Ek olarak, itme fiti, kuplajın eksenel hizalanmasını kolaylaştırır. Kumaş lastik, bağlı makinelerin sökülmeden değiştirilebilir.

Genel Özellikler

- Son derece esnek fiber bağlama
- Pratik bakım gerektirmez
- Titreşim azaltma
- Şamandıradan arınmış
- Lastikler radyal olarak takılabilir / sökülebilir
- Radyal, eksenel ve açısal şaft deplasmanlarının yüksek düzeyde dengelenmesi
- Bağlantı flanşı malzemesi: C45
- Matkap çapları 190 mm'ye kadar
- 14.500 Nm'ye kadar tork
- Önceden delinmiş / hazır delik açılmış çift flanş (ayrıca konik veya dişli)
- Herhangi bir bağlantı flanşı kombinasyonu mümkündür
- Dengeleme kalitesi acc. DIN-ISO 1940'a G16 kalite aralığında
- -50 ° ila + 70 ° C arası sıcaklık dayanımı
- FRAS lastikleri yangına dayanıklı ve antistatik

Tecnamic FLEX

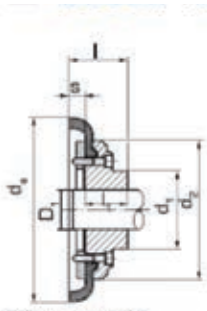

B-Flansch 40-60
B Flange 40-60
Bride B 40-60
Flangia B 40-60
Brida B 40-60

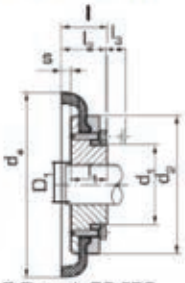

B-Flansch 70-250
B Flange 70-250
Bride B 70-250
Flangia B 70-250
Brida B 70-250

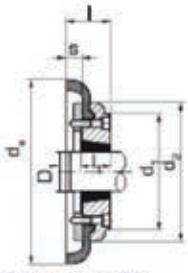

F-Flansch 40-60
F Flange 40-60
Bride F 40-60
Flangia F 40-60
Brida F 40-60

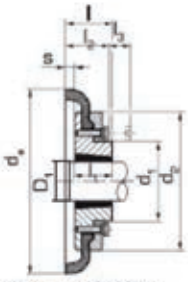

F-Flansch 70-250
F Flange 70-250
Bride F 70-250
Flangia F 70-250
Brida F 70-250

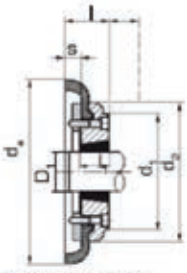

H-Flansch 40-60
H Flange 40-60
Bride H 40-60
Flangia H 40-60
Brida H 40-60

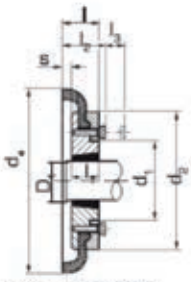

H-Flansch 70-250
H Flange 70-250
Bride H 70-250
Flangia H 70-250
Brida H 70-250

Größe Size Taille Grandezza Tamaño	Vorb. pre. forage f.gr. sond. pr.	B Flansch/ B Flange/ Bride B/ Flangia B/ Brida B				F Flansch/ F Flange/ Bride F/ Flangia F/ Brida F					H Flansch/ H Flange/ Bride H/ Flangia H/ Brida H									
		D_1 (H7)[1] max. mm	d_1 mm	l mm	l_1 mm	Buchse bush douille bussala manguito	D_1 max. mm	d_1 mm	l mm	l_1 mm	Buchse bush douille bussala manguito	D_1 max. mm	d_1 mm	l mm	l_1 mm	d_a mm	d_2 mm	l_2 mm	l_3 mm	s mm
D 40	12	30	-	33	22	1008	25	-	33	22	1008	25	-	33	22	104	82	-	-	11
D 50	15	38	79	45	32	1210	32	79	38	25	1210	32	79	38	25	133	100	-	-	12,5
D 60	18	45	70	55	38	1610	42	70	42	25	1610	42	70	42	25	165	125	-	-	16,5
D 70	22	50	80	47	35	2012	50	80	44	32	1610	42	80	42	25	187	144	50	13	11,5
D 80	25	60	97	55	42	2517	60	95	58	45	2012	50	97	45	32	211	167	54	16	12,5
D 90	28	70	112	63,5	49	2517	60	108	59,5	45	2517	60	108	59,5	45	235	188	60	16	13,5
D 100	32	80	125	70,5	56	3020	75	120	65,5	51	2517	60	113	59,5	45	254	216	62	16	13,5
D 110	30	90	128	75,5	63	3020	75	134	63,5	51	3020	75	134	63,5	51	279	233	62	16	12,5
D 120	38	100	143	84,5	70	3525	100	140	79,5	65	3020	75	140	65,5	51	314	264	67	16	14,5
D 140	75	130	178	110,5	94	3525	100	178	81,5	65	3525	100	178	81,5	65	359	311	73	17	16
D 160	75	140	187	117	102	4030	115	197	92	77	4030	115	197	92	77	402	345	78	19	15
D 180	75	150	200	137	114	4535	125	205	112	89	4535	125	205	112	89	470	398	94	19	23
D 200	85	150	200	138	114	4535	125	205	113	89	4535	125	205	113	89	508	429	103	19	24
D 220	85	160	218	154,5	127	5040	125	223	129,5	102	5040	125	223	129,5	102	562	474	118	20	27,5
D 250	85	190	254	161,5	132	-	-	-	-	-	-	-	-	-	-	628	532	125	25	27,5

TAPER-SPANBUCHSEN MIT NUT NACH DIN6885/1

Taper-bushes with keyway acc. to DIN 6885/1
Taper douilles de tension avec la cannelure DIN 6885/1
Bussole Taper con cava chiavetta secondo DIN 6885/1
Manguitos de sujeción Taper con ranura según DIN 6885/1

Toleranzfeld JS9/ Tolerance JS9/ Champ de tolérance JS9/
Campo di tolleranza JS9/ Margen de tolerancia JS9

Taper-Buchse Nr. Taper-bush No. De Taper-douille Bussola Taper n° Manguito Taper Nr.	Bohrungs-ø der vorrätigen Taper-Spannbuchsen Bore ø of available Taper-bushes Perçages ø Douilles de tension disponible Alesaggi disponibili per bussole Toper ø del orificio de los manguitos de sujeción Taper existentes mm											
1008	10	11	12	14	16	18	19	20	22	24*	25*	
1210	10	11	12	14	16	18	19	20	22	24	25	28
	30	32										
1610	14	16	18	19	20	22	24	25	28	30	32	35
	38	40	42*									
2012	14	16	18	19	20	22	24	25	28	30	32	35
	38	40	42	45	48	50						
2517	16	18	19	20	22	24	25	28	30	32	35	38
	40	42	45	48	50	55	60					
3020	25	28	30	32	35	38	40	42	45	48	50	55
	60	65	70	75								
3525	35	38	40	42	45	48	50	55	60	65	70	75
	80	85	90	95	100*							
4030	40	42	45	48	50	55	60	65	70	75	80	85
	90	95	100	105	110	115*						
4535	55	60	65	70	75	80	85	90	95	100	105	110
	115	120	125									
5040	70	75	80	85	90	95	100	105	110	115	120	125

* Diese Bohrungen sind mit Flachnut DIN 6885/3
* These borholes are with flat - keyway DIN 6885/3
* Ces alésages comportent une rainure plate DIN 6885/3
* Questi fori sono completi di cava chiavetta DIN 6885/3
* Estos orificios tienen una ranura plana DIN 6885/3

Tecnamic FLEX

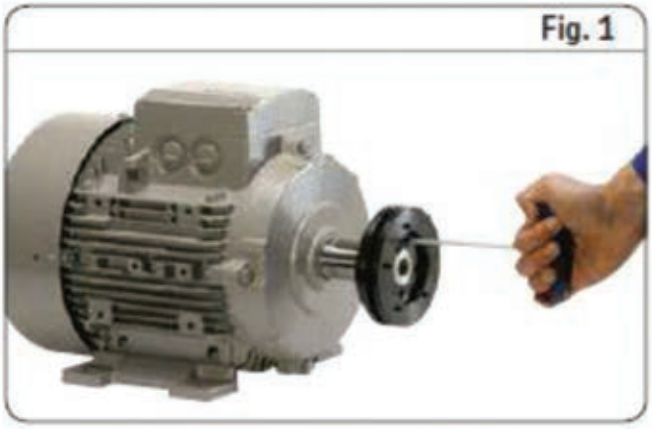

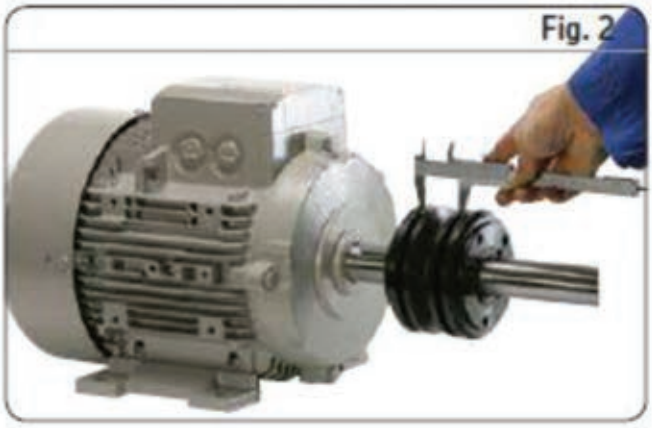

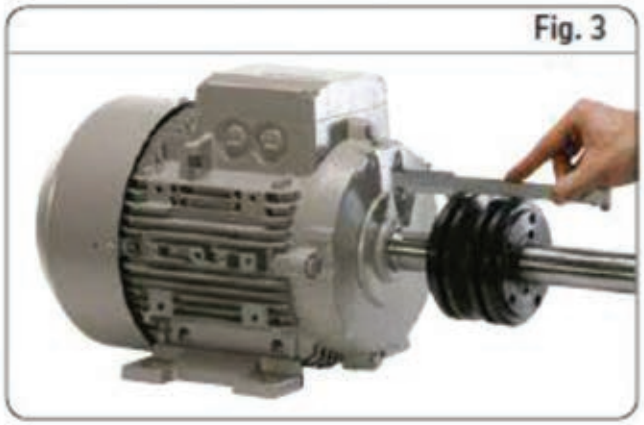

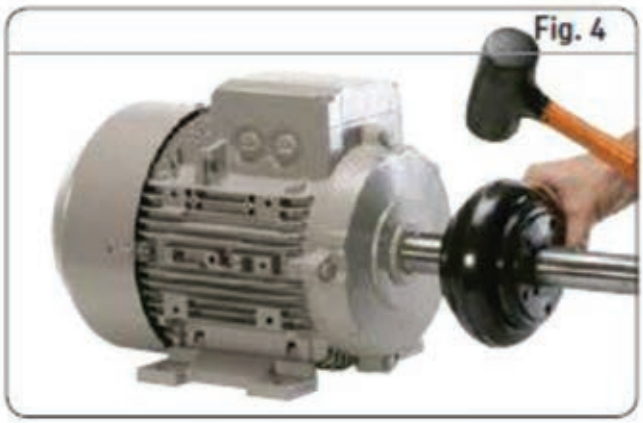

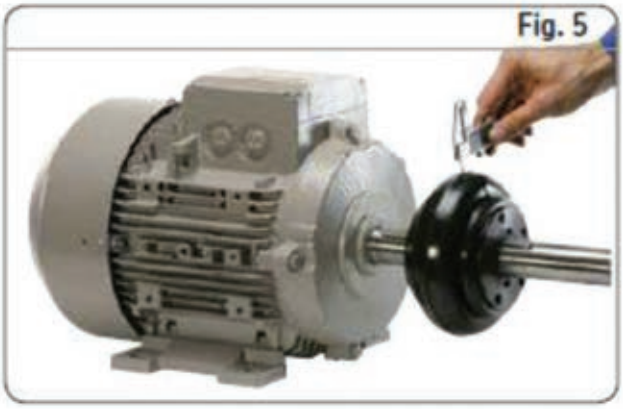

Standart (B)

Tecnamic Flex kuplajı, ideal bir esnek kuplajdan beklenen tüm avantajları bir araya getirir. Burulmaya karşı esnek bir kaplin, tasarımcılara ve mühendislere geniş bir yelpazede olası kullanımlar sağlar ve çeşitli çelik flanşlar ile kombine edildiğinde birçok farklı uygulama için uygundur.

Tecnamic Flex kuplajı oldukça esnek bir lastik kuplajıdır ve lastiğin özel şekli nedeniyle, düşük geri yükleme kuvvetleri ile her yönde büyük yer değiştirmeleri taşıyabilir.

Fabrikada kurulu bir bağlantı nedeniyle, lastik bağlı makinelerin hareket ettirilmesine gerek kalmadan radyal olarak (varsayılan olarak) monte edilebilir ve çıkarılabilir. Tork tamamen şamandıranın üzerinden iletilir. Kavramanın esnekliği sayesinde darbeler, dönme titreşimleri ve gürültüler etkili bir şekilde azaltılır.

Kumaş astarlı lastik, ya doğal kauçuktan ya da Neopren'den, alev geciktirici, antis-tatik ve yağa dayanıklı bir modelle teslim edilebilir; bu kısa formda FRAS olarak anılacaktır. FRAS lastiği, AB Yönergesi 94/9 / AB (ATEX) ile uyumlu patlayıcı alanlarda kullanım için de uygundur.

Doğal kauçuk lastik, -50 ° C ile + 50 ° C arasındaki ortam sıcaklıkları için uygundur. FRAS lastiği, -15 ° C ila + 70 ° C sıcaklıklara dayanıklıdır.

Genel Özellikler

- Geçmeli çene bağlantısı,kolay kurulum
- Hatasız
- Titreşim azaltma
- Malzeme: EN-GJL-250 (GG-25)
- Aşınma direnci yüksek seviyede
- Kompakt tasarım
- Düşük ağırlık, düşük kütle atalet momenti
- 115 mm'ye kadar matkap çapları
- 3.150 Nm'ye kadar olan torklar
- Bağlantı yarı parçalan önceden delinmiş / hazır delikli (konik veya dişli) ve konik burçlar için
- Kaplin yarımlarının herhangi bir kombinasyonu mümkündür
- Ring dişlisi, 80 ° Shore A sertliğinde teslim edilebilir
- -20 ° ila +80 ° C arası sıcaklık dayanımı
- Radyal, eksenel ve açısal şaft deplasmanlarının yüksek düzeyde dengelenmesi

Konik (F / H)

Model B ile aynı ürün özelliklerine ve ürün açıklamasına sahip olmasının yanı sıra, F & H modelleri için olan Tecnamic HRC debriyajı ayrıca esnek bir kaplinin faydalarını konik burca sisteminin avantajlarıyla birleştirir -> hızlı ve basit bir kurulum mil yanlış hizalamasını telafi etmek için millerin burulma ile esnek bağlantı.

Konik burçlu F & H modelleri, daha büyük mil toleransları durumunda bile şamandıra içermeyen, şaft üzerinde eksenel tespitin sağlandığı avantajına sahiptir. Ek olarak, itme fiti, kuplajın eksenel hizalanmasını kolaylaştırır. Esnek halka dişli, bağlantılı makineyi sökmeden bağlantı yarılarının eksenel hareketi ile kolaylıkla değiştirilebilir.

Genel Özellikler

- Geçmeli bağlantı / çene bağlantısı -> kolay kurulum
- Hatasız
- Titreşim azaltma
- Malzeme: EN-GJL-250 (GG-25)
- Aşınma direnci yüksek seviyede
- Kompakt tasarım
- Düşük ağırlık, düşük kütle atalet momenti
- Matkap çapları 100 mm'ye kadar
- 3.150 Nm'ye kadar olan torklar
- Konik burçlar için kuplaj yarıları, dışardan ve içten monte edilebilir
- Kaplin yarımlarının herhangi bir kombinasyonu mümkündür
- Halkalı dişli 80 ° Shore A'da teslim edilebilir
- -20 ° ila +80 ° C arası sıcaklık dayanımı
- Radyal, eksenel ve açısal şaft deplasmanlarının yüksek düzeyde dengelenmesi

TEKNİK DATALAR:

Size	Max. rotational speed	Torque[1] Nm		Torsion spring rigidity dyn Nm/°	Moments of inertia[2] kg²	Weight[2]	Max. shaft misalignment[3]		
		Nenn- T_{KN}	Max T_{kurz}				radial ΔK_r mm	axiale ΔK_a mm	angular ΔK_w Grad
70	8100	31	72	-	0,00085	1,00	0,3	+0,2	1
90	6500	80	180	-	0,00115	1,17	0,3	+0,5	1
110	5200	160	360	65	0,00400	5,00	0,3	+0,6	1
130	4100	315	720	130	0,00780	5,46	0,4	+0,8	1
150	3600	600	1500	175	0,01810	7,11	0,4	+0,9	1
180	3000	950	2350	229	0,04340	16,6	0,4	+1,1	1
230	2600	2000	5000	587	0,12068	26,0	0,5	+1,3	1
280	2200	3150	7200	1025	0,44653	50,0	0,5	+1,7	1

EKSEN KAÇIKLIKLARI

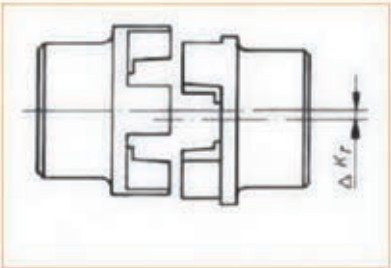

RADYAL

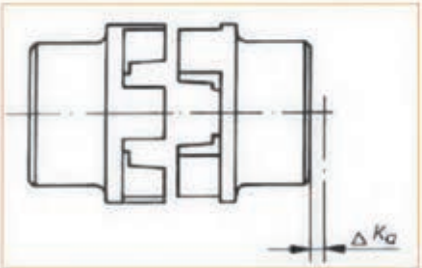

EKSENEL

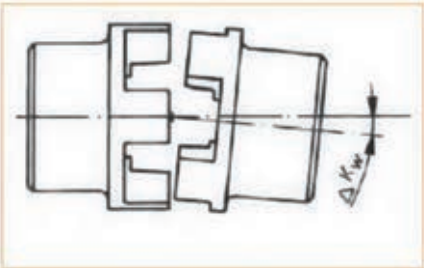

AÇISAL

$$\frac{\Delta W_r}{\Delta K_r} + \frac{\Delta W_a}{\Delta K_a} + \frac{\Delta W_w}{\Delta K_w} \leq 1$$

≦ 0,8	601 - 1000 rpm
≦ 0,65	1001 - 1500 rpm
≦ 0,50	1501 - 3000 rpm

TECNAMIC TIME POWER®

Tecnamic PEX KAPLİNLERİ

Tecnamic-PEX kaplinleri, rotatif olarak esnek bir çene bağlantısıdır. Bağlantı makineleri için ve örneğin talaş kaldırmada, ısı genleşmesinde vb. Zımneler nedeniyle oluşan hafif şaft yer değiştirmesi için ayar yapmak için uygundur.

Genel Özellikler

- Geçmeli çene bağlantısı, kolay kurulum
- Hatasız
- Titreşim azaltma
- Malzemeler: EN-GJL-250 (GG-25)
- Aşınma direnci yüksek seviyede
- Kompakt tasarım • Matkap çapları 100 mm'ye kadar
- 2,800 Nm'ye kadar tork
- Önceden delinmiş / hazır delik açılmış çiftler (ayrıca konik veya dişli)
- Paketler sertlik 80 ° Shore A'da teslim edilebilir
- -20 ° ila +80 ° C arası sıcaklık dayanımı
- Radyal, eksenel ve açısal şaft yer değiştirmelerinin dengelenmesi

Tecnamic Pex - Type A

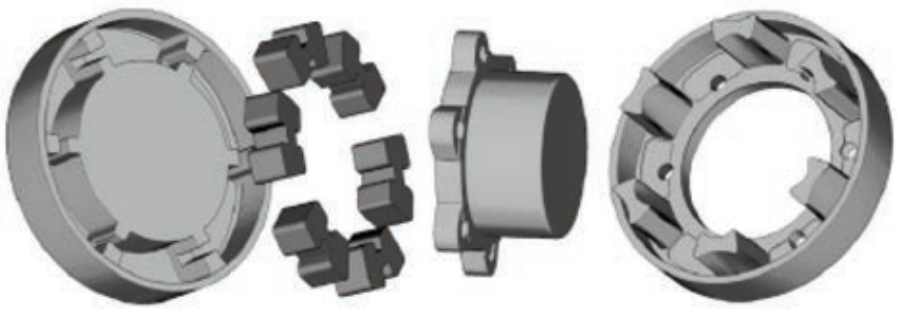

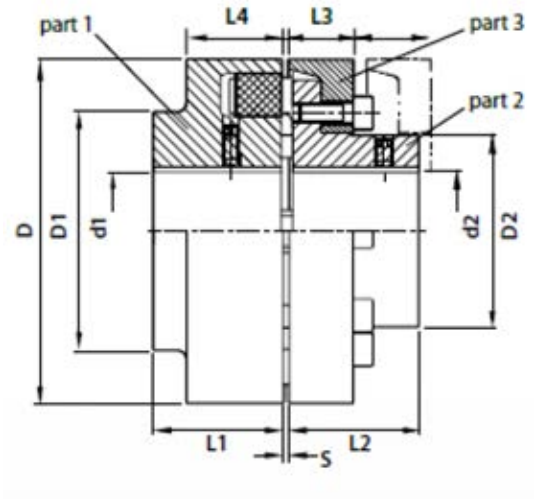

Type A

Size	Nominal torque Nm	Max. rotational speed rpm	Max. bore d1	Max. bore d2	D	L1	L2	D1	D2	L3	L4	S	Weight * kg Part 1	Weight * kg Part 2	Weight * kg Part 3	Moments of inertia * kgm²	Max. shaft misalignment at rotational speed n = 1500 rpm * axiale ΔK_a mm	radiale ΔK_r mm	angular ΔK_w °
110	160	5300	48	38	110	40	40	86	62	20	34	3	1,95	1,38	1,97	0,003	0,2	0,2	0,1
125	240	5100	55	45	125	50	50	100	75	23	36	3	3,05	2,42	1,97	0,005	0,25	0,25	0,1
140	360	4900	60	50	140	55	55	100	82	28	34	3	3,65	3,04	2,5	0,008	0,25	0,25	0,1
160	560	4250	65	58	160	60	60	108	95	28	39	4	5,05	4,19	3,49	0,014	0,3	0,3	0,1
180	880	3800	75	65	180	70	70	125	108	30	42	4	7,8	5,94	4,41	0,025	0,3	0,3	0,1
200	1340	3400	85	75	200	80	80	140	122	32	47	4	11	8,61	6,02	0,04	0,3	0,3	0,09
225	2000	3000	90	85	225	90	90	150	136	38	52	4	15	12,06	8,93	0,08	0,35	0,35	0,09
250	2800	2750	100	95	250	100	100	165	155	42	60	6	19,5	17,41	11,7	0,13	0,35	0,35	0,08

Tecnamic ORPEX KAPLİNLERİ

Tecnamic Orpex kaplinleri, kendiliğinden hizalanan kaplinler olarak kesinlikle güvenilir bir tork iletimi sağlamak için kullanılır. Genellikle ağır sürücülerde kullanılırlar. Tecnamic Orpex ® debriyajı yıllarca güvenilir, bakım gerektirmeyen bir makine elemanı olarak kullanılmıştır.

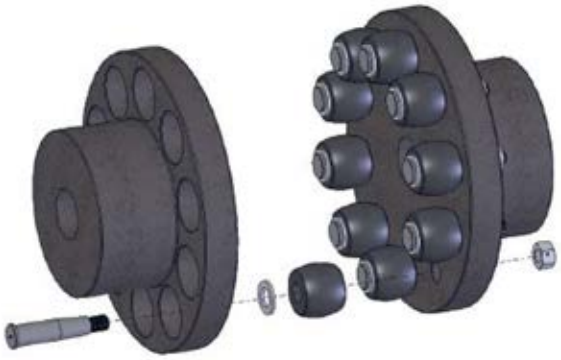

Genel Özellikler

- Geçme çeneli bağlantı, kolay kurulum
- Hatasız
- Titreşim azaltma
- Pratik bakım gerektirmez
- Malzemeler: EN-GJL-250 (GG-25), çelik
- Aşınma direnci yüksek seviyede
- 640 mm'ye kadar delik çapları (kısa sürede ø 200 mm'ye kadar teslim edilebilir)
- 1.300.000 Nm'e kadar olan torklar (kısa sürede 52.000 Nm'ye kadar teslim edilebilir)
- Önceden delinmiş / hazır delik açılmış çiftler (ayrıca konik veya dişli)
- Tampon sertliği 80 ° Shore A'da teslim edilebilir
- -20 ° ila +80 ° C arası sıcaklık dayanımı
- Radyal, eksenel ve açısal şaft deplasmanlarının yüksek düzeyde dengelenmesi

MODEL WV GRİ DÖKÜM

Tecnamic Orpex kaplinler mutlak güvenilir tork iletimi gereken yerde kendini ayarlayan kaplinler olarak kullanılır. Çeşitli Tecnamic Orpex kaplinleri geniş bir uygulama yelpazesini kapsamaktadır.

Toplam 26 mevcut ebatta, 200 ila 1,300,000 Nm arasındaki torklar için debriyajlar sunulmaktadır. WN modelinin kaplin yarıları gri dökme demirden yapılmıştır. Yerleştirme deliğinde hareket ettirilebilen tamponlar - dışbükey şekilli esnek elemanlardan dolayı, mil deplasmanları açısal, radyal ve eksenel doğrultuda telafi edilebilir. Tecnamic Orpex ® debriyajları tork dalgalanmalarını hafifletir ve kritik hızlarda şant çekme olanağı sağlar. Tecnamic Orpex® debriyajları, izin verilen şok yükün bir katı olan metal parçaların frenleme torkuna kadar emniyetlidir ve bu nedenle mümkün olan en yüksek seviyede operasyonel güvenilirlik sağlar.

Tecnamic Orpex kaplinleri her iki dönüş yönü için de kullanılabilir ve bu nedenle de ters çevirme işlemleri için uygundur. Tamponlar, debriyaj doğru bir şekilde tasarlandığından ve montaj sırasında doğru şekilde hizalandığı sürece uzun ömür sağlar. Bitmiş delikli tüm debriyaj göbekleri, en azından bir düzlemde dengeleme yapılırken kalite G16'yı (DIN ISO 1940 ile uyumlu, n = 1500 dak-1 veya vmax = 30 m / s ile uyumludur) eşdeğerdir. Dengeleme yarı-anahtar yöntemine (DIN-ISO 8821) uygundur. Operasyonel veya bitki davranışı için daha dengeli bir kaliteye ihtiyaç duyulursa, bunun ayrı ayrı üzerinde anlaşmaya varılması gerekir. Tecnamic, çevresel hızlar v> 30 m / s için denge kalitesinde G 6, 3 dengelemeyi önerir; bu aynı zamanda iki düzlemde de başarılabilir.

Tecnamic Orpex kaplinleri birçok açıdan özel gereksinimlere göre ayarlanabilir. Bunun için çok sayıda varolan ve denenmiş ve test edilmiş uygulamalar zaten mevcut. Proje departmanımız sizi bilgilendirecektir. Tecnamic Orpex kaplinler, özellikle ağır tahriklerde, mekanik mühendisliğin her alanında on yıllardır kendini güvenilir ve pratik olarak bakım gerektirmeyen makine elemanları olarak kanıtlamıştır. Bağlanacak mil uçlarında WN ve WS modellerinde bağlantı parçalarının herhangi bir düzenlenmesi olabilir. Yatay ve dikey olarak monte edilebilirler.

MODEL WN TEKNİK DETAYLAR

Größe Size Taille Formato Tamaño	$D_{1/2}$ [1] min. mm	D_1 [1] max. mm	D_2 [1] max. mm	d_a mm	d_1 mm	d_2 mm	l mm	P mm	S mm	W mm	u mm
105	-	32	38	105	53	59	45	30	2...4	12	13
125	-	40	48	125	65	68	50	35	2...4	15	16
144	-	45	55	144	76	84	55	35	2...4	15	16
162	-	50	60	162	85	92	60	40	2...5	18	20
178	-	60	70	178	102	108	70	40	2...5	18	20
198	-	70	80	198	120	128	80	40	2...5	18	20
228	-	80	90	228	129	140	90	50	2...5	24	26
252	38	90	100	252	150	160	100	50	2...5	24	26
285	48	100	110	285	164	175	110	60	3...6	30	32
320	55	110	120	320	180	192	125	60	3...6	30	32
360	65	120	130	360	200	210	140	75	3...6	42	42
400	75	140	140	400	230	230	160	75	3...6	-	42
450	85	160	160	450	260	260	180	90	4...7	-	52
500	95	180	180	500	290	290	200	90	4...7	-	52

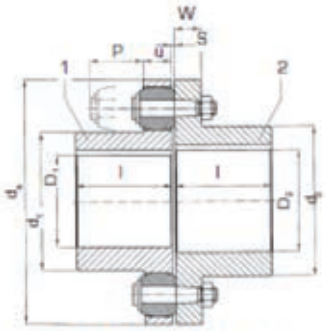

Größe/ Size/ Taille/ Formato/ Tamaño 105 - 360

Größe Size Taille Formato Tamaño	Nenndrehmoment[2] Nominal torque[2] Couple nominal[2] Coppia nominale[2] Momento de torsión nominal[2] T_{KN} Nm	Max. Drehzahl Rotational speed Régime velocità di Rotazione con régimen min⁻¹	Massenträgheitsmoment[3]/ Moments of inertia[3]/ Moments de l'inertie[3]/ Momento d'inerzia[3]/ Momento de inercia de masa[3] kgm² Teil 1 Part 1 Partie 1 Parte 1 Parte 1	Teil 2 Part 2 Partie 2 Parte 2 Parte 2	Gewicht[3]/ Weight[3]/ Poids[3]/ Peso[3]/ Preso[3] kg Teil 1 Part 1 Partie 1 Parte 1 Parte 1	Teil 2 Part 2 Partie 2 Parte 2 Parte 2
105	200	5 000	0,001	0,001	0,96	1,2
125	350	5 000	0,003	0,003	1,9	1,9
144	500	4 900	0,004	0,006	2,2	3,1
162	750	4 300	0,007	0,013	3,2	4,6
178	950	3 800	0,014	0,022	4,8	6,7
198	1 300	3 400	0,023	0,031	7	8,6
228	2 200	3 000	0,04	0,074	9,1	14
252	2 750	2 700	0,07	0,12	13	18,5
285	4 300	2 400	0,13	0,22	19	26,5
320	5 500	2 100	0,23	0,31	27	35
360	7 800	1 900	0,42	0,71	37	52
400	12 500	1 700	0,89	0,89	60	60
450	18 500	1 500	1,7	1,7	89	89
500	25 000	1 350	2,8	2,8	115	115

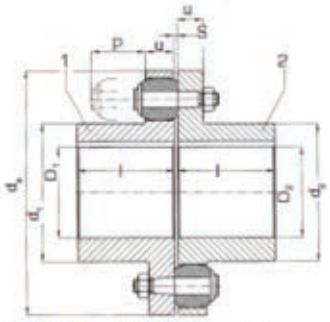

Größe/ Size/ Taille/ Formato/ Tamaño 400

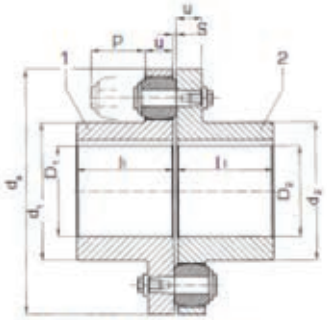

Größe/ Size/ Taille/ Formato/ Tamaño 450 - 500

MODEL WS ÇELİK

Toplam 26 mevcut ebatta, 200 ila 1,300,000 Nm arasındaki torklar için debriyajlar sunulmaktadır. Çelikten yapılmış WS modeli, debriyajın yüksek hızda kullanılmasına izin verir. Yerleştirme deliğinde hareket ettirilebilen tamponlar - dışbükey şekilli esnek elemanlardan dolayı, mil deplasmanları açısal, radyal ve eksenel doğrultuda telafi edilebilir. Tecnamic Orpex ® debriyajları tork dalgalanmalarını hafifletir ve kritik hızlarda şant çekme olanağı sağlar. Tecnamic Orpex® debriyajları, izin verilen şok yükün bir katı olan metal parçaların frenleme torkuna kadar emniyetlidir ve bu nedenle mümkün olan en yüksek seviyede operasyonel güvenilirlik sağlar.

Tecnamic Orpex ® debriyajları her iki dönüş yönü için de kullanılabilir ve bu nedenle de ters çevirme işlemleri için uygundur. Tamponlar, debriyaj doğru bir şekilde tasarlandığından ve montaj sırasında doğru şekilde hizalandığı sürece uzun ömür sağlar. Bitmiş delikli tüm debriyaj göbekleri, en azından bir düzlemde dengeleme yapılırken kalite G16'yı (DIN ISO 1940 ile uyumlu, n = 1500 dak-1 veya vmax = 30 m / s ile uyumludur) eşdeğerdir. Dengeleme yarı-anahtar yöntemine (DIN-ISO 8821) uygundur. Operasyonel veya bitki davranışı için daha dengeli bir kaliteye ihtiyaç duyulursa, bunun ayrı ayrı üzerinde anlaşmaya varılması gerekir. Tecnamic, çevresel hızlar v> 30 m / s için denge kalitesinde G 6, 3 dengelemeyi önerir; bu aynı zamanda iki düzlemde de başarılabilir.

Tecnamic Orpex ® debriyajları birçok açıdan özel gereksinimlere göre ayarlanabilir. Bunun için çok sayıda varolan ve denenmiş ve test edilmiş uygulamalar zaten mevcut. Proje departmanımız sizi bilgilendirecektir. Tecnamic Orpex ® debriyajlar, özellikle ağır tahriklerde, mekanik mühendisliğin her alanında on yıllardır kendini güvenilir ve pratik olarak bakım gerektirmeyen makine elemanları olarak kanıtlamıştır. Bağlanacak mil uçlarında WN ve WS modellerinde bağlantı parçalarının herhangi bir düzenlenmesi olabilir. Yatay ve dikey olarak monte edilebilirler.

MODEL WS ÇELİK TEKNİK ÖZELLİKLERİ

Größe / Size / Taille / Formato / Tamaño	$D_{1/2}$ 1) min. mm	D_1 1) max. mm	D_2 1) max. mm	d_a mm	d_1 mm	d_2 mm	l mm	P mm	S mm	W mm	u mm
105	-	32	38	105	53	59	45	30	2...4	12	13
125	-	40	48	125	65	68	50	35	2...4	15	16
144	-	50	60	144	76	84	55	35	2...4	15	16
162	-	55	65	162	85	92	60	40	2...5	18	20
178	-	70	75	178	102	108	70	40	2...5	18	20
198	-	80	85	198	120	128	80	40	2...5	18	20
228	-	85	95	228	129	140	90	50	2...5	24	26
252	38	100	110	252	150	160	100	50	2...5	24	26
285	48	110	120	285	164	175	110	60	3...6	30	32
320	55	125	130	320	180	192	125	60	3...6	30	32
360	65	135	140	360	200	210	140	75	3...6	42	42
400	75	150	150	400	230	230	160	75	3...6	-	42
450	85	170	170	450	260	260	180	90	4...7	-	52
500	95	190	190	500	290	290	200	90	4...7	-	52

Größe / Size / Taille / Formato / Tamaño	Nenndrehmoment 2) / Nominal torque 2) / Couple nominal 2) / Coppia nominale 2) / Momento de torsión nominal 2) T_{KN} Nm	Max. Drehzahl / Rotational speed / Régime / velocità di / Rotazione con régimen min⁻¹	Massenträgheitsmoment 3) / Moments of inertia 3) / Moments de l'inertie 3) / Momento d'inerzia 3) / Momento de inercia de masa 3) kgm² Teil 1 / Part 1 / Partie 1 / Parte 1 / Parte 1	Teil 2 / Part 2 / Partie 2 / Parte 2 / Parte 2	Gewicht 3) / Weight 3) / Poids 3) / Peso 3) / Preso 3) kg Teil 1 / Part 1 / Partie 1 / Parte 1 / Parte 1	Teil 2 / Part 2 / Partie 2 / Parte 2 / Parte 2
105	200	5 000	0,001	0,001	0,96	1,2
125	350	5 000	0,003	0,003	1,6	1,9
144	500	5 000	0,004	0,006	2,2	3,1
162	750	5 000	0,007	0,013	3,2	4,6
178	950	4 900	0,014	0,022	4,9	6,7
198	1 300	4 600	0,023	0,031	7	8,6
228	2 200	4 400	0,04	0,074	9,1	14
252	2 750	4 200	0,07	0,12	13	18,5
285	4 300	3 900	0,13	0,22	19	26,5
320	5 500	3 500	0,24	0,33	27	35
360	7 800	3 100	0,42	0,71	37	52
400	12 500	2 800	0,95	0,95	63	63
450	18 500	2 500	1,8	1,8	93	939
500	25 000	2 200	2,9	2,9	125	125

D
1) Bohrungen H7 mit Nuten nach DIN 6885/1; Toleranzfeld JS9 und Feststellschrauben auf der Nut
2) Drehmomentangaben für Kupplungssitz mit Passfeder
3) Die Angaben bei Gewicht und Massenträgheitsmomente gelten für mittlere Bohrungen D_1, D_2.

GB
1) Drill holes H7 with keyway in accord ance with DIN 6885/1; tolerance zone JS9 and set screws on the keyway
2) Torques for shaft fit with keyway
3) The details of weight and moments of mass inertia apply for medium holes D_1, D_2.

F
1) Alésages H7 avec rainures selon DIN 6885/1 ; plage de tolérance JS9 et vis de serrage sur la rainure
2) Indications de couple pour accouplement avec ressort d'ajustage
3) Les indications de poids et de moments d'inertie de masse s'appliquent aux alésages moyens D_1, D_2.

I
1) Fori H7 con cave chiavetta secondo norma DIN 6885/1; campo di tolleranza JS9 e grano di fermo sulla cava chiavetta
2) Coppie per alberi con cava chiavetta
3) I valori di peso e di inerzia sono validi per alesaggi medi D_1, D_2.

E
1) Orificios H7 con ranuras según DIN 6885/1; margen de tole rancia JS9 y tornillos de fijación en la ranura
2) Pares de giro para asiento del acoplamiento con chaveta
3) Los datos de peso y momentos de inercia de masa son válidos para las perforaciones medias D_1, D_2.

MODEL WS ÇELİK TEKNİK ÖZELLİKLERİ

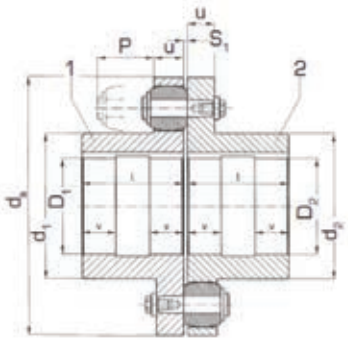

Größe Size Taille Formato Tamaño	$D_{1/2}$ [1] WN min. mm	WN max. mm	WS min. mm	WS max. mm	WN WS d_s mm	WN $d_{1/2}$ mm	WS $d_{1/2}$ mm	WN WS l mm	WN WS v mm	WN WS P mm	WN WS S mm	WN WS u mm
560	100	140	100	165	560	250	250	220	70	120	4...8	68
	>140	180	>165	200		300	300					
	>180	200	>200	210		320	320					
630	100	140	100	165	630	250	250	240	80	120	4...8	68
	>140	180	>165	200		300	300					
	>180	200	>200	235		355	355					
710	110	160	110	190	710	290	290	260	80	140	5...9	80
	>160	200	>190	220		330	330					
	>200	240	>220	250		385	385					
800	125	180	125	210	800	320	320	290	90	140	5...9	80
	>180	220	>210	240		360	360					
	>220	260	>240	280		420	420					
900			140	210	900		325	320	100	160	5...10	90
	140	220	>210	240		360	360					
	>220	260	>240	280		425	425					
	>260	290	>280	310		465	465					
1000			150	230	1 000		355	350	110	160	5...10	90
	150	240	>230	260		395	395					
	>240	280	>260	300		460	460					
	>280	320	>300	340		515	515					
1120	160	200	160	270	1 120	360	360	380	120	180	6...11	100
	>200	250	>240	300		410	410					
	>250	300	>270	360		495	495					
	>300	350	>330	400		560	560					
1250	180	230	180	270	1 250	410	410	420	130	180	6...11	100
	>230	280	>270	300		460	460					
	>280	330	>300	360		540	540					
	>330	380	>360	400		610	610					
1400	200	260	200	310	1 400	465	465	480	145	210	6...12	120
	>260	320	>310	350		525	525					
	>320	380	>350	410		620	620					
	>380	440	>410	460		700	700					
1600	260	320	260	370	1 600	565	565	540	165	210	6...12	120
	>320	380	>370	410		625	625					
	>380	440	>410	480		720	720					
	>440	480	>480	510		770	770					
1800	320	380	320	440	1 800	660	660	600	185	240	8...16	140
	>380	440	>440	480		720	720					
	>440	500	>480	540		820	820					
	>500	540	>540	580		870	870					
	380	440	380	500		760	760					

GB Designs
F Constructions
I Versioni
E Versiones

Große 105 - 360
Size 105 - 360
Taille 105 - 360
Formato 105 - 360
Tamaño 105 - 360

Anordnung der Bolzen und Puffer einseitig/ Arrangement of the bolts and buffers on one site/ Disposition des boulons et tampons sur un côté/ Tasselli ed elementi elastici disposti su un solo lato/ Disposición de los pernos y amortiguadores de un solo lado

Große 400 - 2000
Size 400 - 2000
Taille 400 - 2000
Formato 400 - 2000
Tamaño 400 - 2000

PERNOLAR

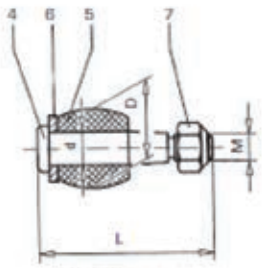

105 - 400

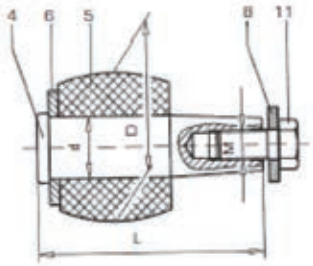

450 - 630

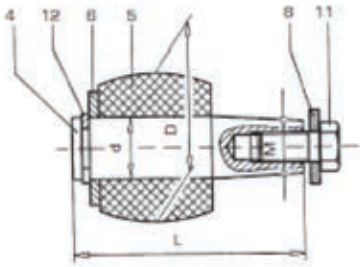

710 - 2000

Kupplungsgröße Coupling size Taille de l'accouplement Dimensioni del Giunto Tamaño del acoplamiento	Anzahl je Satz Number per set Nombre par jeu Unità comprese in un corredo Cantidad por juego	D mm	d mm	L mm	M mm
105	8	20	8	45	M6
125	8	24	10	53,5	M8
144	10	24	10	53,5	M8
162	9	30	12	64,5	M10
178	10	30	12	64,5	M10
198	12	30	12	64,5	M10
228	11	40	16	79	M12
252	12	40	16	79	M12
285	11	48	20	98	M16
320	12	48	20	98	M16
360	10	64	25	123	M18
400	14	64	25	123	M18
450	12	78	32	123	M16
500	14	78	32	123	M16
560	12	101	42	158	M20
630	14	101	42	158	M20
710	14	120	50	185,5	M24
800	16	120	50	185,5	M24
900	16	136	55	207,5	M24
1 000	18	136	55	207,5	M24
1 120	18	155	60	232,5	M30
1 250	20	155	60	232,5	M30
1 400	20	175	70	274	M30
1 600	24	175	70	274	M30
1 800	22	200	80	327	M36
2 000	26	200	80	327	M36

KAPLİN ÖLÇÜLERİNE GÖRE MİL KAÇIKLIKLARI

Größe Size Taille Formato Tamaño	Axial Versatz/ Angular offset/ Déport axial/Disassamento assiale/ Relleno axial mm			Winkliger u. radialer Versatz [1]/ Angular a. radial offset [1]/ Angulaire u. déport radial [1]/ Angolare u. disassamento radiale [1]/ Anguar u. radial relleno [1] mm			
	S_{1min}	S_{1max}	ΔKa zul $S_{1max} - S_{1min}$	Drehzahl/Rotational speed/ Régime/ Velocità di rotazione con/ Régimen n min^{-1}	ΔKr zul	ΔKw zul $S_{1max} - S_{1min}$	ΔKw zul Grad
105	2	4	2	1500	0,276		0,150
125	2	4	2		0,273		0,125
144	2	4	2		0,315		0,125
162	2	5	3		0,284		0,100
178	2	5	3		0,312		0,100
198	2	5	3		0,26		0,075
228	2	5	3		0,299		0,075
252	2	5	3		0,221		0,050
295	3	6	3		0,249		0,050
320	3	6	3		0,28		0,050
360	3	6	3		0,315		0,050
400	3	6	3	750	0,525		0,075
450	4	7	3		0,591		0,075
500	4	7	3		0,438		0,050
560	4	8	4		0,49		0,050
630	4	8	4		0,55		0,050
710	5	9	4		0,62		0,050
800	5	9	4	380	1,05		0,075
900	5	10	5		1,18		0,075
1 000	5	10	5		0,875		0,050
1 120	6	11	5		0,98		0,050
1 250	6	11	5		1,09		0,050
1 400	6	12	6	180	2,45		0,100
1 600	6	12	6		2,1		0,075
1 800	8	16	8		2,4		0,076
2 000	8	16	8		2,6		0,074

1) Die zulässigen winkligen und radialen Verlagerungen dürfen jeweils einzeln - bei gleichzeitigem Auftreten nur anteilmäßig - genutzt werden.

1) The allowable angular and radial offsets may be used singly – if they occur simultaneously only proportionally.

1) Les déports angulaire et axial admissibles peuvent être utilisés individuellement et, s'ils se produisent simultanément, seulement proportionnellement.

1) In caso di simultaneo disallineamento angolare e radiale i rispettivi valori ammissibili sono validi soltanto proporzionalmente.

1) Los taladros angulares y radiales permitibles pueden ser usados uno por uno, si aparecen proporcional al mismo tiempo.

Tecnamic MİNİ KAPLİNLER

Tecnamic mini debriyaj, tek parçadan işlenmiş, kaymayan, burulmaya karşı dayanıklı, esnek elastik ve bakım gerektirmeyen bir bağlantıdır. Özellikle küçük dinamik süreçleri kontrol eden ve kontrol eden tahrik sistemleri için uygundur. Makine imalatı, aktarma hatları, robotik, tıbbi teknoloji ve model yapımı alanlarında kullanılır.

Genel Özellikler

- Yüzensiz, burulmaya karşı dayanıklı, bükülmeli elastik kuplaj -> kolay montaj
- İyi sönümleme özellikleri, rezonans-kararlı
- İyi eksenel, radyal ve açısal esneklik
- Bakım gerektirmeyen
- Aşınma direnci yüksek seviyede
- 3 ila 40 mm arası matkap çapları
- 220 Nm'ye kadar tork
- Kaplin ön delme / hazır delinmiş
- Özel modeller
- -55 ° C ila + 150 ° C arasında sıcaklık dayanımı
- Malzemeler: alüminyum alaşım (Al) veya paslanmaz çelik (VA), boyut 60'dan işleme çeliği (St)

Bauart MWK

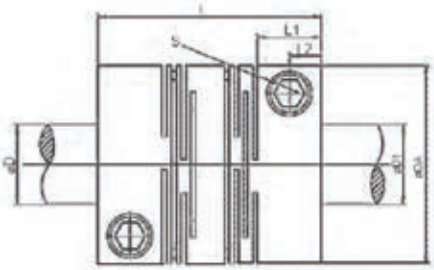

Abmessungen in mm							
Größe	L	L1	L2	D	D1	DA	S DIN 912
16	23	7	3,5	3-6	3-6	16	M2,5x6
18	16,6	5,5	2,75	3-6	3-6	18	M2,5x8
20	28	8	4	3-8	3-8	20	M2,5x8
22	20	5,5	2,75	3-10	3-10	22	M2,5x8
25	28	8	4	6-12	6-12	25	M3x10
30	40	11	5,5	6-14	6-14	30	M4x10
40	48	11	5,5	6-19	6-19	40	M5x14
50	65	19	9,5	10-26	10-26	50	M6x16
60	80	25	12,5	10-30	10-30	60	M8x18
70	95	25	12,5	15-35	15-35	70	M8x25
80	100	25	12,5	20-40	20-40	80	M8x25

Technische Daten													
Größe	Drehmoment T_{KN} Nm			Drehzahl min^{-1}	Versatz[2]			Torsionssteifigkeit 10^3 Nm/Rad			Gewicht[3] g		
	Al[1]	VA[1]	St[1]		Winkel °	Axial mm	Radial mm	Al[1]	VA[1]	St[1]	Al[1]	VA[1]	St[1]
16	3	-	-	10000	1	±0,3	±0,2	0,3	-	-	10	28	-
18	3	6	-	10000	1	±0,3	±0,2	0,4	0,7	-	5	18	-
20	5	12	-	9500	1	±0,3	±0,2	0,5	0,8	-	15	45	-
22	3	6	-	9500	1	±0,3	±0,2	0,6	0,9	-	12	40	-
25	7	16	-	8000	1	±0,3	±0,2	3,5	5	-	25	75	-
30	10	25	-	6000	1	±0,4	±0,3	5	8,5	-	50	160	-
40	19	36	-	5000	1	±0,4	±0,3	11,5	20	-	115	340	-
50	35	73	-	5000	1	±0,5	±0,3	35	55	-	250	650	-
60	70	-	125	4500	1	±0,5	±0,3	70	-	95	500	-	1350
70	130	-	170	4000	1	±0,5	±0,3	95	-	120	750	-	1890
80	180	-	220	3500	1	±0,5	±0,3	100	-	135	1040	-	3080

Bauart MWH

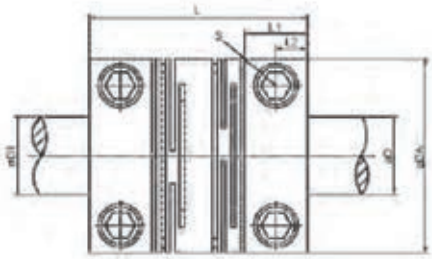

Abmessungen in mm							
Größe	L	L1	L2	D	D1	DA	S DIN 912
30	40	11	5,5	6-14	6-14	30	M 4x10
40	48	11	5,5	6-19	6-19	40	M 5x14
50	65	19	9,5	10-26	10-26	50	M 6x16
60	80	25	12,5	10-30	10-30	60	M 8x18
70	95	25	12,5	15-35	15-35	70	M 8x25
80	100	25	12,5	20-40	20-40	80	M 8x25

Technische Daten													
Größe	Drehmoment T_{KN}(Nm)			Drehzahl	Versatz 2)			Torsionssteifigkeit 10^3 Nm/Rad			Gewicht 3) g		
	Al 1)	VA 1)	St 1)	min^{-1}	Winkel °	Axial mm	Radial mm	Al 1)	VA 1)	St 1)	Al 1)	VA 1)	St 1)
30	10	25	-	6000	1	±0,4	±0,3	5	8,5	-	50	160	-
40	19	36	-	5000	1	±0,4	±0,3	11,5	20	-	115	340	-
50	35	73	-	5000	1	±0,5	±0,3	35	55	-	250	650	-
60	70	-	125	4500	1	±0,5	±0,3	70	-	95	500	-	1350
70	130	-	170	4000	1	±0,5	±0,3	95	-	120	750	-	1890
80	180	-	220	3500	1	±0,5	±0,3	100	-	135	1040	-	3080

> 1) Material: Aluminiumlegierung (Al) bzw. rostfreier Stahl (VA) ab Größe 60: Automatenstahl (St)
2) Die angegebenen Werte sind die max. zulässigen und dürfen nur einzeln auftreten.
Bei Versatzkombinationen muss eine Reduzierung vorgenommen werden. (siehe S. 6)
3) für ungebohrte Kupplung

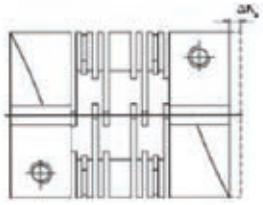

Axialverschiebung

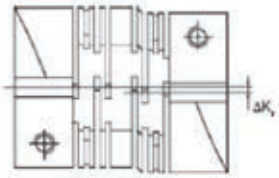

Radialverlagerung

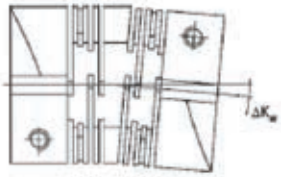

Winkelverlagerung

> Reduzierung der zul. Wellenversatzwerte bei Versatzkombination oder anderen Drehzahlen: $\frac{\Delta W_r}{\Delta K_r} + \frac{\Delta W_a}{\Delta K_a} + \frac{\Delta W_w}{\Delta K_w} \leq 1$

$\Delta K_{r/a/w}$ = zulässiger radialer, axialer oder winkliger Versatz der Wellen bzw. Kupplungshälften

$\Delta W_{r/a/w}$ = gemessener radialer, axialer oder winkliger Versatz der Wellen bzw. Kupplungshälften

Auslegung

> Es wird das Anlagendrehmoment T_{AN} bestimmt mit:

$$T_{AN}\,[Nm] = 9550 \times \frac{P_{Motor}\,[kW]}{n\,[min^{-1}]}$$

Dieses Moment T_{AN}, multipliziert mit einem vom Anwendungsfall abhängigen Betriebsfaktor S ergibt das erforderliche Kupplungsnenndrehmoment T_{KN}.

Es ist: $T_{KN} \geq S \times T_{AN}$

Betriebsfaktor S_b	
Gleichmäßige Belastung	1
Ungleichmäßige Belastung	1,5
Schwere Stöße	2

> Treten häufiger stärkere Stoß- oder Wechselbelastungen auf, ist eine Überprüfung nach DIN 740 empfehlenswert. Es steht ein entsprechendes Rechnerprogramm zur Verfügung. Für diese Überprüfung bitten wir um folgende Angaben:

1. Art der Antriebsmaschine
2. Art der Arbeitsmaschine
3. Leistungen der An- und Abtriebsmaschine
4. Betriebsdrehzahl
5. Stoßmomente
6. Erregermomente
7. Massenträgheitsmomente der Last und Antriebsseiten
8. Anläufe pro Stunde
9. Umgebungstemperatur

KEPLİ KAPLİN

Tecnamic kelepçe kaplinleri, çelik / paslanmaz çelikten ayrılmış, mili eşit şekilde dağıtılan sıkıştırma kuvveti ile örtün. Yüksek torklar burulmaya dayanıklıdır ve şamandırasızdır. Tecnamic kelepçe kavraması, çelik / paslanmaz çelik kullanılarak yüksek tutma kuvveti şaft zayıflatılmadan / zarar görmeden üretilebilir. Mil toleransı h11 içinde olmalıdır. Boyutlar ve diğer modeller istek üzerine temin edilebilir.

Ana Özellikler

- Yivli / ayrılmış kelepçe kuplajı
- Malzeme, model: çelik 1.0718, parlak; paslanmaz çelik 1.4305, parlak
- Sıcaklık aralığı: -40 ° C ila + 175 ° C
- Aşınma ve bakım gerektirmez • Kaplin yarıları pre-delik / hazır delinmiş
- Maks. hız 4000 1 / dak • Nominal tork 100 Nm - 475 Nm
- İstek üzerine: diğer boyutlar, kuş tüyü oluklu modeller. DIN 6885'e göre

Tecnamic kelepçe kaplinleri, çelik / paslanmaz çelikten ayrılmış, mili eşit şekilde dağıtılan sıkıştırma kuvveti ile örtün. Yüksek torklar burulmaya dayanıklıdır ve şamandırasızdır. Tecnamic kelepçe kavraması, çelik / paslanmaz çelik kullanılarak yüksek tutma kuvveti şaft zayıflatılmadan / zarar görmeden üretilebilir. Mil toleransı h11 içinde olmalıdır. Boyutlar ve diğer modeller istek üzerine temin edilebilir.

Ana Özellikler

- Malzeme, model: Çelik 1.0718, parlak; paslanmaz çelik 1.4305, parlak
- Sıcaklık aralığı: -40 ° C ila + 175 ° C
- Aşınma ve bakım gerektirmez
- Kaplin yarıları pre-delik / hazır delinmiş
- Maks. hız 4000 1 / dak
- Nominal tork 100 Nm - 475 Nm
- İstek üzerine: Diğer boyutlar, tüy yivli oluklu modeller. DIN 6885'e göre

Clamp coupling 1-piece design

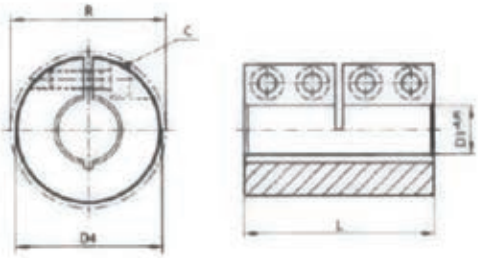

Clamp coupling 2-piece design

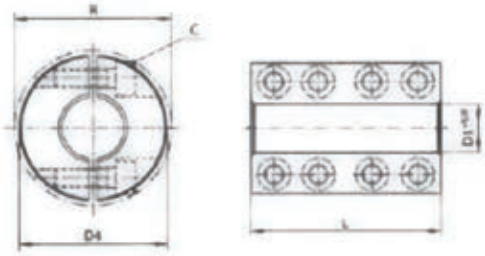

> Material, design: Steel 1.0718, blank ; Stainless steel 1.4305, blank

Steel / Stainless steel

Größe D1	Nennmoment Nm	Abmessung in mm D4	L	R	C DIN 912-12.9	Gewicht ca. kg
10	100	29	45	32,7	M4 x 12	0,19
12	100	29	45	32,7	M4 x 12	0,18
14	190	34	50	39,1	M5 x 16	0,27
15	190	34	50	39,1	M5 x 16	0,27
16	190	34	50	39,1	M5 x 16	0,26
19	300	42	65	48,2	M6 x 18	0,52
20	350	42	65	48,2	M6 x 18	0,52
25	390	45	75	50,8	M6 x 18	0,62
30	475	53	83	58,1	M6 x 18	0,92

> Wear- and maintenance-free.
Max. rotation speed: 4000 rpm
Temperature range : -40°C to +175°C
On request: Other dimensions, design with keyway according to DIN 6885.

Clamp collars 1-piece and 2-piece design

> Clamp collars surround the shaft with an even distribution of the clamping force and transmit high torques torsionally stiff and free of backlash. Wear- and maintenance-free! This leads to an dimensionally accurate fit and very strong holding forces without damaging the shaft. Shaft tolerances should be within h11. Dimensions and other designs on request.

MİL KAPLİN

Birleştirilen miller birbirine tam olarak boşaltılmış olmalıdır. Farklı çaplarda kuplaj milleri kullanırken, daha kalın mil ucu ince tavan ucu çapına indirgenmesini öneririz. Bu mümkün değilse, daha büyük mil çapına karşılık gelen model, daha az delikli (B şekli) kullanılır. Kelepçe kaplinleri sacdan (şekil AS; BS veya CS) yapılmış bir koruyucu gövde ile de teslim edilebilir. Tüm kelepçe kaplinleri, DIN 6885/1 ile uyumlu tüy yivli oluklu olarak tasarlanmıştır.

Ana Özellikler

- Kolay monte edilebilir
- Malzemeler: EN-GJL-250 ve GS-45
- 80.000 Nm'ye kadar tork aralığı
- 220 mm'ye kadar delik çapları (stokta ø 125'e kadar)
- Debriyajlar, DIN 6885/1'e uygun tüy anahtar yiv ile hazır hale getirilir

Teslim edilebilecek modeller:

- Yatay düzen: Aynı çapa sahip mil uçları için A şekli (stoktan teslim alınmıştır) Çeşitli çaplara sahip mil uçları için B şekli
- Dikey düzenleme: DIN 28134'e uygun süspansiyon yaylı şekil A , DIN 115 Bl ile uyumlu ekleme halkalarına sahip C Şekil C. 2

Kelepçe kavramaları, radyal veya eksenel yüklerin yanı sıra darbe şoklarına bile dayanabilen sağlam ve güvenilir mil bağlantılarıdır. Birbirlerine vidalanan iki kovan sayesinde, kuplajların monte edilmesi çok kolaydır ve bu nedenle seriler halinde olan şaftlar için (örneğin şanzıman milleri) çok uygundur.

Clamp couplings DIN 115 / Form A

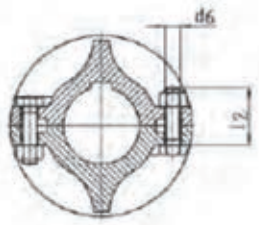

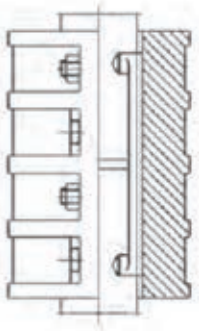

Size	Tolerance[2]	Torque T_{max} Nm		Max. roational speed n_{max} rpm		Moments of inertia kgm²		Weight kg		d_3	l
d_1		EN-GJL	GS	EN-GJL	GS	EN-GJL	GS	EN-GJL	GS	mm	mm
20	V 7	25	63	1700	1700	0,00093	0,0010	1,9	2,1	85	100
25	V 7	40	100	1500	1500	0,0034	0,0037	4,5	4,9	100	130
30	V 7	60	160	1500	1500	0,0034	0,0036	4,2	4,5	100	130
35	V 7	80	200	1420	1420	0,0066	0,0071	6,5	7,0	110	160
40	V 7	100	250	1420	1420	0,0065	0,0070	6,2	6,7	110	160
45	V 7	125	315	1350	1350	0,011	0,012	8,5	9,2	120	190
50	V 7	150	400	1300	1300	0,014	0,016	9,0	9,7	130	190
55	U 7	500	1600	1200	1200	0,026	0,028	13	14	150	220
60	U 7	850	1800	1200	1200	0,025	0,027	12,5	13,5	150	220
65	U 7	1250	2000	1120	1120	0,051	0,055	18,5	20	170	250
70	U 7	1700	2240	1120	1120	0,050	0,054	17	18	170	250
75[1]	U 7	2000	3150	1060	1060	0,107	0,116	28	30	190	280
80	U 7	2500	3550	1060	1060	0,106	0,114	27	29	190	280
90	U 7	3800	5000	1000	1000	0,203	0,219	41	44	215	310
100	U 7	5400	8000	920	920	0,399	0,431	63	68	250	350
110	U 7	7500	10000	920	920	0,467	0,505	70	76	250	390
120	U 7	11000	16000	870	870	0,771	0,832	96	104	275	430
125	U 7	11000	16000	870	870	0,759	0,820	93	100	275	430
140	U 7	15000	22400	800	800	1,63	1,76	160	173	325	490
160	U 7	23000	31500	750	750	2,84	3,07	255	275	365	560
180	U 7	32000	40000	690	690	5,42	5,86	320	346	420	630
200	U 7	40000	56000	630	630	12,02	12,98	550	594	500	700
220[1]	U 7	50000	80000	580	580	30,78	33,24	840	907	540	770

> 1) Not included in DIN 115
2) Hole tolerance field for shaft tolerance ISO h9

Clamp couplings DIN 115 / Form A

Size d_1	Hexagon-head fitting bolts to DIN EN ISO 4014 d_6 l_2	Anzahl	Feather key length	Suspension key axial load max. kN
20	M 10 x 30	4	-	-
25	M 12 x 40	4	-	5
30	M 12 x 40	4	-	5
35	M 12 x 50	6	-	8
40	M 12 x 50	6	-	12
45	M 12 x 50	6	-	16
50	M 12 x 50	6	-	16
55	M 16 x 55	6	100	20
60	M 16 x 55	6	100	24
65	M 16 x 55	6	100	24
70	M 16 x 55	6	110	30
75[1)]	M 16 x 60	8	125	37
80	M 16 x 75	8	125	37
90	M 16 x 90	8	140	42
100	M 20 x 90	8	160	55
110	M 20 x 90	8	160	55
120	M 24 x 90	10	200	70
125	M 24 x 90	10	200	70
140	M 27 x 110	10	200	90
160	M 27 x110	12	250	110
180	M 27 x 130	12	280	-
200	M 30 x 140	12	320	-
220[1)]	M 36 x 150	12	360	-

> 1) Not included in DIN 115

Clamp couplings DIN 115 / Form C

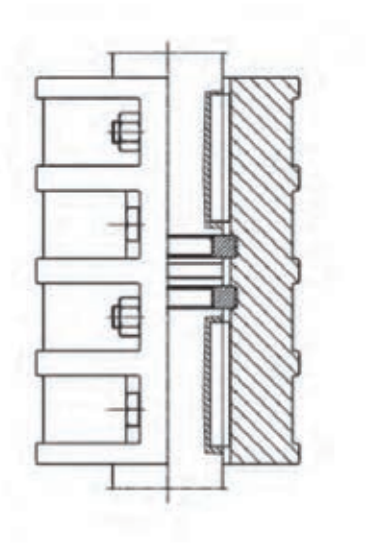

Size	Tolerance[2]	Torque $T_{max.}$ Nm		Max. roational speed $n_{max.}$ rpm		Moments of inertia kgm²		Weight kg		d_3	l
d_1		EN-GJL	GS	EN-GJL	GS	EN-GJL	GS	EN-GJL	GS	mm	mm
25	V 7	40	100	1420	1420	0,0066	0,0071	7,0	7,5	110	160
30	V 7	60	160	1420	1420	0,0065	0,0070	6,8	7,3	110	160
35	V 7	80	200	1350	1350	0,011	0,012	9,3	10,0	120	190
40	V 7	100	250	1300	1300	0,014	0,016	9,9	10,7	130	190
45	V 7	125	315	1200	1200	0,026	0,028	14,2	15,3	150	220
50	V 7	150	400	1200	1200	0,025	0,027	13,8	14,8	150	220
55	U 7	500	1600	1120	1120	0,051	0,055	20,1	21,6	170	250
60	U 7	850	1800	1120	1120	0,050	0,054	18,7	20,1	170	250
65	U 7	1250	2000	1060	1060	0,107	0,116	30,0	32,3	190	280
70	U 7	1700	2240	1060	1060	0,106	0,114	29,2	31,4	190	280
75[1]	U 7	2000	3150	1000	1000	0,203	0,219	45,1	48,5	215	310
80	U 7	2500	3550	1000	1000	0,203	0,219	43,7	47,0	215	310
90	U 7	3800	5000	920	920	0,399	0,431	66,4	71,4	250	350
100	U 7	5400	8000	920	920	0,467	0,505	74,3	79,9	250	390
110	U 7	7500	10000	870	870	0,771	0,832	101,0	108,7	275	430
120	U 7	11000	16000	800	800	1,63	1,76	173,5	186,7	325	490
125	U 7	11000	16000	800	800	1,63	1,76	170,1	183,0	325	490
140	U 7	15000	22400	750	750	2,84	3,07	272,5	293,2	365	560
160	U 7	23000	31500	690	690	5,42	5,86	342,4	368,4	420	630
180	U 7	32000	40000	630	630	12,02	12,98	577,0	620,8	500	700
200[1]	U 7	40000	56000	580	580	30,78	33,24	871,8	937,9	540	770

> 1) Not included in DIN 115
2) Hole tolerance field for shaft tolerance ISO h9

Clamp couplings DIN 115 / Form C

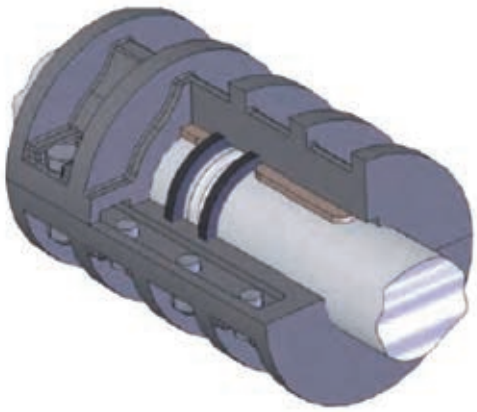

Size	Hexagon-head fitting bolts to DIN EN ISO 4014		Feather key length	Maximum lateral load on insert ring kN
d_1	d_6 l_2	Anzahl		
25	M 12 x 50	6	56	12
30	M 12 x 50	6	56	17
35	M 12 x 50	6	70	23
40	M 12 x 50	6	70	30
45	M 16 x 55	6	80	36
50	M 16 x 55	6	80	45
55	M 16 x 55	6	90	53
60	M 16 x 55	6	90	62
65	M 16 x 60	8	100	72
70	M 16 x 60	8	100	82
75[1)]	M 20 x 75	8	110	92
80	M 20 x 75	8	110	105
90	M 20 x 90	8	125	135
100	M 24 x 90	8	140	165
110	M 24 x 90	10	160	200
120	M 27 x 110	10	180	250
125	M 27 x 110	10	180	250
140	M 27 x 110	12	200	310
160	M 27 x 130	12	220	400
180	M 30 x 140	12	250	500
200[1)]	M 36 x 150	12	280	600

> 1) Not included in DIN 115

DİSKLİ MİL KAPLİN

Birleştirilen miller birbirine tam olarak boşaltılmış olmalıdır. C tipi disk debriyajları, DIN 28135'e uygun eksenel basınç diskleri için bir sargı ile donatılmıştır. (Örneğin dikey karıştırma millerinde kullanılır). Aksiyal basınç diskleri teslimatın bir parçası değildir ve ayrıca sipariş edilmelidir. DIN 6885/1 ile uyumlu, tüy yivli normal model. Kama yatağı, DIN 6886 veya DIN 6887 ile uyumludur. Farklı mil çaplarına sahip mil bağlantıları için, en büyük mil çapına karşılık gelen kavrama boyutu kullanılır (redüksiyon kavraması).

Ana Özellikler

- Yatay düzenleme: Şekil A
- Dikey düzenleme: Şekil C
- Malzeme: DIN EN 1561'e uygun normal model EN-GJL İstenildiğinde 100'e kadar çelik ve 110'a kadar dökme çelik.
- Kolay monte edilebilir
- Malzemeler: EN-GJL-250 ve çelik veya GS-45
- 1.425.000 Nm'e kadar olan torklar (kısa sürede 8.700 Nm'ye kadar teslim edilebilir)
- 500 mm'ye kadar delik çapları (kısa sürede ø 100 mm'ye kadar teslim

Teslim edilebilecek modeller:

- Yatay düzenleme: Aynı çapa sahip mil uçları için A şekli (kısa sürede teslim edilebilir) Çeşitli çaplara sahip mil uçları için B şekli
- Dikey düzenleme: DIN 28135'e uygun eksenel basınç diskleri ile C şekli

Disk debriyajları, radyal veya eksenel yüklerin yanı sıra darbe şoklarına maruz kalabilecek katı, sağlam ve güvenilir mil bağlantılarıdır. Disk debriyajlarının bağlantı boyutları DIN 116'ya uygundur; Bununla birlikte, kuplaj elemanları sadece bağlantı cıvataları ile ortalanmaktadır.

Flange couplings DIN 116

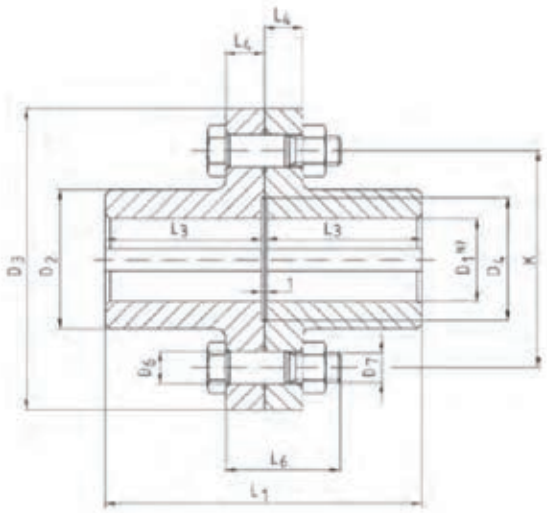

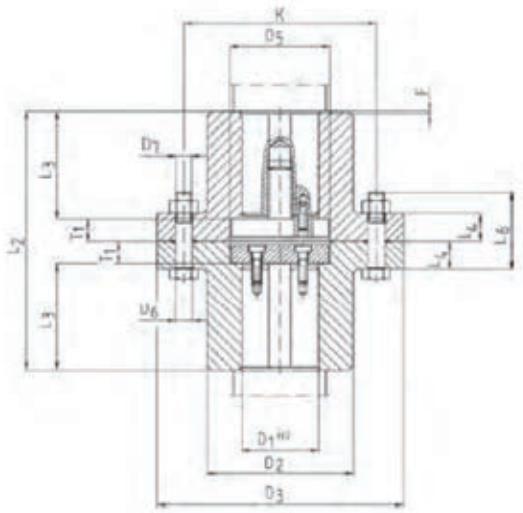

Size D_1 [1]	D_1 mm	D_2 mm	D_3 mm	D_4 mm	D_5 mm	D_6 (H7) mm	K mm	L_1 mm	L_2 mm	L_2 [2] mm	L_4 mm	F [3] mm	T_1 mm	Hexagon-head fitting bolts to DIN 609 D_7	L_6	Number
25	58	125	40	45	11	90	101	117	50	16	1	8,5	M 10	45	3
30	58	125	40	45	11	90	101	117	50	16	1	8,5	M 10	45	3
35	72	140	50	55	11	100	121	141	60	16	1	10,5	M 10	45	3
40	72	140	50	55	11	100	121	141	60	16	1	10,5	M 10	45	3
45	95	160	60	65	11	125	141	169	70	18	1	14,5	M 10	50	3
50	95	160	60	65	11	125	141	169	70	18	1,6	14,5	M 10	50	3
55	110	180	70	75	13	140	171	203	85	18	1,6	16,5	M 12	50	4
60	110	180	70	75	13	140	171	203	85	18	1,6	16,5	M 12	50	4
70	130	200	80	85	13	160	201	233	100	23	1,6	16,5	M 12	60	6
80	145	224	90	95	13	180	221	261	110	23	1,6	20,5	M 12	60	8
90	164	250	100	105	17	200	241	281	120	30	2,5	20,5	M 16	80	8
100	180	280	110	120	17	224	261	301	130	30	2,5	20,5	M 16	80	8
110	200	300	120	130	17	250	281	329	140	33	2,5	24,5	M 16	85	8
120	225	335	135	145	17	280	311	359	155	33	2,5	24,5	M 16	85	10
125	225	335	135	145	17	280	311	359	155	33	4	24,5	M 16	85	10
140	250	375	150	160	21	310	341	397	170	40	4	28,5	M 20	100	10

> 1) Grooves according to DIN 6685/1; tolerance zone JS9
2) Tolerance of hub length: L3 ≦ 120: +0,3 and L3 > 120: +0,5 respectively
3) Bevel F x 45°

Technical Data

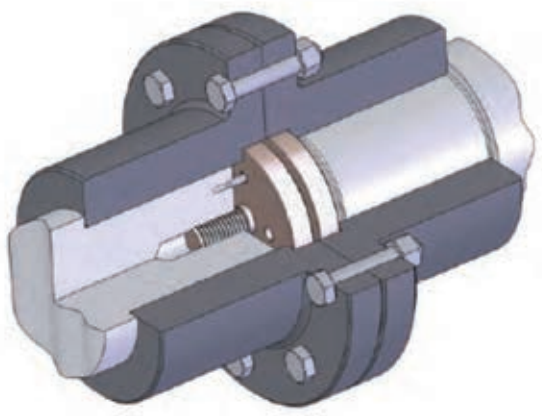

Form C

Size	Torque $T_{max.}$ Nm		Max. roational speed $n_{max.}$ rpm		Moments of inertia[3] Form A kgm²		Weight[3] Form A kg		Moments of inertia[3] Form C kgm²		Weight[3] Form C kg	
D_1[4]	EN-GJL[1]	GS[2][5]	EN-GJL	GS[5]	EN-GJL	GS[5]	EN-GJL	GS[5]	EN-GJL	GS[5]	EN-GJL	GS[5]
25	46,2	69	4600	6850	0,0062	0,0067	3,9	4,2	0,0063	0,0068	4,0	4,3
30	87,5	131	4600	6850	0,0062	0,0067	3,7	4,0	0,0062	0,0067	3,8	4,1
35	150	225	4100	6150	0,0105	0,0113	5,4	5,8	0,0107	0,0116	5,7	6,1
40	236	354	4100	6150	0,0104	0,0112	5,2	5,5	0,0106	0,0115	5,4	5,8
45	355	533	3600	5350	0,023	0,025	9,1	10,0	0,024	0,026	9,8	10,6
50	515	773	3600	5350	0,023	0,024	8,7	9,4	0,024	0,026	9,5	10,2
55	730	1095	3200	4750	0,041	0,044	13,1	14,2	0,043	0,047	14,3	15,5
60	975	1463	3200	4750	0,040	0,043	12,6	13,6	0,043	0,046	13,7	14,8
70	1700	2550	2850	4300	0,082	0,088	20,0	21,6	0,087	0,094	21,8	23,5
80	2650	3975	2550	3850	0,134	0,144	26,4	28,5	0,144	0,155	29,1	31,4
90	4120	6180	2300	3450	0,257	0,276	38,7	41,8	0,274	0,295	42,3	45,7
100	5800	8700	2050	3050	0,404	0,435	49,8	53,7	0,428	0,461	53,8	58,2
110	8250	12375	1900	2850	0,608	0,652	64,1	68,9	0,652	0,699	70,4	75,7
120	11200	16800	1700	2550	1,011	1,085	88,2	94,7	1,084	1,163	96,3	103,4
125	12800	19200	1700	2550	1,003	1,076	86,0	92,4	1,075	1,154	102,1	109,7
140	19000	28500	1550	2300	1,81	1,93	121	130	1,93	2,07	133	142

> 1) Max. torque based on DIN 116 Hole tolerance zone:
Form A: ISO H7 – for shaft tolerance ISO h9
Form C: ISO N7 – for shaft tolerance
ISO k6 and m6 respectively
Other hole tolerances can be agreed when ordering.

2) Max. torques (for hole D1) with allowable load on the feather key and with average overdimension of the following tolerance zones:
For D1 ⌀ 50: ISO N7 – for shaft tolerance ISO k6
For D1 ⌀ 50: ISO N7 – for shaft tolerance ISO m6

3) Figures for moments of mass inertia and weights for hole D1 (in the case of Form C without axial thrust washer).
4) Couplings for D1 = 260 to 500 mm are not included in DIN 116.
5) Couplings up to size 100 of steel

Flange couplings DIN 116

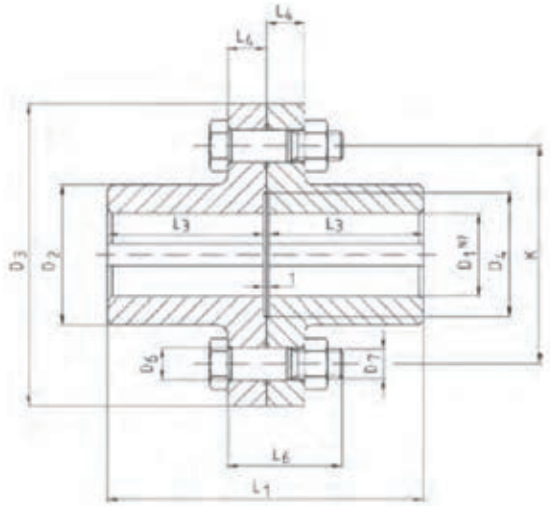

Form A

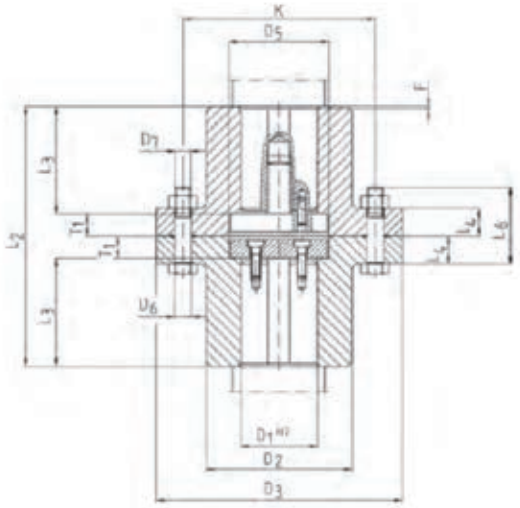

Form C

Size	D_2	D_3	D_4	D_5	D_4 H7	K	L_1	L_2	L_3 2)	L_4	F 3)	T_1	Hexagon-head fitting bolts to DIN 609		
D_1 1)	mm	mm	mm	mm	mm	mm	mm	mm	mm	mm	mm	mm	D_7	L_6	Number
160	290	425	240	180	25	350	401	457	200	40	4	28,5	M 24	110	10
180	325	450	265	212	25	380	451	507	225	45	4	28,5	M 24	120	12
200	360	500	290	232	25	420	501	557	250	45	6	28,5	M 24	120	16
220	400	560	310	252	32	470	541	597	270	52	6	28,5	M 30	140	14
250	450	630	390	282	32	540	601	657	300	52	6	28,8	M 30	140	16
260	500	710	420	302	32	600	681	741	340	55	6	30,5	M 30	150	16
280	500	710	420	322	32	600	681	741	340	55	6	30,5	M 30	150	16
300	560	750	460	352	38	640	761	831	380	62	10	35,5	M 36	170	16
320	560	750	460	372	38	640	761	831	380	62	10	35,5	M 36	170	16
340	650	900	520	392	44	760	881	961	440	70	10	40,5	M 42	190	14
360	650	900	520	412	44	760	881	961	440	70	10	40,5	M 42	190	14
380	720	1000	600	442	44	850	1001	1091	500	70	10	45,5	M 42	190	16
400	720	1000	600	462	44	850	1001	1091	500	70	10	45,5	M 42	190	16
420	800	1060	650	482	50	920	1161	1251	580	80	10	45,5	M 48	220	16
450	800	1060	650	512	50	920	1161	1251	580	80	10	45,5	M 48	220	16
460	900	1180	800	532	50	1030	1321	1421	660	90	10	50,5	M 48	240	20
500	900	1180	800	572	50	1030	1321	1421	660	90	16	50,5	M 48	240	20

> 1) Grooves according to DIN 6685/1; tolerance zone JS9
2) Tolerance of hub length: L3 ≦ 120: +0,3 and L3 > 120: +0,5 respectively
3) Bevel F x 45°

Technical Data

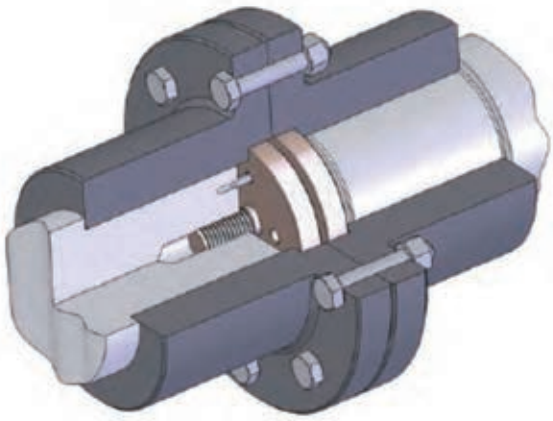

Form C

Size	Torque		Max. roational speed		Moments of inertia[2] Form A		Weight[3] Form A		Moments of inertia[2] Form C		Weight[3] Form C	
	$T_{max.}$ Nm		$n_{max.}$ rpm		kgm²		kg		kgm²		kg	
D_1[4]	EN-GJL[1]	GS[1][5]	EN-GJL	GS[5]	EN-GJL	GS[5]	EN-GJL	GS[5]	EN-GJL	GS[5]	EN-GJL	GS[5]
160	30700	46050	1350	2000	3,39	3,63	181	194	3,63	3,89	197	212
180	45000	67500	1250	1900	5,30	5,68	242	259	5,67	6,07	261	280
200	61500	92250	1150	1700	8,58	9,19	322	346	9,14	9,79	347	372
220	82500	123750	1000	1550	14,87	15,92	444	476	16,00	17,14	485	521
250	118000	177000	900	1350	25,29	27,09	605	649	26,69	28,59	644	692
260	136000	204000	800	1200	44,09	47,28	877	942	46,42	49,79	932	1001
280	170000	255000	800	1200	43,32	46,46	835	897	45,55	48,85	886	951
300	206000	309000	750	1150	70,10	75,14	1163	1248	74,26	79,61	1239	1330
320	250000	375000	750	1150	68,81	73,74	1109	1191	72,77	78,01	1179	1266
340	300000	450000	650	950	155,03	166,24	1874	2013	163,89	175,77	1997	2146
360	355000	532500	650	950	152,88	163,93	1804	1937	161,43	173,13	1920	2062
380	425000	637500	550	850	255,02	273,58	2545	2733	269,85	289,55	2711	2913
400	487000	730500	550	850	251,63	269,94	2457	2639	265,99	285,39	2613	2807
420	560000	840000	550	800	420,01	450,49	3552	3814	442,88	475,09	3762	4040
450	710000	1065000	550	800	411,84	441,69	3378	3628	433,75	465,27	3574	3838
460	750000	1125000	500	750	755,07	810,06	5156	5538	796,31	854,42	5458	5864
500	950000	1425000	500	750	738,28	792,00	4866	5226	777,58	834,27	5142	5524

> 1) Max. torque based on DIN 116 Hole tolerance zone:
Form A: ISO H7 – for shaft tolerance ISO h9
Form C: ISO N7 – for shaft tolerance
ISO k6 and m6 respectively
Other hole tolerances can be agreed when ordering.

2) Max. torques (for hole D1) with allowable load on the feather key and with average overdimension of the following tolerance zones:
For D1 ≦ 50: ISO N7 – for shaft tolerance ISO k6
For D1 ≧ 50: ISO N7 – for shaft tolerance ISO m6

3) Figures for moments of mass inertia and weights for hole D1 (in the case of Form C without axial thrust washer).

4) Couplings for D1 = 260 to 500 mm are not included in DIN 116.

5) Couplings up to size 100 of steel

DİŞLİ KAPLİN GC

Tecnamic dişli kaplinleri GC, pozitif tork iletimi için uygun esnek mafsal bağlantılarıdır. Radyal, eksenel ve açısal şaft hatalarını telafi etmeyi sağlarlar. Dişli kutusu, gres yağlama ve O-ring conta ile çelikten yapılmıştır. Tecnamic dişli kaplinleri GC, mekanik mühendisliğin tüm alanlarında kullanılmaktadır ve taçlı spline'ın optimum gres yağlamasından kaynaklanan maksimum güvenilirliğe sahip uzun bir servis ömrü sunmaktadır. Kaplinler genellikle yatay montaj için uygundur. Dikey montaj için özel tipler de uygundur.

Tip GC Özellikler

- Standart kuplaj
- Kısa teslimat sürelerinde özel tipler mümkündür
- Çok yüksek güç iletim hızları ve aynı anda kompakt tasarım
- 8.000.000 Nm'ye kadar tork iletimi
- Mil çapları 20 ila 1.000 mm arasında

Diş Prensibi

Taçlanmış spline prensibi açısal ve radyal yanlış hizalama durumunda eğri kenar basıncının önlenmesiyle sonuçlanır. Kademesiz gres yağlamaya bağlı olarak neredeyse aşınmasız bir işlemle spline'ın optimum sürtünme koşulları, kavramanın uzun ömür beklentisine neden olur.

Tecnamic Gear Couplings GC

Gear Couplings GC

TECNAMIC gear couplings GC are flexible shaft connections suitable for a positive torque transmission. They ensure to compensate radial, axial and angular shaft misalignments. The gear coupling is made of steel with grease lubrication and O-ring seal.

TECNAMIC gear couplings GC are used in all areas of mechanical engineering and offers a long service life with maximum reliability, resulting from the optimal grease lubrication of the crowned spline. The couplings are generally suitable for a horizontal assembly. Special types are suitable for vertical assembly, too.

The range of gear couplings includes sizes from 50 to 1000 with torque transmissions from 1.920 Nm to 8.000.000 Nm, these are suitable for shaft diameters from 20 mm to 1.000 mm.

Special types, adapted to your application requirements, are possible in a short delivery time!

Type GC

- Standard coupling
- Special types are possible in short delivery times

Tooth principle

The crowned spline principle results in case of angular and radial misalignment the avoidance of edge pressure in the spline.

Optimal friction conditions of the spline with an almost wear-free operation, resulting due to the permanent grease lubrication, leads to a long service life expectancy of the coupling.

Tecnamic Gear Couplings GC - Types

GC -
Standard coupling -
Small Sizes
GC 50 - GC 220

GCL -
with
extended hubs

GC -
Standard coupling -
Large Sizes
GC 240 - GC 600

GCT -
with
shear pins

GCY -
with
one-piece sleeve

GCB
with
brake disc

GCLE -
with
intermediate shaft

GCV -
for
vertical drives

GCX -
with
spacer sleeve

GCTAM -
Special type
for winder

Tecnamic Gear Couplings GC

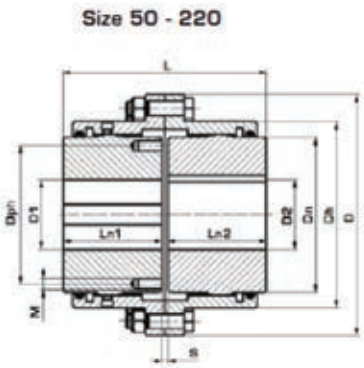

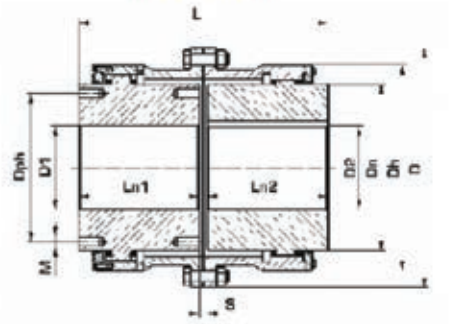

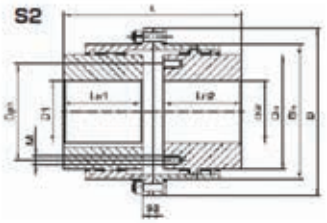

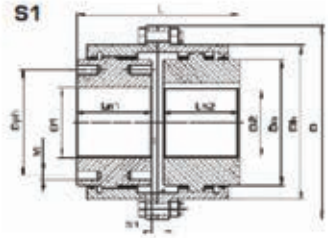

Size	D	D_{max}	D_h	D_n	D1/D2 min	D1/D2 max	L_{min}	L	L_{max}	$L_{h\,min}$	L_h1/L_h2	$L_{h\,max}$	S	S1	S2	D_{ph}	M
	mm		mm	mm	mm		mm			mm			mm	mm	mm	mm	mm
50	111	250	83	64	20	50	91	93	208	43	45	100	3	8	10	57	M5
65	148	250	105	83	20	65	131	136	316	50	65	150	6	20	26	72	M8
75	169	250	126	100	20	75	151	156	316	62	75	150	6	18	23	88	M8
100	209	300	162	135	30	100	171	176	316	76	85	150	6	17	23	120	M10
120	233	300	186	160	40	120	211	216	416	90	105	200	6	24	34	144	M10
135	254	300	204	175	40	135	231	236	418	100	115	200	6	24	44	156	M12
150	308	400	246	200	50	150	241	246	618	105	120	300	6	27	44	168	M16
165	336	500	262	220	60	165	301	310	628	120	150	300	10	58	83	196	M16
190	366	500	303	255	80	190	341	350	828	150	170	400	10	47	83	228	M20
220	428	600	345	290	80	220	401	410	828	175	200	400	10	50	94	246	M20
240	458	600	394	320	80	240	463	476	844	190	230	400	16	99	170	284	M20
270	490	600	436	360	120	270	503	516	844	220	250	400	16	94	162	314	M24
285	534	800	474	380	120	285	563	576	844	250	280	400	16	121	213	330	M24
330	580	800	518	431	160	330	603	616	844	280	300	400	16	101	173	390	M30
365	668	800	586	480	180	365	705	730	858	325	350	400	30	137	233	422	M30
400	730	1.000	642	530	200	400	805	830	358	345	400	450	30	131	213	478	M30
450	830	1.000	720	621	200	450	805	830	358	400	400	450	30	131	213	560	M30
500	882	1.000	742	651	200	500	905	930	1.058	410	450	500	30	141	230	600	M30
600	970	1.000	867	761	300	600	1.005	1.030	1.070	470	500	500	30	151	230	680	M30
700	1.220	2.000	1.064	921	300	700	1.405	1.440	1.710	580	700	800	40	-	-	830	M42
800	1.440	2.000	1.240	1.061	300	800	1.405	1.440	1.710	600	700	800	40	-	-	920	M48
900	1.600	2.000	1.416	1.190	400	900	1.505	1.540	1.710	680	750	800	40	-	-	1.100	M48
1000	1.814	2.000	1.630	1.350	500	1.000	1.660	1.700	2.380	740	800	1.100	100	-	-	1.160	M48

Technical Data

	Nominal T_{nx}	Max T_{kmax}	min^{-1}	kg	J kgm^2	▲ K_r mm	▲ K_w Grad	mm		mm		mm	
50	1.920	3.840	8.700	3,60	0,005	0,45	1	1	8	5	10	7	12
65	3.550	7.100	6.700	8,70	0,022	0,69	1	1	16	15	24	20	32
75	6.100	12.200	5.200	13	0,044	0,76	1	1	16	13	22	18	28
100	13.600	27.200	4.200	25	0,139	0,84	1	1	16	12	21	18	28
120	18.900	37.800	3.600	37	0,270	1,10	1	1	16	17	31	24	44
135	25.300	50.600	3.250	47	0,380	1,23	1	1	18	15	33	24	64
150	35.500	71.000	2.800	70	0,868	1,23	1	1	18	20	33	24	64
165	38.600	77.200	2.600	103	1,50	1,73	1	1	28	52	63	58	108
190	78.000	156.000	2.200	148	2,74	1,85	1	1	28	36	58	58	108
220	110.600	221.200	1.950	215	5,32	2,27	1	1	28	33	66	64	124
240	156.000	312.000	1.750	324	9,68	2,73	1	3	44	86	111	155	185
270	186.000	372.000	1.600	415	14,9	2,92	1	3	44	81	106	148	176
285	219.000	438.000	1.450	540	23,7	3,43	1	3	44	111	131	198	228
330	250.500	501.000	1.300	717	36,8	3,61	1	3	44	91	111	158	188
365	345.000	690.000	1.150	927	61	4,19	1	5	58	124	150	216	250
400	470.000	940.000	1.050	1.299	102	6,68	1,5	5	58	112	150	192	234
450	661.000	1.322.000	950	1.712	172	6,68	1,5	5	58	112	150	192	234
500	790.000	1.580.000	900	2.214	252	7,46	1,5	5	58	122	160	210	250
600	1.250.000	2.500.000	775	3.242	488	8,25	1,5	5	70	131	170	230	270
700	2.150.000	4.300.000	650	6.054	1.358	9,00	2	5	110	-		-	
800	3.600.000	7.200.000	550	9.014	2.744	9,00	2	5	110	-		-	
900	5.300.000	10.600.000	475	11.866	4.574	9,00	2	5	110	-		-	
1000	8.000.000	16.000.000	425	13.500	6.691	9,00	2	60	180	-		-	

> 1) Weight and moments of inertia apply for max. bore diameter.
2) The values mentioned are valid for n max. = 1500 rpm

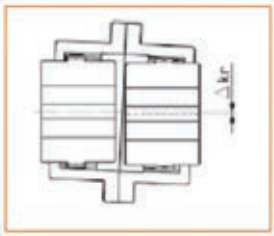

Radial misalignment is given at the maximum allowed angular misalignment and according to the short test value S, S1, S2 - table page 4.

Radial misalignment

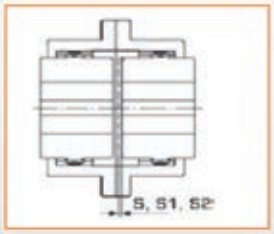

Axial misalignment

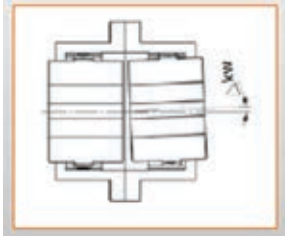

Angular misalignment

The size of a coupling for a specific drive depends not only on the driving power and the rotational speed, also on the angular misaligment and the type of machine to be connected.

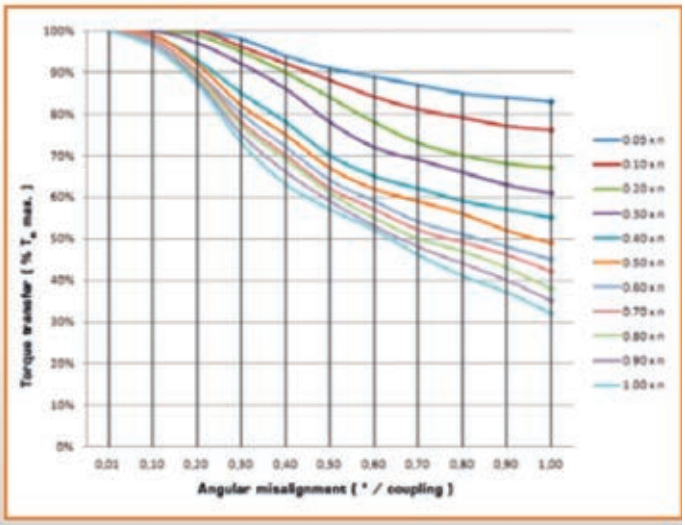

Torque transfer of the coupling in relation to increasing angular misalignment and rotational speed.

Safety Factors "S"

Assignment of load characteristics according to type of working machine

	DREDGERS
S	Bucket conveyor
S	Landing gear (caterpillar)
M	Landing gear (rail)
M	Manoeuvring winches
M	Pumps
S	Impellers
S	Cutter heads
M	Slewing gear
	GENERATORS, TRANSFORMERS
M	Frequency transformers
M	Generators
M	Welding generators
	CHEMICAL INDUSTRY
M	Cooling drums
M	Mixers
G	Agitators (liquid material)
M	Agitators (semi-liquid material)
M	Drying drums
G	Centrifuges (light)
M	Centrifuges (heavy
	OIL INDUSTRY
M	Pipeline pumps
S	Rotary drilling equipment
	CONVEYORS
M	Pit-head winches
S	Winding engines
M	jointed-band conveyors
G	Belt conveyors (bulk material)
M	Belt conveyors (piece goods)
M	Band pocket conveyors
M	Chain conveyors
M	Circular conveyors
M	Load elevators
G	Bucket conveyors for flour
M	Passenger lifts
M	Plate conveyors
M	Screw conveyors
M	Ballast elevators
S	Inclined hoists
M	Steel belt conveyors
M	Drag chain conveyors
	BLOWERS,VENTILATORS
M	Rotary piston blowers
G	Blowers (axial/radial)
M	Cooling tower fans
M	Induced draught fans
G	Turbo blowers
	BUILDING MACHINERY
S	Hoists
G	Concrete mixers
S	Road construction machinery

	RUBBER MACHINERY
S	Extruders
M	Calenders
S	Kneading mill
M	Mixers
S	Rolling mills
	WOOD WORKING MACHINES
S	Barkers
M	Planing machines
G	Wood working machines
S	Saw frames
	CRANES
G	Luffing gear block
S	Travelling gear
G	Hoist gear
M	Slewing gear
M	Derricking jib gear
	PLASIC INDUSTRY MACHINES
M	Extruders
M	Calenders
M	Mixers
M	Crushers
	METAL WORKING MACHINES
M	Plate bending machines
S	Plate straightening machines
S	Hammers
S	Metal planning machines
S	Presses
M	Shears
S	Forging presses
S	Punch presses
G	Countershafts, line shafts
M	Machine tools (main drives)
G	Machine tools (auxiliary drives)
	FOOD INDUSTRY MACHINERY
G	Bottling and container filling machines
M	Kneading machines
M	Mash tubs
G	Packaging machines
M	Cane crushers
M	Cane cutters
S	Cane mills
M	Sugar beet cutters
M	Sugar beet washing machines
	PAPER MACHINES
S	Couches
S	Glazing cylinders
M	Pulper
S	Pulp grinders
M	Calenders
S	Wet presses
S	Willows
S	Suction presses
S	Suction rolls
S	Drying cylinders

	PUMPS
S	Piston pumps
G	Centrifugal pumps (light liquids)
M	Centrifugal pumps (viscous liquids)
S	Plunger pumps
S	Press pumps
	STONE AND CLAY WORKING MACHINES
S	Crusher
S	Rotary ovens
S	Hammer mills
S	Ball mills
S	Tube mills
S	Beater mills
S	Brick pressesn
	TEXTILE MACHINES
M	Batchers
M	Printing and dyeing machines
M	Tanning vats
M	Willows
M	Looms
	COMPRESSORS
S	Piston compressors
M	Turbo compressors
	METAL ROLLING MILLS
S	Plate shears
M	Manipulator for turning sheets
S	Ingot pushers
S	Ingot and slabbing-mill train
S	Ingot handling machinery
M	Wire drawing benches
S	Descaling machines
S	Thin plate mills
S	Heavy and medium plate mills
M	Winding machines (strip and wire)
S	Cold rolling mills
M	Chain tractor
S	Billet shears
M	Cooling beds
M	Cross tractor
M	Roller tables (light)
S	Roller tables (heavy)
M	Roller straighteners
S	Tube welding machines
M	Trimming shears
S	Cropping shears
S	Continuous casting plant
M	Rollers adjustment drive
S	Manipulators
	LAUNDRIES
M	Tumblers
M	Washing machines
	WATER TREATMENT
M	Aerators
M	Screw pumps

RULMAN YATAKLARI
RULMANLAR
BEARING HOUSING
BEARING

RULMAN & RULMAN YATAKLARI
Bearing & Bearing Housings

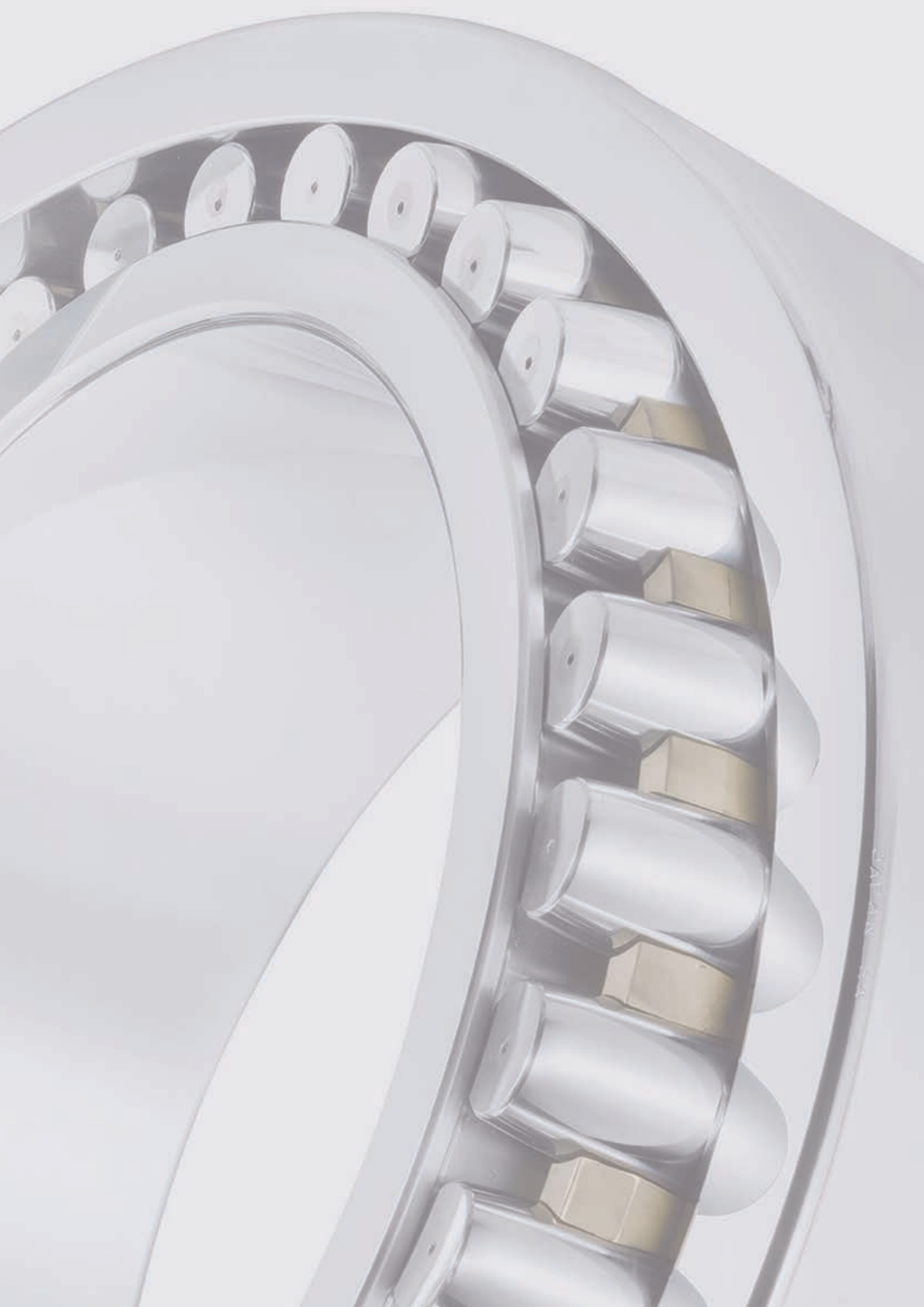

UCP

Köprü Tipi Yataklı Rulmanlar

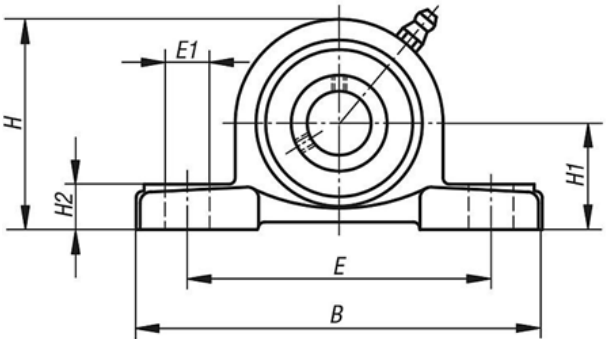

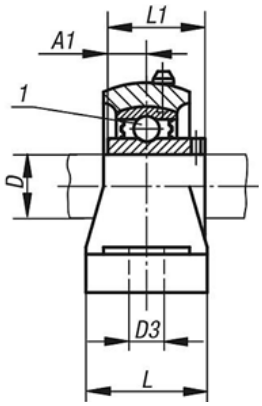

Rulman No	Yatak	D	A1	B	D3	E	E1	H	H1	H2	L	L1	Bağlantı Cıvatası
UCP 201	P 201	12	13	127	13	95	19	65	30,2	14	38	31,0	M10
UCP 202	P 202	15	13	127	13	95	19	65	30,2	14	38	31,0	M10
UCP 203	P 203	17	13	127	13	95	19	65	30,2	14	38	31,0	M10
UCP 204	P 204	20	13	127	13	95	19	65	33,3	14	38	31,0	M10
UCP 205	P 205	25	14,3	140	13	105	19	71	36,5	15	38	34	M10
UCP 206	P 206	30	15,9	165	17	121	20	84	42,9	17	44	38,1	M14
UCP 207	P 207	35	17,5	167	17	127	20	93	47,6	18	48	42,9	M14
UCP 208	P 208	40	19	184	17	137	20	100	49,2	18	54	49,2	M14
UCP 209	P 209	45	19	190	17	146	20	106	54	20	54	49,2	M14
UCP 210	P 210	50	19	206	20	159	23	113	57,2	21	60	51,6	M16
UCP 211	P 211	55	22,2	219	20	171	23	125	63,5	23	60	55,6	M16
UCP 212	P 212	60	25,4	241	20	184	23	138	69,8	25	70	65,1	M16

UCPH

Yüksek Tabanlı Yataklı Rulmanlar

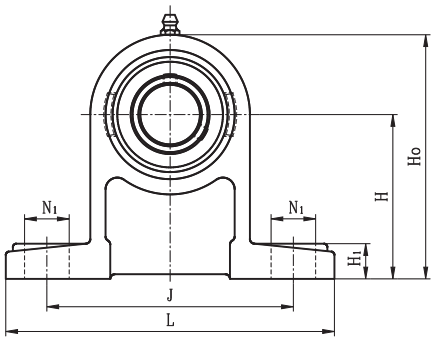

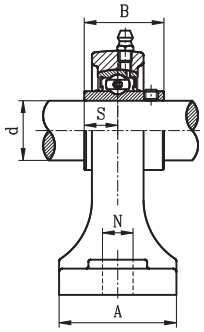

Unit No.	Shaft Dia. d (in.)	Shaft Dia. d (mm)	H	J	L	A	N	N_1	H_1	H_o	S	B	Bolt Size	Bearing No.	Housing No.	Mass (kg)
UCPH201S 201-8S 202S 202-10S 203S 203-11S	1/2 5/8 11/16	12 15 17	70	95	127	38	12	16	13	97	11.5	27.4	M10	UC201S 201-8S 202S 202-10S 203S 203-11S	PH203	0.80
UCPH201 201-8 202 202-10 203 203-11 204-12 204	1/2 5/8 11/16 3/4	12 15 17 20	70	95	127	40	12	16	13	101	12.7	31	M10	UC201 201-8 202 202-10 203 203-11 204-12 204	PH204	0.97
UCPH205-14 205-15 205 205-16	7/8 15/16 1	25	80	105	140	50	13	19	16	114	14.3	34	M10	UC205-14 205-15 205 205-16	PH205	1.20
UCPH206-18 206 206-19 206-20	1-1/8 1-3/16 1-1/4	30	90	121	165	50	17	21	18	130	15.9	38.1	M14	UC206-18 206 206-19 206-20	PH206	1.60
UCPH207-20 207-21 207-22 207 207-23	1-1/4 1-5/16 1-3/8 1-7/16	35	95	127	167	60	17	21	19	140	17.5	42.9	M14	UC207-20 207-21 207-22 207 207-23	PH207	2.10
UCPH208-24 208-25 208	1-1/2 1-9/16	40	100	137	184	66	17	21	20	150	19	49.2	M14	UC208-24 208-25 208	PH208	2.70
UCPH209-26 209-27 209-28 209	1-5/8 1-11/16 1-3/4	45	105	146	190	70	17	21	20	158	19	49.2	M14	UC209-26 209-27 209-28 209	PH209	3.10
UCPH210-30 210-31 210 210-32	1-7/8 1-15/16 2	50	110	159	204	70	19	22	22	165	19	51.6	M16	UC210-30 210-31 210 210-32	PH210	3.50
UCPH211-32 211-34 211 211-35	2 2-1/8 2-3/16	55	120	171	217	75	19	22	23	181	22.2	55.6	M16	UC211-32 211-34 211 211-35	PH211	4.07
UCPH212-36 212 212-38 212-39	2-1/4 2-3/8 2-7/16	60	130	186	236	80	19	22	24	197	25.4	65.1	M16	UC212-36 212 212-38 212-39	PH212	
UCPH213-40 213	2-1/2	65	140	203	258	85	23	28	26	213	25.4	65.1	M20	UC213-40 213	PH213	
UCPH214-44 214	2-3/4	70	150	210	266	90	23	28	27	227	30.2	74.6	M20	UC214-44 214	PH214	
UCPH215-47 215 215-48	2-15/16 3	75	160	217	274	95	23	28	28	240	33.3	77.8	M20	UC215-47 215 215-48	PH215	
UCPH216		80	170	232	290	100	24	28	30	256	33.3	82.6	M20	UC216	PH216	

UCF

Kare Tip Yataklı Rulmanlar

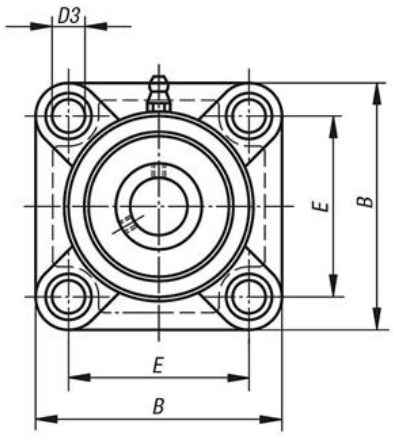

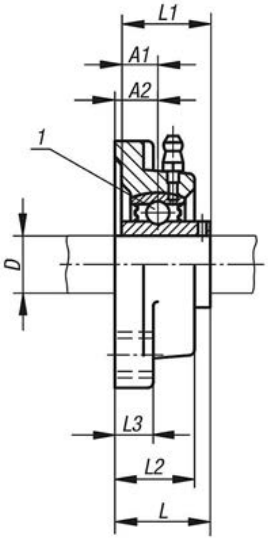

Rulman No	Yatak	D	A1	A2	B	D3	E	L	L1	L2	L3	a	Bağlantı Cıvatası
UCF 201	F 201	12	12,7	15	86	12	64	33,3	31	25,5	12	10°	M10
UCF 202	F 202	15	12,7	15	86	12	64	33,3	31	25,5	12	10°	M10
UCF 203	F 203	17	12,7	15	86	12	64	33,3	31	25,5	12	10°	M10
UCF 204	F 204	20	12,7	15	86	12	64	33,3	31	25,5	12	10°	M10
UCF 205	F 205	25	14,3	16	95	12	70	35,8	34	27	14	10°	M10
UCF 206	F 206	30	15,9	18	108	12	83	40,2	38,1	31	14	10°	M10
UCF 207	F 207	35	17,5	19	117	14	92	44,4	42,9	34	16	10°	M12
UCF 208	F 208	40	19	21	130	16	102	51,2	49,2	36	16	10°	M14
UCF 209	F 209	45	19	22	137	16	105	52,2	49,2	38	18	10°	M14
UCF 210	F 210	50	19	22	143	16	111	54,6	51,6	40	18	10°	M14
UCF 211	F 211	55	22,2	25	162	19	130	58,4	55,6	43	20	10°	M16
UCF 212	F 212	60	25,4	29	175	19	143	68,7	65,1	48	20	10°	M16

UCFC

Yuvarlak Tip Yataklı Rulmanlar

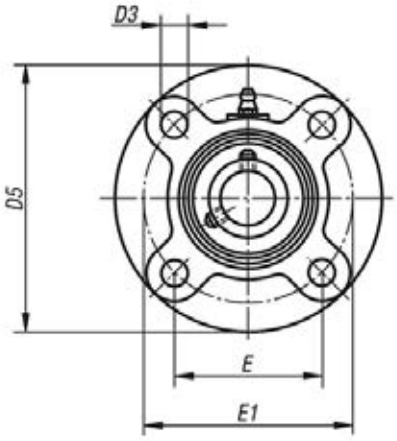

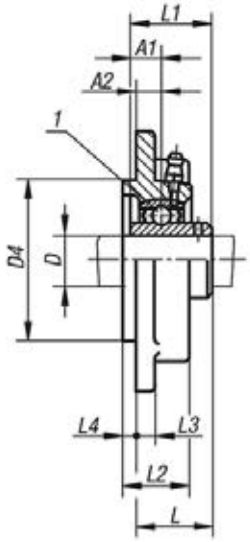

Rulman No	Yatak	D	A1	A2	D3	D4	D5	E	E1	L	L1	L2	L3	L4	α	Bağlantı Cıvatası
UCFC 204	FC 204	20	12,7	10	12	62	100	55,1	78	28,3	31	20,5	7	5	10°	M10
UCFC 205	FC 205	25	14,3	10	12	70	115	63,6	90	29,8	34	21	7	6	10°	M10
UCFC 206	FC 206	30	15,9	10	12	80	125	70,7	100	32,2	38,1	23	8	8	10°	M10
UCFC 207	FC 207	35	17,5	11	14	90	135	77,8	110	36,4	42,9	26	9	8	10°	M12
UCFC 208	FC 208	40	19	11	14	100	145	84,8	120	41,2	49,2	26	9	10	10°	M12
UCFC 209	FC 209	45	19	10	16	105	160	93,3	132	40,2	49,2	26	14	12	10°	M14
UCFC 210	FC 210	50	19	10	16	110	165	97,6	138	42,6	51,6	28	14	12	10°	M14
UCFC 211	FC 211	55	22,2	13	19	125	185	106,1	150	46,4	55,6	31	15	12	10°	M16
UCFC 212	FC 212	60	25,4	17	19	135	195	113,1	160	56,7	65,1	36	15	12	10°	M16

UCFL

2 Cıvata Bağlatılı Oval Tip Yataklı Rulmanlar

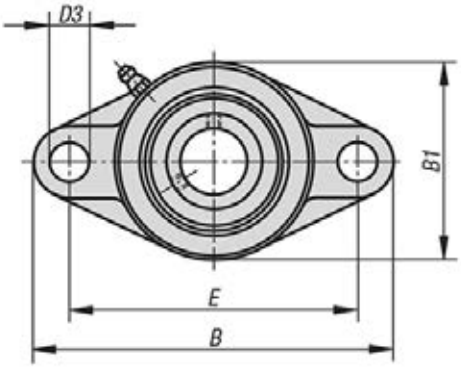

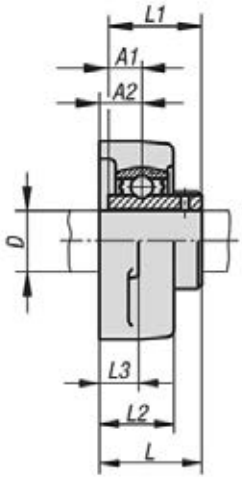

Rulman No	Yatak	D	A1	A2	B	B1	D3	E	L	L1	L2	L3	α	Bağlantı Cıvatası
UCFL 201	FL 201	12	12,7	15	113	60	12	90	33,3	31	25,5	11	10°	M10
UCFL 202	FL 202	15	12,7	15	113	60	12	90	33,3	31	25,5	11	10°	M10
UCFL 203	FL 203	17	12,7	15	113	60	12	90	33,3	31	25,5	11	10°	M10
UCFL 204	FL 204	20	12,7	15	113	60	12	90	33,3	31	25,5	11	10°	M10
UCFL 205	FL 205	25	14,3	16	130	68	16	99	35,8	34	27	13	10°	M14
UCFL 206	FL 206	30	15,9	18	148	80	16	117	40,2	38,1	31	13	10°	M14
UCFL 207	FL 207	35	17,5	19	161	90	16	130	44,4	42,9	34	14	10°	M14
UCFL 208	FL 208	40	19	21	175	100	16	144	51,2	49,2	36	14	10°	M14
UCFL 209	FL 209	45	19	22	188	108	19	148	52,2	49,2	38	15	10°	M16
UCFL 210	FL 210	50	19	22	197	115	19	157	54,6	51,6	40	15	10°	M16
UCFL 211	FL 211	55	22,2	25	224	130	19	184	58,4	55,6	43	18	10°	M16
UCFL 212	FL 212	60	25,4	29	250	140	23	202	68,7	65,1	48	18	10°	M20

UCT

T-Tipi Kızaklı Yataklı Rulmanlar

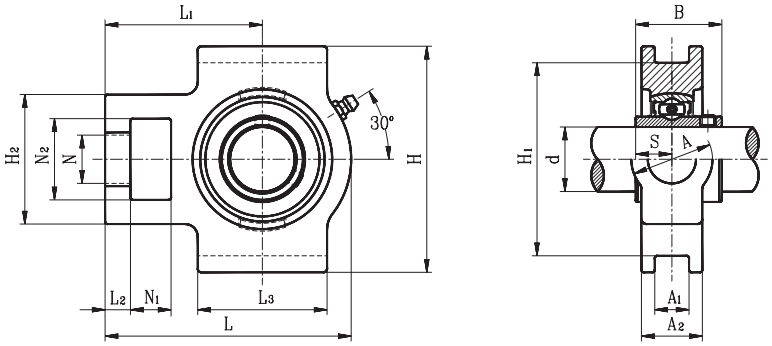

Unit No.	Shaft Dia. d (in.)	Shaft Dia. d (mm)	N1	L2	H2	N2	N	L3	A1	H1	H	L	A	A2	L1	B	S	Bearing No.	Housing No.	Mass (kg)
UCT201S 201-8S 202S 202-10S 203S 203-11S	1/2 5/8 11/16	12 15 17	15	9	46	31	18	46	12	70	82	88	30	21	58	27.4	11.5	UC201S 201-8S 202S 202-10S 203S 203-11S	T203	0.70
UCT201 201-8 202 202-10 203 203-11 204-12 204	1/2 5/8 11/16 3/4	12 15 17 20	16	10	51	32	19	51	12	76	89	94	32	21	61	31	12.7	UC201 201-8 202 202-10 203 203-11 204-12 204	T204	0.82
UCT205-14 205-15 205 205-16	7/8 15/16 1	25	16	10	51	32	19	51	12	76	89	97	32	24	62	34	14.3	UC205-14 205-15 205 205-16	T205	0.88
UCT206-18 206 206-19 206-20	1-1/8 1-3/16 1-1/4	30	16	10	56	37	22	57	12	89	102	113	37	28	70	38.1	15.9	UC206-18 206 206-19 206-20	T206	1.3
UCT207-20 207-21 207-22 207 207-23	1-1/4 1-5/16 1-3/8 1-7/16	35	16	13	64	37	22	64	12	89	102	129	37	30	78	42.9	17.5	UC207-20 207-21 207-22 207 207-23	T207	1.7
UCT208-24 208-25 208	1-1/2 1-9/16	40	19	16	83	49	29	83	16	102	114	144	49	33	88	49.2	19	UC208-24 208-25 208	T208	2.5
UCT209-26 209-27 209-28 209	1-5/8 1-11/16 1-3/4	45	19	16	83	49	29	83	16	102	117	144	49	35	87	49.2	19	UC209-26 209-27 209-28 209	T209	2.5
UCT210-30 210-31 210	1-7/8 1-15/16	50	19	16	83	49	29	86	16	102	117	149	49	37	90	51.6	19	UC210-30 210-31 210	T210	2.6
UCT211-32 211-34 211 211-35	2 2-1/8 2-3/16	55	25	19	102	64	35	95	22	130	146	171	64	38	106	55.6	22.2	UC211-32 211-34 211 211-35	T211	4.0
UCT212-36 212 212-38 212-39	2-1/4 2-3/8 2-7/16	60	32	19	102	64	35	102	22	130	146	194	64	42	119	65.1	25.4	UC212-36 212 212-38 212-39	T212	4.9
UCT213-40 213	2-1/2	65	32	21	111	70	41	121	26	151	167	224	70	44	137	65.1	25.4	UC213-40 213	T213	7.0
UCT214-44 214	2-3/4	70	32	21	111	70	41	121	26	151	167	224	70	46	137	74.6	30.2	UC214-44 214	T214	7.1
UCT215 215-48	3	75	32	21	111	70	41	121	26	151	167	232	70	48	140	77.8	33.3	UC215 215-48	T215	7.5
UCT216		80	32	21	111	70	41	121	26	165	184	235	70	51	140	82.6	33.3	UC216	T216	8.2
UCT217-52 217	3-1/4	85	38	29	124	73	48	157	30	173	198	260	73	54	162	85.7	34.1	UC217-52 217	T217	11.0

SN 500

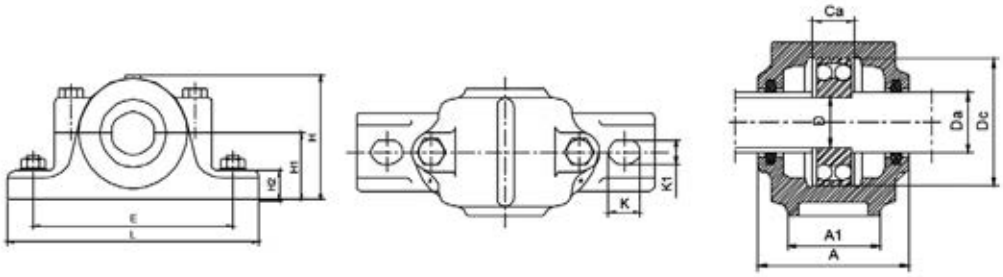

SHAFT DIAMETER Da	HOUSING NO	DIMENSIONS											LOCATİNG RİNG	BEARING NO	ADAPTER NO	FELT SEALS	Kg
		A	A1	Ca	Dc	H	H1	H2	E	L	K	K1					
20	SN 505	67	46	25	52	74	40	19	130	165	20	15	2 FRB 5/52 2 FRB 3,5/52 2 FRB 3,5/52	1205 K 2205 K 22205 K	H 205 H 305 H 305	2 FS 110	1,4
25	SN 506	77	52	32	62	89	50	22	150	185	20	15	2 FRB 8/62 2 FRB 6/62 2 FRB 6/62	1206 K 2206 K 22206 K	H 206 H 306 H 306	2 FS 190	1,9
30	SN 507	82	52	34	72	93	50	22	150	185	20	15	2 FRB 8,5/72 2 FRB 5,5/72 2 FRB 5,5/72	1207 K 2207 K 22207 K	H 207 H 307 H 307	2 FS 190	2
35	SN 508	85	60	39	80	107	60	25	170	205	20	15	2 FRB 10,5/80 2 FRB 8/80 2 FRB 8/80	1208 K 2208 K 22208 K	H 208 H 308 H 308	2 FS 190	2,8
40	SN 509	85	60	30	85	109	60	25	170	205	20	15	2 FRB 5,5/85 2 FRB 3,5/85 2 FRB 3,5/85	1209 K 2209 K 22209 K	H 209 H 309 H 309	2 FS 190	2,9
45	SN 510	90	60	41	90	113	60	25	170	205	20	15	2 FRB 10,5/90 2 FRB 9/90 2 FRB 9/90	1210 K 2210 K 22210 K	H 210 H 310 H 310	2 FS 190	3
50	SN 511	95	70	44	100	127	70	28	210	255	24	18	2 FRB 11.5/100 2 FRB 9,5/100 2 FRB 9,5/100	1211 K 2211 K 22211 K	H 211 H311 H311	2 FS 260	4,2
55	SN 512	105	70	48	110	133	70	30	210	255	24	18	2 FRB 13/110 2 FRB 10/110 2 FRB 10/110	1212 K 2212 K 22212 K	H 212 H 312 H 312	2 FS 260	4,9
60	SN 513	110	80	51	120	148	80	30	230	275	24	18	2 FRB 14/120 2 FRB 10/120 2 FRB 10/120	1213 K 2213 K 22213 K	H 213 H 313 H 313	2 FS 260	6,2
65	SN 515	115	80	56	130	154	80	30	230	280	24	18	2 FRB 15,5/130 2 FRB 12,5/130 2 FRB 12,5/130	1215 K 2215 K 22215 K	H 215 H 315 H 315	2 FS 260	6,8
70	SN 516	120	90	58	140	175	95	32	260	315	28	22	2 FRB 16/140 2 FRB 12,5/140 2 FRB 12,5/140	1216 K 2216 K 22216 K	H 216 H 316 H 316	2 FS 330	9,3
75	SN 517	125	90	61	150	183	95	32	260	320	28	22	2 FRB 16,5/150 2 FRB 12,5/150 2 FRB 12,5/150	1217 K 2217 K 22217 K	H 217 H 317 H 317	2 FS 300	9,7
80	SN 518	140	100	65	160	193	100	35	290	345	28	22	2 FRB 17,5/160 2 FRB 12,5/160 2 FRB 12,5/160	1218 K 2218 K 22218 K	H 218 H 318 H 318	2 FS 330	12,8
85	SN 519	145	100	68	170	210	112	35	290	345	28	22	2 FRB 18/170 2 FRB 12,5/170 2 FRB 12,5/170	1219 K 2219 K 22219 K	H 219 H 319 H 319	2 FS 370	14,5
90	SN 520	160	110	70	180	215	112	40	320	380	32	26	2 FRB 18/180 2 FRB 12/180 2 FRB 12/180 2 FRB 4,85/180	1220 K 2220 K 22220 K 23220 K	H 220 H 320 H 320 H 2320	2 FS 370	17
100	SN 522	175	120	80	200	239	125	45	350	410	32	26	2 FRB 21/200 2 FRB 13,5/200 2 FRB 13,5/200 2 FRB 5,1/200	1222 K 2222 K 22222 K 23222 K	H 222 H 322 H 322 H 2322	2 FS 460	19
110	SN 524	185	120	86	215	270	140	45	350	410	32	26	2 FRB 22/215 2 FRB 14/215 2 FRB 5/215	1224 K 22224 K 23224 K	H 3124 H 3124 H 2324	2 FS 460	24,5
115	SN 526	190	130	90	230	290	150	50	380	445	35	28	2 FRB 13/230 2 FRB 5/230	22226 K 23226 K	H 3126 H 2326	2 FS 460	30
125	SN 528	205	150	98	250	302	150	50	420	500	42	35	2 FRB 15/250 2 FRB 5/250	22228 K 23228 K	H 3128 H 2328	2 FS 510	38
135	SN 530	220	160	106	270	323	160	60	450	530	42	35	2 FRB 16,5/270 2 FRB 5/270	22230 K 23230 K	H 3130 H 2330	2 FS 510	45,5

SN 600

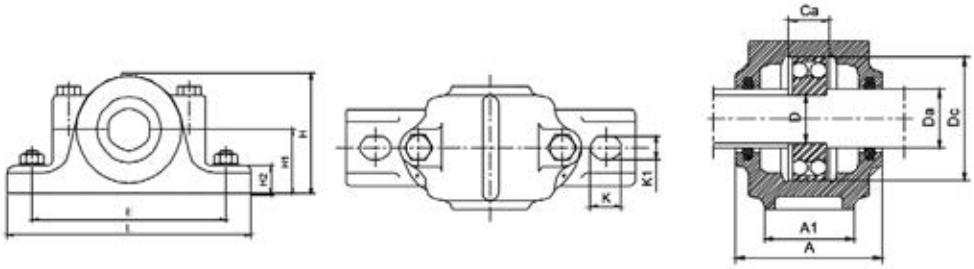

SHAFT DIAMETER Da	HOUSING NO	DIMENSIONS											LOCATİNG RİNG	BEARING NO	ADAPTER NO	FELT SEALS	Kg
		A	A1	Ca	Dc	H	H1	H2	E	L	K	K1					
30	SN 607	90	60	39	80	110	60	25	170	205	20	15	2 FRB 9/80 2 FRB 9/80	1307 21307	H 307 H 307	2 FS 110	3,3
35	SN 608	95	60	41	90	115	60	25	170	205	20	15	2 FRB 9/90 2 FRB 9/90 2 FRB 4/90	1308 21308 22308	H 308 H 308 H 2308	2 FS 190	3,4
40	SN 609	105	70	44	100	130	70	28	210	255	23	18	2 FRB 9,5/100 2 FRB 9,5/100 2 FRB 4/100	1309 21309 22309	H 309 H 309 H 2309	2 FS 190	4,7
45	SN 610	115	70	48	110	135	70	30	210	255	23	18	2 FRB 10.5/110 2 FRB 10.5/110 2 FRB 4/110	1310 21310 22310	H 310 H 310 H 2310	2 FS 190	5
50	SN 611	120	80	51	120	150	80	30	230	275	23	18	2 FRB 11/120 2 FRB 11/120 2 FRB 4/120	1311 21311 22311	H 311 H 311 H 2311	2 FS 260	6,6
55	SN 612	125	80	56	130	154	80	30	230	280	25	18	2 FRB 12,5/130 2 FRB 12,5/130 2 FRB 5/130	1312 21312 22312	H 312 H 312 H 2312	2 FS 260	7,3
60	SN 613	130	90	58	140	175	95	32	260	315	28	22	2 FRB 12,5/140 2 FRB 12,5/140 2 FRB 5/140	1313 21313 22313	H 313 H 313 H 2313	2 FS 260	9,9
65	SN 615	140	100	65	160	192	100	35	290	345	27	22	2 FRB 14/160 2 FRB 14/160 2 FRB 5/160	1315 21315 22315	H 315 H 315 H 2315	2 FS 260	14,3
70	SN 616	145	100	68	170	210	112	35	290	345	27	22	2 FRB 14,5/170 2 FRB 14,5/170 2 FRB 5/170	1316 21316 22316	H 316 H 316 H 2316	2 FS 330	13,9
75	SN 617	155	110	70	180	215	112	40	320	380	32	26	2 FRB 14,5/180 2 FRB 14,5/180 2 FRB 5/180	1309 21309 22309	H 317 H 317 H 2317	2 FS 330	15
80	SN 618	160	110	74	190	220	112	40	320	380	32	26	2 FRB 15,5/190 2 FRB 15,5/190 1 FRB 10/190	1318 21318 22318	H 318 H 318 H 2318	2 FS 330	19
85	SN 619	170	120	80	200	240	125	45	350	410	32	26	1 FRB 10/200 2 FRB 16/200 1 FRB 10/200	1319 21319 22319	H 319 H 319 H 2319	2 FS 330	22
90	SN 620	175	120	86	215	270	140	45	350	410	32	26	2 FRB 18/215 2 FRB 18/215 1 FRB 10/215	1320 21320 22320	H 320 H 320 H 2320	2 FS 370	25
100	SN 622	190	130	90	240	295	150	50	390	450	35	28	2 FRB 20/240 2 FRB 18/240	20322 21322	H 322 H 322	2 FS 460	32
110	SN 624	160	200	96	260	320	160	60	450	530	42	35	2 FRB 20,5/260 1 FRB 10/260	20324 22324	H 3124 H 2324	2 FS 460	48
115	SN 626	160	210	103	280	340	170	60	470	550	42	35	2 FRB 22,5/280 1 FRB 10/280	20324 22324	H 1326 H 2326	2 FS 460	56
125	SN 628	170	235	112	300	367	180	65	520	620	42	35	2 FRB 25/300 1 FRB 10/300	20324 22324	H 1328 H 2328	2 FS 510	72
135	SN 630	180	245	118	320	385	190	65	560	650	42	35	2 FRB 26,5/320 1 FRB 10/320	20324 22324	H 1330 H 2330	2 FS 510	98
140	SN 632	190	255	124	340	405	200	70	580	680	50	42	2 FRB 28/340 1 FRB 10/340	20324 22324	H 1332 H 2332	2 FS 680	115

SN 200

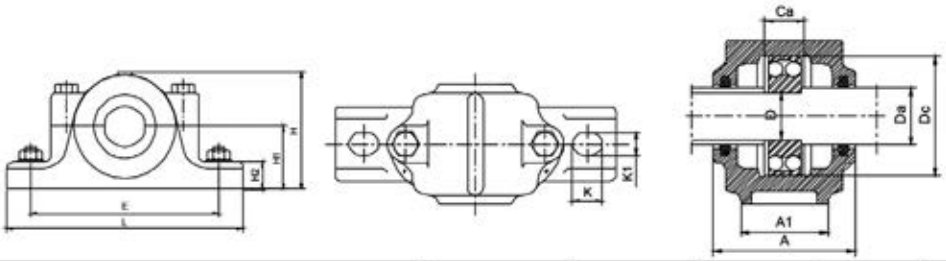

SHAFT DIAMETER D	SHAFT DIAMETER Da	HOUSING NO	DIMENSIONS A	A1	Ca	Dc	H	H1	H2	E	L	K	K1	LOCATİNG RİNG	BEARING NO	ADAPTER NO	FELT SEALS	Kg
25	30	SN 205	67	46	25	52	74	40	19	130	165	20	15	2 FRB 5/52 2 FRB 3,5/52 2 FRB 3,5/52	1205 K 2205 K 22205 K	H 205 H 305 H 305	2 FS 110	1,3
30	35	SN 206	77	52	32	62	89	50	22	150	185	20	15	2 FRB 8/62 2 FRB 6/62 2 FRB 6/62	1206 K 2206 K 22206 K	H 206 H 306 H 306	2 FS 190	1,8
35	45	SN 207	82	52	34	72	93	50	22	150	185	20	15	2 FRB 8,5/72 2 FRB 5,5/72 2 FRB 5,5/72	1207 K 2207 K 22207 K	H 207 H 307 H 307	2 FS 190	2
40	50	SN 208	85	60	39	80	107	60	25	170	205	20	15	2 FRB 10,5/80 2 FRB 8/80 2 FRB 8/80	1208 K 2208 K 22208 K	H 208 H 308 H 308	2 FS 190	2,8
45	55	SN 209	85	60	30	85	109	60	25	170	205	20	15	2 FRB 5,5/85 2 FRB 3,5/85 2 FRB 3,5/85	1209 K 2209 K 22209 K	H 209 H 309 H 309	2 FS 190	2,8
50	60	SN 210	90	60	41	90	113	60	25	170	205	20	15	2 FRB 10,5/90 2 FRB 9/90 2 FRB 9/90	1210 K 2210 K 22210 K	H 210 H 310 H 310	2 FS 190	2,9
55	65	SN 211	95	70	44	100	127	70	28	210	255	24	18	2 FRB 11.5/100 2 FRB 9,5/100 2 FRB 9,5/100	1211 K 2211 K 22211 K	H 211 H311 H311	2 FS 260	4,3
65	70	SN 212	105	70	48	110	133	70	30	210	255	24	18	2 FRB 13/110 2 FRB 10/110 2 FRB 10/110	1212 K 2212 K 22212 K	H 212 H 312 H 312	2 FS 260	5
65	75	SN 213	110	80	51	120	148	80	30	230	275	24	18	2 FRB 14/120 2 FRB 10/120 2 FRB 10/120	1213 K 2213 K 22213 K	H 213 H 313 H 313	2 FS 260	6,3
70	80	SN 215	115	80	56	130	154	80	30	230	280	24	18	2 FRB 15,5/130 2 FRB 12,5/130 2 FRB 12,5/130	1215 K 2215 K 22215 K	H 215 H 315 H 315	2 FS 260	6,5
75	85	SN 216	120	90	58	140	175	95	32	260	315	28	22	2 FRB 16/140 2 FRB 12,5/140 2 FRB 12,5/140	1216 K 2216 K 22216 K	H 216 H 316 H 316	2 FS 330	9,3
80	90	SN 217	125	90	61	150	183	95	32	260	320	28	22	2 FRB 16,5/150 2 FRB 12,5/150 2 FRB 12,5/150	1217 K 2217 K 22217 K	H 217 H 317 H 317	2 FS 300	9,7
90	100	SN 218	140	100	65	160	193	100	35	290	345	28	22	2 FRB 17,5/160 2 FRB 12,5/160 2 FRB 12,5/160	1218 K 2218 K 22218 K	H 218 H 318 H 318	2 FS 330	12,8
95	110	SN 219	145	100	68	170	210	112	35	290	345	28	22	2 FRB 18/170 2 FRB 12,5/170 2 FRB 12,5/170	1219 K 2219 K 22219 K	H 219 H 319 H 319	2 FS 370	14,5
100	115	SN 220	160	110	70	180	215	112	40	320	380	32	26	2 FRB 18/180 2 FRB 12/180 2 FRB 12/180 2 FRB 4,85/180	1220 K 2220 K 22220 K 23220 K	H 220 H 320 H 320 H 2320	2 FS 370	17
110	125	SN 222	175	120	80	200	239	125	45	350	410	32	26	2 FRB 21/200 2 FRB 13,5/200 2 FRB 13,5/200 2 FRB 5,1/200	1222 K 2222 K 22222 K 23222 K	H 222 H 322 H 322 H 2322	2 FS 460	19
120	135	SN 224	185	120	86	215	270	140	45	350	410	32	26	2 FRB 22/215 2 FRB 14/215 2 FRB 5/215	1224 K 22224 K 23224 K	H 3124 H 3124 H 2324	2 FS 460	24,5
130	145	SN 226	190	130	90	230	290	150	50	380	445	35	28	2 FRB 13/230 2 FRB 5/230	22226 K 23226 K	H 3126 H 2326	2 FS 460	30
140	155	SN 228	205	150	98	250	302	150	50	420	500	42	35	2 FRB 15/250 2 FRB 5/250	22228 K 23228 K	H 3128 H 2328	2 FS 510	38
150	165	SN 230	220	160	106	270	323	160	60	450	530	42	35	2 FRB 16,5/270 2 FRB 5/270	22230 K 23230 K	H 3130 H 2330	2 FS 510	45,5
160	175	SN 232	235	160	114	290	345	170	60	470	550	42	35	2 FRB 17/290	22232 K	H 3132	2 FS 680	54

SN 300

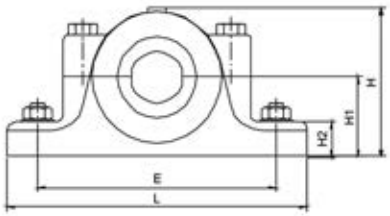

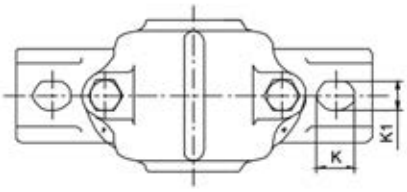

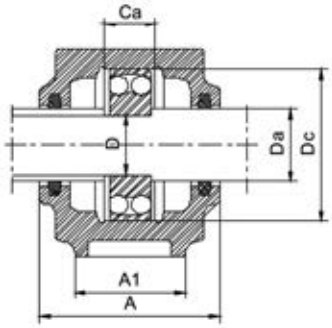

SHAFT DIAMETER		HOUSING NO	DIMENSIONS											LOCATİNG RİNG	BEARING NO	ADAPTER NO	FELT SEALS	Kg
D	Da		A	A1	Ca	Dc	H	H1	H2	E	L	K	K1					
35	45	SN 307	85	60	39	80	107	60	25	170	205	20	15	2 FRB 9/80 2 FRB 9/80	1307 21307	H 307 H 307	2 FS 110	2,7
40	50	SN 308	90	60	41	90	113	60	25	170	205	20	15	2 FRB 9/90 2 FRB 9/90 2 FRB 4/90	1308 21308 22308	H 308 H 308 H 2308	2 FS 190	3,3
45	55	SN 309	95	70	44	100	127	70	28	210	255	24	18	2 FRB 9,5/100 2 FRB 9,5/100 2 FRB 4/100	1309 21309 22309	H 309 H 309 H 2309	2 FS 190	4,6
50	60	SN 310	105	70	48	110	133	70	30	210	255	24	18	2 FRB 10.5/110 2 FRB 10.5/110 2 FRB 4/110	1310 21310 22310	H 310 H 310 H 2310	2 FS 190	4,7
55	65	SN 311	110	80	51	120	148	80	30	230	275	24	18	2 FRB 11/120 2 FRB 11/120 2 FRB 4/120	1311 21311 22311	H 311 H 311 H 2311	2 FS 260	6,4
60	70	SN 312	115	80	56	130	154	80	30	230	280	24	18	2 FRB 12,5/130 2 FRB 12,5/130 2 FRB 5/130	1312 21312 22312	H 312 H 312 H 2312	2 FS 260	7
65	75	SN 313	120	90	58	140	175	95	32	260	315	28	22	2 FRB 12,5/140 2 FRB 12,5/140 2 FRB 5/140	1313 21313 22313	H 314 H 314 H 2314	2 FS 260	9,6
70	80	SN 314	125	90	61	150	183	95	32	260	320	28	22	2 FRB 13/150 2 FRB 13/150 2 FRB 5/150	1314 21314 22314	H 314 H 314 H 2314	2 FS 260	11
75	85	SN 315	140	100	65	160	193	100	35	290	345	28	22	2 FRB 14/160 2 FRB 14/160 2 FRB 5/160	1315 21315 22315	H 315 H 315 H 2315	2 FS 260	14
80	90	SN 316	145	100	68	170	210	112	35	290	345	28	22	2 FRB 14,5/170 2 FRB 14,5/170 2 FRB 5/170	1316 21316 22316	H 316 H 316 H 2316	2 FS 330	14
85	95	SN 317	160	110	70	180	215	112	40	320	380	32	26	2 FRB 14,5/180 2 FRB 14,5/180 2 FRB 5/180	1309 21309 22309	H 317 H 317 H 2317	2 FS 330	14,5
90	105	SN 318	160	110	74	190	220	112	40	320	380	32	26	2 FRB 15,5/190 2 FRB 15,5/190 1 FRB 10/190	1318 21318 22318	H 318 H 318 H 2318	2 FS 330	18,5
95	110	SN 319	175	120	80	200	239	125	45	350	410	32	26	1 FRB 10/200 2 FRB 16/200 1 FRB 10/200	1319 21319 22319	H 319 H 319 H 2319	2 FS 330	21,5
100	115	SN 320	185	120	86	215	270	140	45	350	410	32	26	2 FRB 18/215 2 FRB 18/215 1 FRB 10/215	1320 21320 22320	H 320 H 320 H 2320	2 FS 370	24,5
[illegible]	[illegible]	[illegible]	190	130	90	240	295	150	50	390	450	35	28	2 FRB 20/240	20322	H 322	[illegible]	[illegible]

SNH 500-600

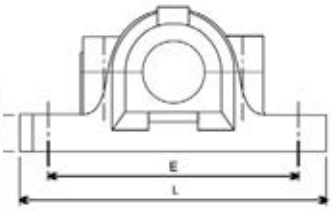

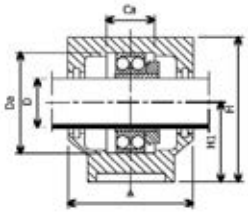

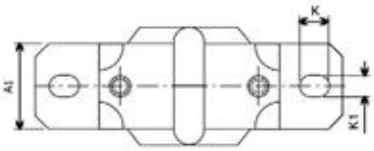

HOUSING WITHOUT SEALS	HOUSING WITH DOUBLE-LIP SEAL	HOUSING WITH FELT SEALS	HOUSING WITH LABYRİNTH SEALS	BEARING NO	ADAPTER NO	DIMENSIONS														LOCATİNG RİNG	END COVER
						A	A1	A2	Ca	Dc	H	H1	H2	E	L	K	K1	G	Kg		
SNH 505	SNH 505 TG	SNH 505 TC	SNH 505 TS	1205 K	H 205	67	46	80	25	52	74	40	19	130	165	20	15	12	1,5	2 FRB 5/52	ASNH 505
				2205 K	H 305															2 FRB 3,5/52	
				22205 K	H 305															2 FRB 3,5/52	
SNH 506-605	SNH 605 TG	SNH 605 TC	SNH 605 TS	1305 K	H 305	77	52	89	32	62	89	50	22	150	185	20	15	12	2	2 FRB 7,5/62	ASNH 506-605
				2305 K	H 2305															2 FRB 4/62	
SNH 506-605	SNH 506 TG	SNH 506 TC	SNH 506 TS	1206 K	H 206	77	52	89	32	62	89	50	22	150	185	20	15	12	2	2 FRB 8/62	ASNH 506-605
				2206 K	H 306															2 FRB 6/62	
				22206 K	H 306															2 FRB 6/62	
SNH 507-606	SNH 606 TG	SNH 606 TC	SNH 606 TS	1306 K	H 306	82	52	94	34	72	93	50	22	150	185	20	15	12	2,2	2 FRB 7,5/72	ASNH 507-606
				2306 K	H 2306															2 FRB 3,5/72	
SNH 507-606	SNH 507 TG	SNH 507 TC	SNH 507 TS	1207 K	H 207	82	52	94	34	72	93	50	22	150	185	20	15	12	2,2	2 FRB 8,5/72	ASNH 507-606
				2207 K	H 307															2 FRB 5,5/72	
				22207 K	H 307															2 FRB 5,5/72	
SNH 508-607	SNH 607 TG	SNH 607 TC	SNH 607 TS	1307 K	H 307	85	60	97	39	80	107	60	25	170	205	20	15	12	2,9	2 FRB 9/80	ASNH 508-607
				2307 K	H 2307															2 FRB 4/80	
SNH 508-607	SNH 508 TG	SNH 508 TC	SNH 508 TS	1208 K	H 208	85	60	97	39	80	107	60	25	170	205	20	15	12	2,9	2 FRB 10,5/80	ASNH 508-607
				2208 K	H 308															2 FRB 8/80	
				22208 K	H 308															2 FRB 8/80	
SNH 510-608	SNH 608 TG	SNH 608 TC	SNH 608 TS	1308 K	H 308	90	60	102	41	90	113	60	25	170	205	20	15	12	3,2	2 FRB 9/90	ASNH 510-608
				2308 K	H 2308															2 FRB 4/90	
				21308 K	H 308															2 FRB 9/90	
				22308 K	H 2308															2 FRB 4/90	
SNH 509	SNH 509 TG	SNH 509 TC	SNH 509 TS	1209 K	H 209	85	60	97	30	85	109	60	25	170	205	20	15	12	2,9	2 FRB 5,5/85	ASNH 509
				2209 K	H 309															2 FRB 3,5/85	
				22209 K	H 309															2 FRB 3,5/85	
SNH 511-609	SNH 609 TG	SNH 609 TC	SNH 609 TS	1309 K	H 309	95	70	107	44	100	127	70	28	210	255	24	18	16	4,4	2 FRB 9,5/100	ASNH 511-609
				2309 K	H 2309															2 FRB 4/100	
				21309 K	H 309															2 FRB 9,5/100	
				22309 K	H 2309															2 FRB 4/100	
SNH 510	SNH 510 TG	SNH 510 TC	SNH 510 TS	1210 K	H 210	90	60	102	41	90	113	60	25	170	205	20	15	12	3,2	2 FRB 10,5/90	ASNH 510-608
				2210 K	H 310															2 FRB 9/90	
				22210 K	H 310															2 FRB 9/90	
SNH 512-610	SNH 610 TG	SNH 610 TC	SNH 610 TS	1310 K	H 310	105	70	117	48	110	133	70	30	210	255	24	18	16	5,1	2 FRB 10,5/110	ASNH 512-610
				2310 K	H 2310															2 FRB 4/110	
				21310 K	H 310															2 FRB 10,5/110	
				22310 K	H 2310															2 FRB 4/110	
SNH 511-609	SNH 511 TG	SNH 511 TC	SNH 511 TS	1211 K	H 211	95	70	107	44	100	127	70	28	210	255	24	18	12	4,4	2 FRB 11.5/100	ASNH 511-609
				2211 K	H 311															2 FRB 9,5/100	
				22211 K	H 311															2 FRB 9,5/100	
SNH 513-611	SNH 611 TG	SNH 611 TC	SNH 611 TS	1311 K	H 311	110	80	122	51	120	148	80	30	230	275	24	18	12	6,5	2 FRB 11/120	ASNH 513-611
				2311 K	H 2311															2 FRB 4/120	
				21311 K	H 311															2 FRB 11/120	
				22311 K	H 2311															2 FRB 4/120	
SNH 512-610	SNH 512 TG	SNH 512 TC	SNH 512 TS	1212 K	H 212	105	70	117	48	110	133	70	30	210	255	24	18	16	5,1	2 FRB 13/110	ASNH 512-610
				2212 K	H 312															2 FRB 10/110	
				22212 K	H 312															2 FRB 10/110	
SNH 515-612	SNH 612 TG	SNH 612 TC	SNH 612 TS	1312 K	H 312	115	80	127	56	130	154	80	30	230	280	24	18	16	7	2 FRB 12,5/130	ASNH 515-612
				2312 K	H 2312															2 FRB 5/130	
				21312 K	H 312															2 FRB 12,5/130	
				22312 K	H 2312															2 FRB 5/130	
SNH 513-611	SNH 513 TG	SNH 513 TC	SNH 513 TS	1213 K	H 213	110	80	122	51	120	148	80	30	230	275	24	18	16	6,5	2 FRB 14/120	ASNH 513-611
				2213 K	H 313															2 FRB 10/120	
				22213 K	H 313															2 FRB 10/120	
SNH 516-613	SNH 613 TG	SNH 613 TC	SNH 613 TS	1313 K	H 313	120	90	138	58	140	175	95	32	260	315	28	22	20	9,5	2 FRB 12,5/140	ASNH 516-611
				2313 K	H 2313															2 FRB 5/140	
				[illegible]	[illegible]															[illegible]	

SNH 500-600

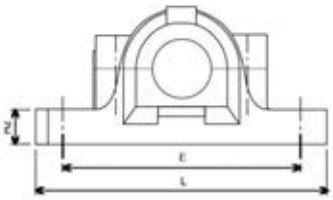

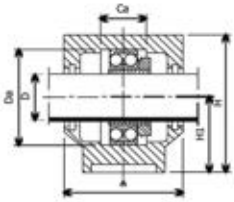

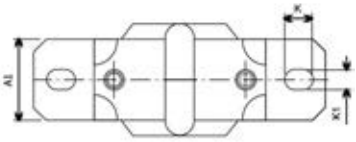

HOUSING WITHOUT SEALS	HOUSING WITH DOUBLE-LIP SEAL	HOUSING WITH FELT SEALS	HOUSING WITH LABYRİNTH SEALS	BEARING NO	ADAPTER NO	DIMENSIONS A	A1	A2	Ca	Dc	H	H1	H2	E	L	K	K1	G	Kg	LOCATİNG RİNG	END COVER
SNH 515-612	SNH 515 TG	SNH 515 TC	SNH 515 TS	1215 K	H 215	115	80	127	56	130	154	80	30	230	280	24	18	16	7	2 FRB 15,5/130	ASNH 515-612
				2215 K	H 315															2 FRB 12,5/130	
				22215 K	H 315															2 FRB 12,5/130	
SNH 518-615	SNH 615 TG	SNH 615 TC	SNH 615 TS	1315 K	H 315	140	100	158	65	160	193	100	35	290	345	28	22	20	12,5	2 FRB 14/160	ASNH 518-615
				2315 K	H 2315															2 FRB 5/160	
				21315 K	H 315															2 FRB 14/160	
				22315 K	H 2315															2 FRB 5/160	
SNH 516-612	SNH 516 TG	SNH 516 TC	SNH 516 TS	1216 K	H 216	120	90	138	58	140	175	95	32	260	315	28	22	20	9,5	2 FRB 16/140	ASNH 516-613
				2216 K	H 316															2 FRB 12,5/140	
				22216 K	H 316															2 FRB 12,5/140	
SNH 519-616	SNH 616 TG	SNH 616 TC	SNH 616 TS	1316 K	H 316	145	100	163	68	170	210	112	35	290	345	28	22	20	13,7	2 FRB 14,5/170	ASNH 519-616
				2316 K	H 2316															2 FRB 5/170	
				21316 K	H 316															2 FRB 14,5/170	
				22316 K	H 2316															2 FRB 5/170	
SNH 517	SNH 517 TG	SNH 517 TC	SNH 517 TS	1217 K	H 217	125	90	143	61	150	183	95	32	260	320	28	22	20	10	2 FRB 16,5/150	ASNH 517
				2217 K	H 317															2 FRB 12,5/150	
				22217 K	H 317															2 FRB 12,5/150	
SNH 520-617	SNH 617 TG	SNH 617 TC	SNH 617 TS	1317 K	H 317	160	110	178	70	180	215	112	40	320	380	32	26	24	17,6	2 FRB 14,5/180	ASNH 520-617
				2317 K	H 2317															2 FRB 5/180	
				21317 K	H 317															2 FRB 14,5/180	
				22317 K	H 2317															2 FRB 5/180	
SNH 518	SNH 518 TG	SNH 518 TC	SNH 518 TS	1218 K	H 218	140	100	158	65	160	193	100	35	290	345	28	22	20	12,5	2 FRB 17,5/160	ASNH 518-615
				2218 K	H 318															2 FRB 12,5/160	
				22218 K	H 318															2 FRB 12,5/160	
				23218	H 2318															2 FRB 6,25/160	
SNH 618	SNH 618 TG	SNH 618 TC	SNH 618 TS	1318 K	H 318	155	110	128	74	190	229	112	40	320	380	32	26	24	22	2 FRB 15,5/190	ASNH 618
				2318 K	H 2318															2 FRB 5/190	
				21318 K	H 318															2 FRB 14,5/190	
				22318 K	H 2318															2 FRB 5/190	
SNH 519-616	SNH 519 TG	SNH 519 TC	SNH 519 TS	1219 K	H 219	145	100	163	68	170	210	112	35	290	345	28	22	20	13,7	2 FRB 18/170	ASNH 519-616
				2219 K	H 319															2 FRB 12,5/170	
				22219 K	H 319															2 FRB 12,5/170	
SNH 522-619	SNH 619 TG	SNH 619 TC	SNH 619 TS	1319 K	H 319	175	120	191	80	200	239	125	45	350	410	32	26	24	22	2 FRB 17,5/200	ASNH 522-619
				2319 K	H 2319															2 FRB 6,5/200	
				21319 K	H 319															2 FRB 17,5/200	
				22319 K	H 2319															2 FRB 6,5/200	
SNH 520-617	SNH 520 TG	SNH 520 TC	SNH 520 TS	1220 K	H 220	160	110	178	70	180	215	112	40	320	380	32	26	24	17,6	2 FRB 18/180	ASNH 520-617
				2220 K	H 320															2 FRB 12/180	
				22220 K	H 320															2 FRB 12/180	
				23220 K	H 2320															2 FRB 4,85/180	
SNH 524-620	SNH 620 TG	SNH 620 TC	SNH 620 TS	1320 K	H 320	185	120	199	86	215	271	140	45	350	410	32	26	24	26,2	2 FRB 19,5/215	ASNH 524-620
				2320 K	H 2320															2 FRB 6,5/215	
				21320 K	H 320															2 FRB 19,5/215	
				22320 K	H 2320															2 FRB 6,5/215	
SNH 522-619	SNH 522 TG	SNH 522 TC	SNH 522 TS	1222 K	H 222	175	120	191	80	200	239	125	45	350	410	32	26	24	22	2 FRB 21/200	ASNH 522-619
				2222 K	H 322															2 FRB 13,5/200	
				22222 K	H 322															2 FRB 13,5/200	
				23222 K	H 2322															2 FRB 5,1/200	
SNH 524-620	SNH 524 TG	SNH 524 TC	SNH 524 TS	1224 K	H 3124	175	120	191	80	200	239	125	45	350	410	32	26	24	22	2 FRB 22/215	ASNH 524-620
				22224 K	H 3124															2 FRB 14/215	
				23224 K	H 2324															2 FRB 5/215	
SNH 526	SNH 526 TG	SNH 526 TC	SNH 526 TS	22226 K	H 3126	190	130	208	90	230	290	150	50	380	445	35	28	24	33	2 FRB 13/230	ASNH 526
				23226 K	H 2326															2 FRB 5/230	
SNH 528	SNH 528 TG	SNH 528 TC	SNH 528 TS	22228 K	H 3128	205	150	233	98	250	302	150	50	420	500	42	35	30	40	2 FRB 15/250	ASNH 528
				23228 K	H 2328															2 FRB 5/250	
SNH 530	SNH 530 TG	SNH 530 TC	SNH 530 TS	22230 K	H 3130	220	160	241	106	270	323	160	60	450	530	42	35	30	49	2 FRB 16,5/270	ASNH 530
				23230 K	H 2330															2 FRB 5/270	

SNH 200-300

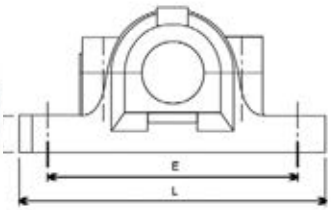

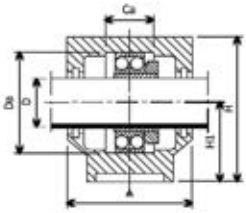

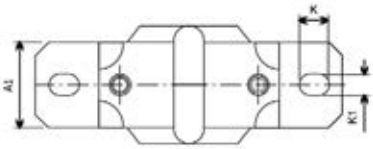

SHAFT DIAMETER		HOUSING NO	HOUSING WITHOUT SEALS	HOUSING WITH DOUBLE-LIP SEAL	HOUSING WITH FELT SEALS	HOUSING WITH LABYRİNTH SEALS	BEARING NO	DIMENSIONS														LOCATİNG RİNG	END COVER
Da	Db							A	A1	A2	Ca	Dc	H	H1	H2	E	L	K	K1	G	Kg		
70	80	SNH 314	SNH 517	SNH 314 TG	SNH 314 TC	SNH 314 TS	1314	125	90	143	61	150	183	95	32	260	320	28	22	20	10	2 FRB 13/150	ASNH 517
							2314															2 FRB 5/150	
							21314															2 FRB 13/150	
							22314															2 FRB 5/150	
75	85	SNH 215	SNH 215	SNH 215 TG	SNH 215 TC	SNH 215 TS	1215	115	80	127	56	130	154	80	30	230	280	24	18	16	7	2 FRB 15,5/130	ASNH 215
							2215															2 FRB 12,5/130	
							22215															2 FRB 12,5/130	
		SNH 315	SNH 518-615	SNH 315 TG	SNH 315 TC	SNH 315 TS	1315	140	100	158	65	160	193	100	35	290	345	28	22	20	12,5	2 FRB 14/160	ASNH 518-615
							2315															2 FRB 5/160	
							21315															2 FRB 14/160	
							22315															2 FRB 5/160	
80	90	SNH 216	SNH 216	SNH 216 TG	SNH 216 TC	SNH 216 TS	1216	120	90	138	58	140	175	95	32	260	315	28	22	20	9,5	2 FRB 16/140	ASNH 216
							2216															2 FRB 12,5/140	
							22216															2 FRB 12,5/140	
		SNH 316	SNH 519-616	SNH 316 TG	SNH 316 TC	SNH 316 TS	1316	145	100	163	68	170	210	112	35	290	345	28	22	20	13,7	2 FRB 14,5/170	ASNH 519-616
							2316															2 FRB 5/170	
							21316															2 FRB 14,5/170	
							22316															2 FRB 5/170	
85	95	SNH 217	SNH 217	SNH 217 TG	SNH 217 TC	SNH 217 TS	1217	125	90	143	61	150	183	95	32	260	320	28	22	20	10	2 FRB 16,5/150	ASNH 217
							2217															2 FRB 12,5/150	
							22217															2 FRB 12,5/150	
		SNH 317	SNH 520-617	SNH 317 TG	SNH 317 TC	SNH 317 TS	1317	160	110	178	70	180	215	112	40	320	380	32	26	24	17,6	2 FRB 14,5/180	ASNH 520-617
							2317															2 FRB 5/180	
							21317															2 FRB 14,5/180	
							22317															2 FRB 5/180	
90	100	SNH 218	SNH 218	SNH 218 TG	SNH 218 TC	SNH 218 TS	1218	140	100	158	65	160	193	100	35	290	345	28	22	20	12,5	2 FRB 17,5/160	ASNH 218
							2218															2 FRB 12,5/160	
							22218															2 FRB 12,5/160	
							223218															2 FRB 6,25/160	
95	110	SNH 219	SNH 519-616	SNH 219 TG	SNH 219 TC	SNH 219 TS	1219	145	100	163	68	170	210	112	35	290	345	28	22	20	13,7	2 FRB 18/170	ASNH 519-616
							2219															2 FRB 12,5/170	
							22219															2 FRB 12,5/170	
		SNH 319	SNH 522-619	SNH 319 TG	SNH 319 TC	SNH 319 TS	1319	175	120	191	80	200	239	125	45	350	410	32	26	24	22	2 FRB 17,5/200	ASNH 522-619
							2319															2 FRB 6,5/200	
							21319															2 FRB 17,5/200	
							22319															2 FRB 6,5/200	
100	115	SNH 220	SNH 520-617	SNH 220 TG	SNH 220 TC	SNH 220 TS	1220	160	110	178	70	180	215	112	40	320	380	32	26	24	17,6	2 FRB 18/180	ASNH 520-617
							2220															2 FRB 12/180	
							22220															2 FRB 12/180	
							23220															2 FRB 4,85/180	
		SNH 320	SNH 524-620	SNH 320 TG	SNH 320 TC	SNH 320 TS	1320	185	120	199	86	215	271	140	45	350	410	32	26	24	26,2	2 FRB 19,5/215	ASNH 524-620
							2320															2 FRB 6,5/215	
							21320															2 FRB 19,5/215	
							22320															2 FRB 6,5/215	
110	125	SNH 222	SNH 522-619	SNH 222 TG	SNH 222 TC	SNH 222 TS	1222	175	120	191	80	200	239	125	45	350	410	32	26	24	22	2 FRB 21/200	ASNH 522-619
							2222															2 FRB 13,5/200	
							22222															2 FRB 13,5/200	
							23222															2 FRB 5,1/200	
120	135	SNH 224	SNH 524-620	SNH 224 TG	SNH 224 TC	SNH 224 TS	1224	185	120	199	86	215	271	140	45	350	410	32	26	24	26,2	2 FRB 22/215	ASNH 524-620
							22224															2 FRB 14/215	
							23224															2 FRB 5/215	
130	145	SNH 226	SNH 526	SNH 226 TG	SNH 226 TC	SNH 226 TS	1226	190	130	208	90	230	290	150	50	380	445	35	28	24	33	2 FRB 22/230	ASNH 526
							22226															2 FRB 13/230	
							23226															2 FRB 5/230	
140	155	SNH 228	SNH 528	SNH 228 TG	SNH 228 TC	SNH 228 TS	22228	205	150	233	98	250	302	150	50	420	500	42	35	30	40	2 FRB 15/250	ASNH 528
							23228															2 FRB 5/250	
150	165	SNH 230	SNH 530	SNH 230 TG	SNH 230 TC	SNH 230 TS	22230	220	160	241	106	270	323	160	60	450	530	42	35	30	49	2 FRB 16,5/270	ASNH 530
							23230															2 FRB 5/270	

SD 3100 TS

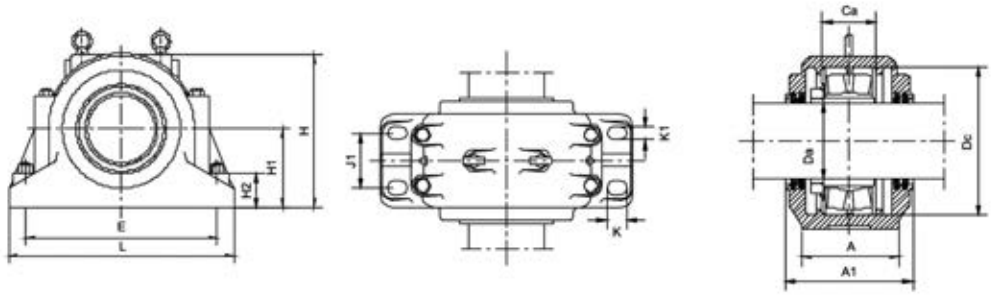

SHAFT DIAMETER Da	HOUSING NO	DIMENSIONS													HOUSING FOR THROUGH SHAFT	HOUSING FOR SHAFT END	LABYRINTH RING WITH O-SECTION TUBE	END COVER WITH O-SECTION TUBE	LOCATING RING	ADAPTER NO	BEARING NO	Kg
		A	A1	A2	Ca	Dc	H	H1	H2	E	J1	L	K	K1								
150	*SD 3134*	230	180	240	108	280	335	170	70	430	100	510	34	28	SD 3134 TS	SD 3134 ATS	TS 34	ETS 34	2 FRB 10/280	H3134	23134	65
160	*SD 3136*	240	190	250	116	300	335	180	75	450	110	530	34	28	SD 3136 TS	SD 3136 ATS	TS 36	ETS 36	2 FRB 10/300	H3136	23136	75
170	*SD 3138*	260	210	270	124	320	375	190	80	480	120	560	34	28	SD 3138 TS	SD 3138 ATS	TS 38	ETS 38	2 FRB 10/320	H3138	23138	95
180	*SD 3140*	280	230	290	132	340	410	210	85	510	130	610	42	35	SD 3140 TS	SD 3140 ATS	TS 40	ETS 40	2 FRB 10/340	H3140	23140	120
200	*SD 3144*	290	240	300	140	370	435	220	90	540	140	640	42	35	SD 3144 TS	SD 3144 ATS	TS 44	ETS 44	2 FRB 10/370	H3144	23144	135
220	*SD 3148*	310	260	320	148	400	475	240	95	600	150	700	42	35	SD 3148 TS	SD 3148 ATS	TS 48	ETS 48	2 FRB 10/400	H3148	23148	180
240	*SD 3152*	320	280	330	164	440	515	260	100	650	160	770	50	42	SD 3152 TS	SD 3152 ATS	TS 52	ETS 52	2 FRB 10/440	H3152	23152	215
260	*SD 3156*	320	280	330	166	460	550	280	105	670	160	790	50	42	SD 3156 TS	SD 3156 ATS	TS 56	ETS 56	2 FRB 10/460	H3156	23156	250
280	*SD 3160*	350	310	360	180	500	590	300	110	710	190	830	50	42	SD 3160 TS	SD 3160 ATS	TS 60	ETS 60	2 FRB 10/500	H3160	23160	300
300	*SD 3164*	370	330	380	196	540	630	320	115	750	200	880	50	42	SD 3164 TS	SD 3164 ATS	TS 64	ETS 64	2 FRB 10/540	H3164	23164	330
320	*SD 3168*	380	410	420	210	580	705	360	120	860	230	1000	59	49	SD 3168 TS	SD 3168 ATS	TS 68	ETS 68	3 FRB 10/580	H3168	23168	520
340	*SD 3172*	390	410	420	212	600	705	360	120	860	230	1000	59	49	SD 3172 TS	SD 3172 ATS	TS 72	ETS 72	3 FRB 10/600	H3172	23172	520
360	*SD 3176*	400	430	440	214	620	765	390	125	965	235	1120	66	56	SD 3176 TS	SD 3176 ATS	TS 76	ETS 76	3 FRB 10/620	H3176	23176	670
380	*SD 3180*	420	430	440	220	650	765	390	125	965	235	1120	66	56	SD 3180 TS	SD 3180 ATS	TS 80	ETS 80	3 FRB 10/650	H3180	23180	670

S 3000

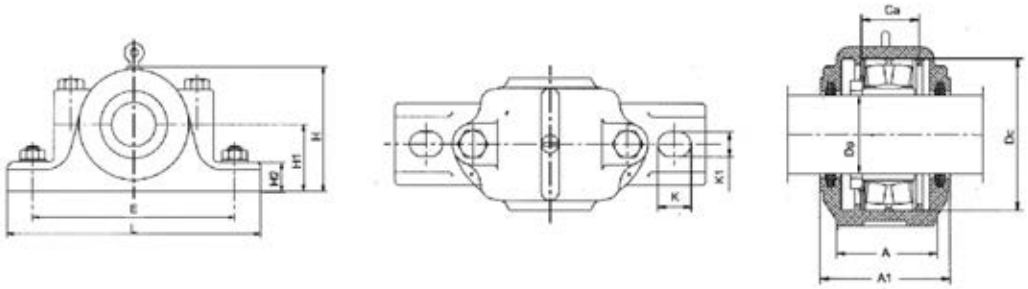

SHAFT DIAMETER Da	HOUSING NO	DIMENSIONS											LOCATING RING	ADAPTER NO	BEARING NO	Kg
		A	A1	Ca	Dc	H	H1	H2	E	L	K	K1				
110	S 3024 K	110	150	56	180	215	112	40	320	380	36	28	1 FRB 10/180	H 3024	23024	20
115	S 3026 K	120	160	62	200	239	125	45	350	410	36	28	1 FRB 10/200	H 3026	23026	24
125	S 3028 K	120	170	63	210	260	140	45	350	410	36	28	1 FRB 10/210	H 3028	23028	30
135	S 3030 K	130	180	66	225	286	150	50	380	445	36	28	1 FRB 10/225	H 3020	23030	40
140	S 3032 K	130	190	70	240	297	150	50	390	460	36	28	1 FRB 10/240	H 3032	23032	41
150	S 3034 K	160	205	77	260	318	160	60	450	530	48	35	1 FRB 10/260	H 3034	23034	55
160	S 3036 K	160	210	84	280	338	170	60	470	550	48	35	1 FRB 10/280	H 3036	23036	62
170	S 3038 K	160	220	85	290	346	170	60	470	550	48	35	1 FRB 10/290	H 3038	23038	70
180	S 3040 K	170	235	92	310	366	180	60	515	610	48	35	1 FRB 10/310	H 3040	23040	80
200	S 3044 K	190	255	100	340	401	200	70	580	690	50	42	1 FRB 10/340	H 3044	23044	105
220	S 3048 K	200	265	102	360	422	210	75	610	720	50	42	1 FRB 10/360	H 3048	23048	125

SKF 22315 KC3 WALS RULMANLARI

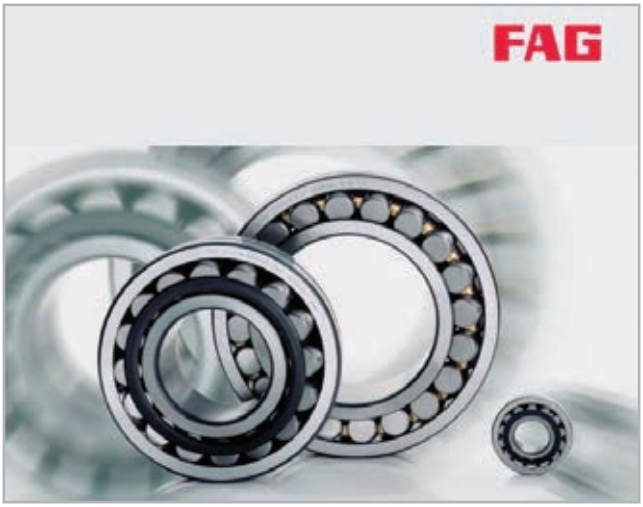

FAG 22315 KC3 WALS RULMANLARI

SKF 22318 EC3 RULMANLAR

FAG 22318 EC3 RULMANLAR

DERHAN®

3M KAYIŞ DIŞ TİC. SAN. LTD. ŞTİ.

ENDÜSTRİYEL YEDEK PARÇALAR

INDUSTRIAL SPARE PARTS

ENGINE, REDUCTOR AND GEARBOX

MOTOR, REDÜKTÖR VE ŞANZIMAN

www.derhan.com.tr

DERHAN®
3M KAYIŞ DIŞ TİC. SAN. LTD. ŞTİ.

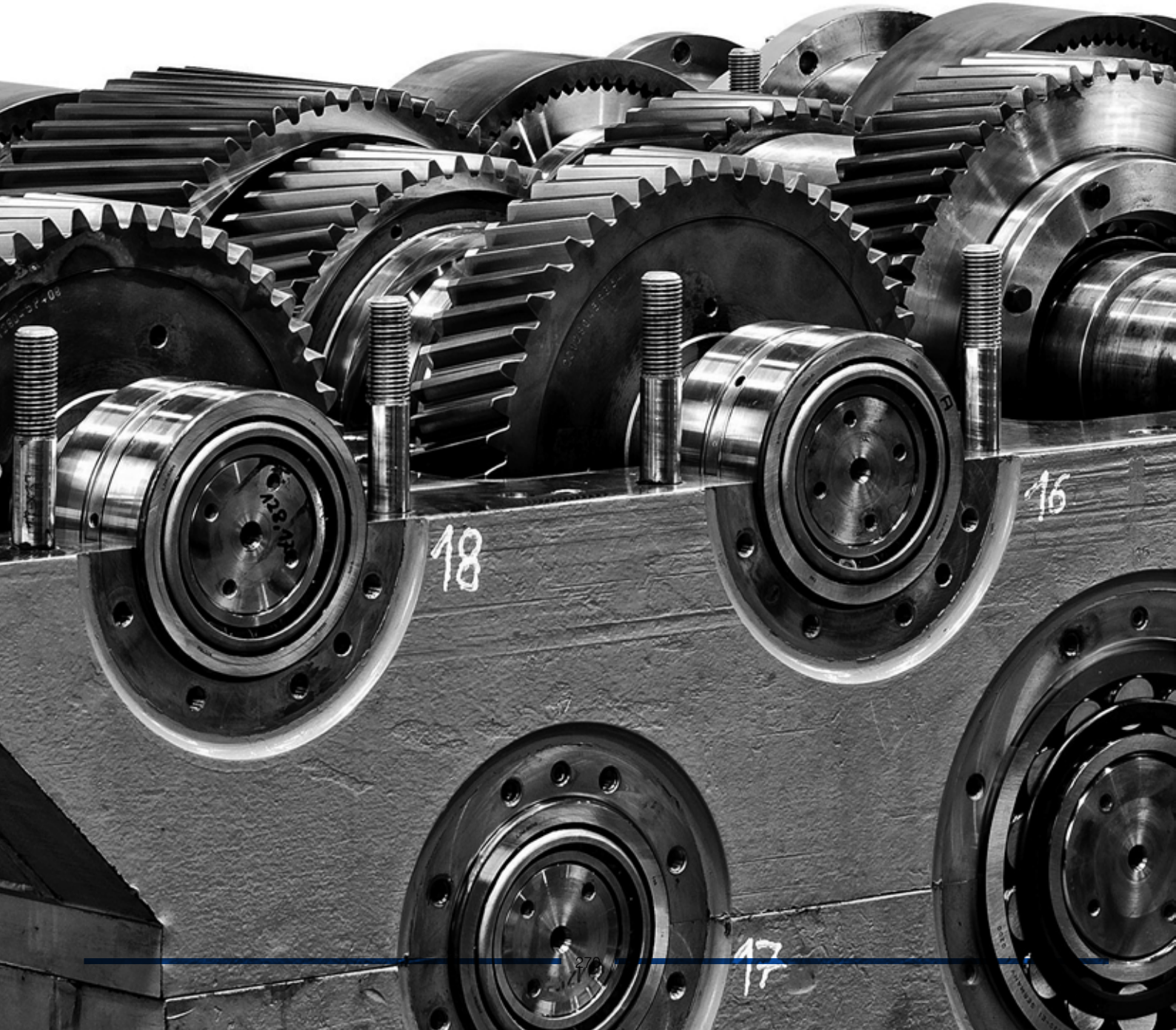

DERHAN®
3M KAYIŞ DIŞ TİC. SAN. LTD. ŞTİ.

www.derhan.com.tr

ENGINE, REDUCTOR AND GEARBOX
MOTOR, REDÜKTÖR VE ŞANZIMAN

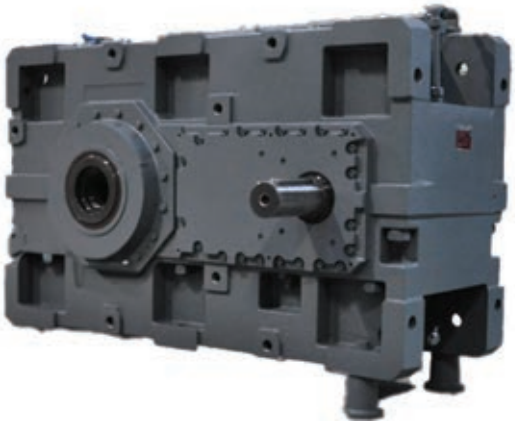

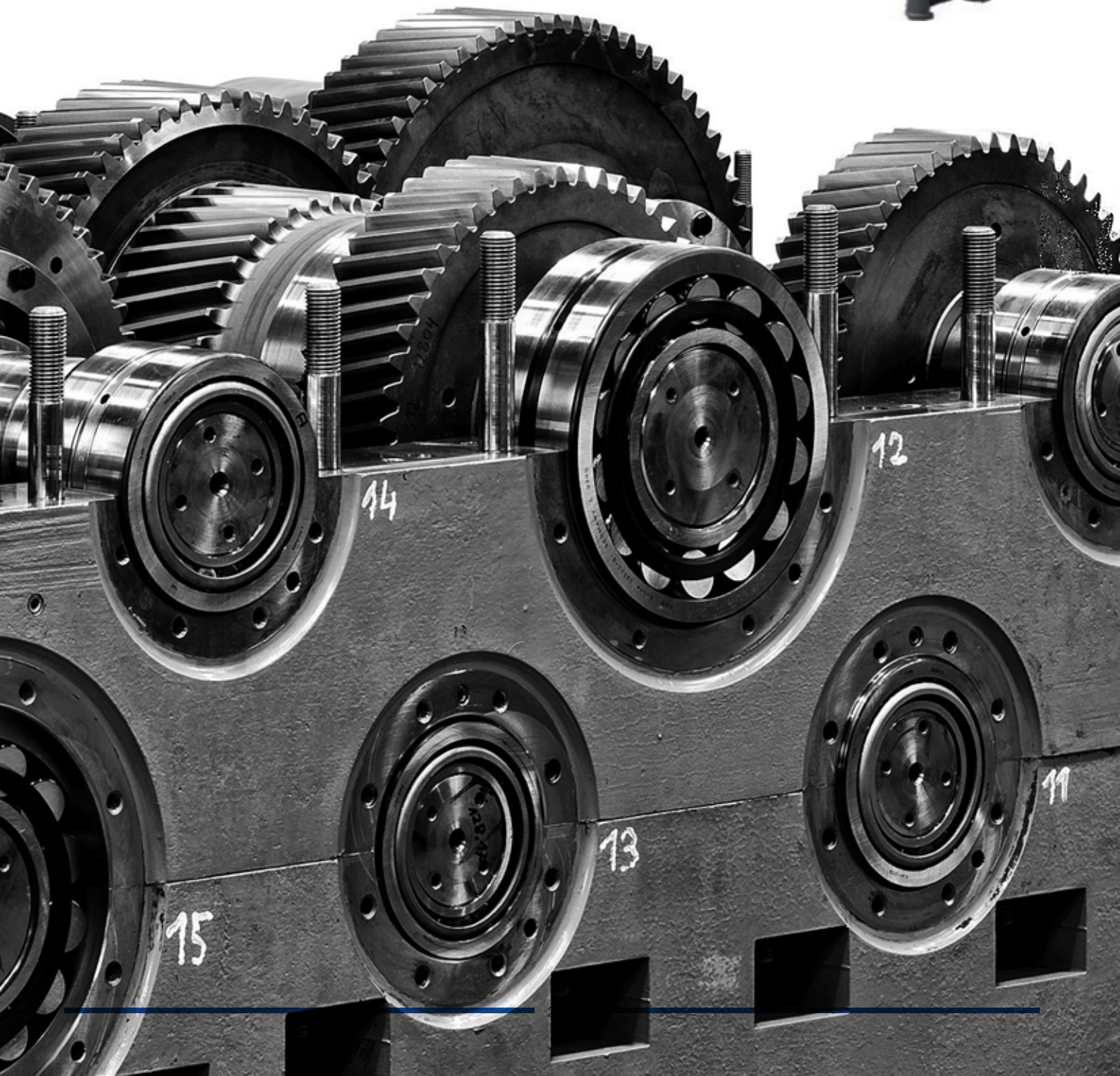

LAMTEC

SIEMENS
SIMATIC
S7-1200

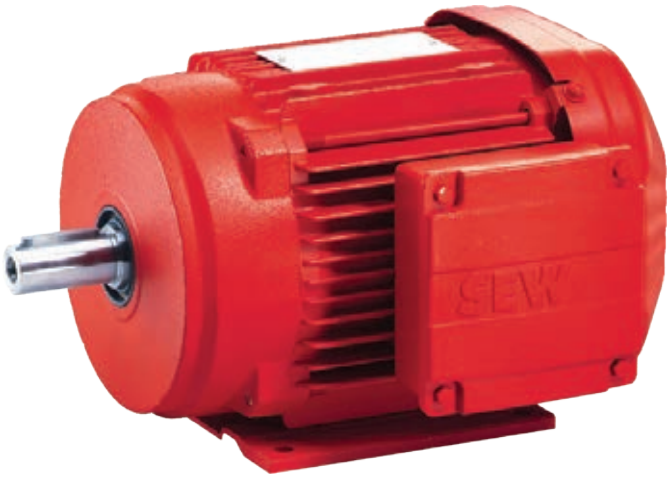
SEW

NORD

Parker

Parker

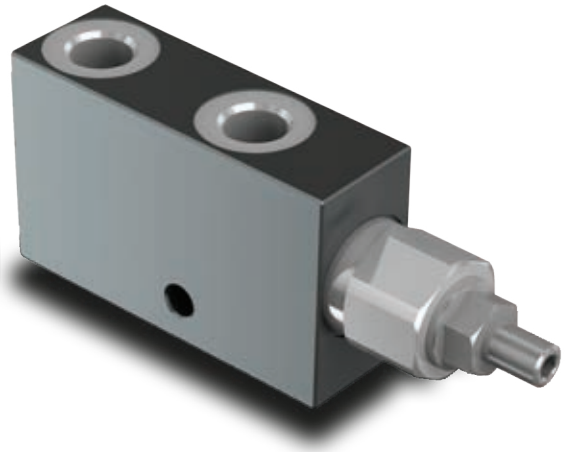

INDUSTRIAL SPARE PARTS
ENDÜSTRİYEL YEDEK PARÇALAR

www.derhan.com.tr

DERHAN®
3M KAYIŞ DIŞ TİC. SAN. LTD. ŞTİ.

Gericke

LEUCO

ProLock

FBPS 600i
Leuze
FBPS 600i
Leuze
Leuze electronic MLC
TURCK
LTX4000M-R10
TURCK
TURCK
TURCK

200 LS

0.000

Notlar / Notes

Notlar / Notes

DERHAN

3M KAYIŞ DIŞ TİC. SAN. LTD. ŞTİ.

www.3mkayis.com

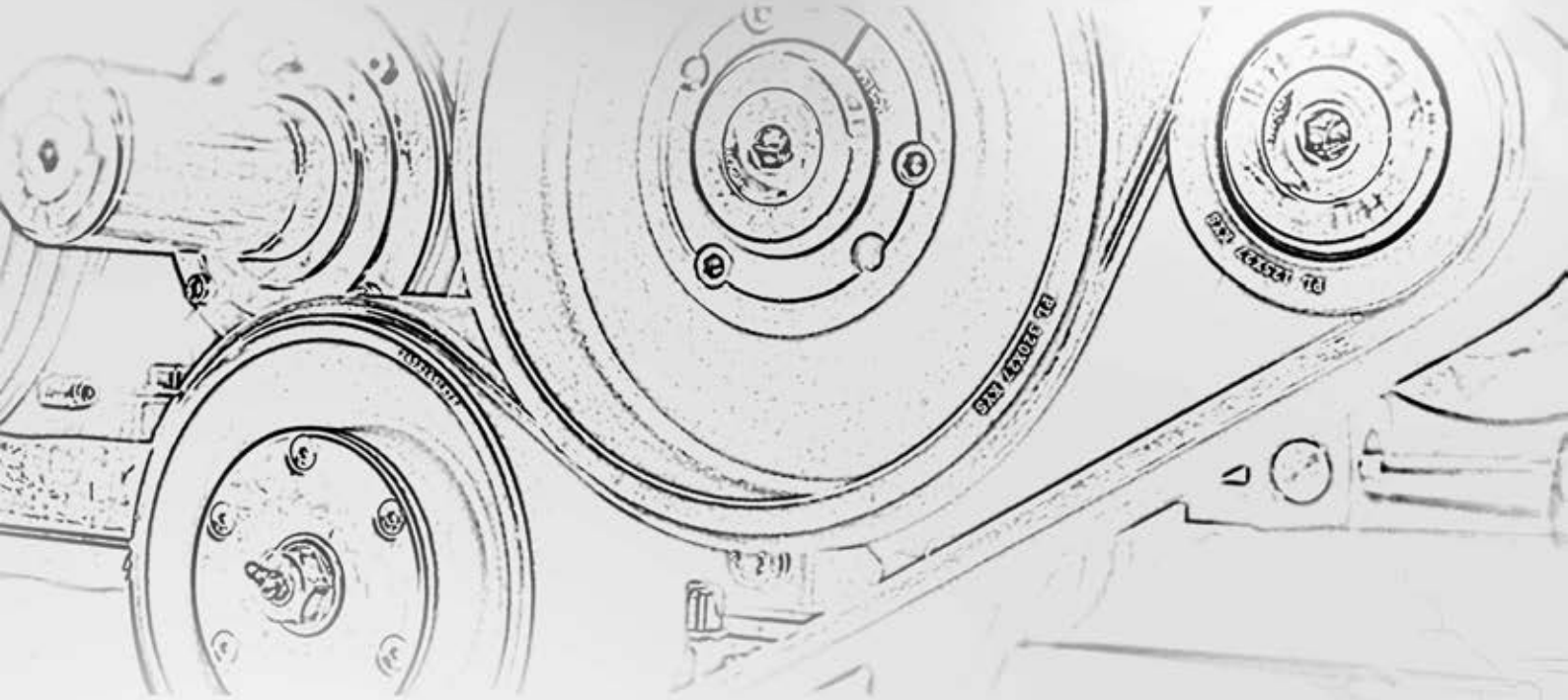

DERHAN®
3M KAYIŞ DIŞ TİC. SAN. LTD. ŞTİ.

Buyuk Kayacik Mahallesi K.O.S.B. Kuddusi Caddesi No:13
Selcuklu - Konya - Turkiye
Tel : +90 332 502 01 88 – 89
Fax : +90 332 502 01 90
www.3mkayis.com / bilgi@3mkayis.com